Foyer 700
Double ouverture à contre poids

Référence P687644

INVICTA

Foyer 700 DO contre poids

Référence : P687644

Notice particulière d'utilisation et d'installation

Consulter attentivement ce complément **notice particulière** ainsi que la **notice générale** également livrée avec l'appareil.

Caractéristiques suivant EN 13229 :

Puissance nominale	14 kW
Rendement	70 %
Taux de CO%	0.26 %
T° fumées	290 °C
Mode de fonctionnement	Continu
Combustible recommandé	Bois / bûches de 50 cm
Débit massique des fumées	20.5 g/s
Distance par rapport aux matériaux combustibles adjacents :	Latéralement : 8.0 cm (dont 5 cm d'isolant)
	Au fond : 13.0 cm (dont 5 cm d'isolant)
(caractéristique de l'isolant: laine de roche épaisseur 50 mm, conductivité maxi 0.04W/m°C avec face aluminium côté foyer)	

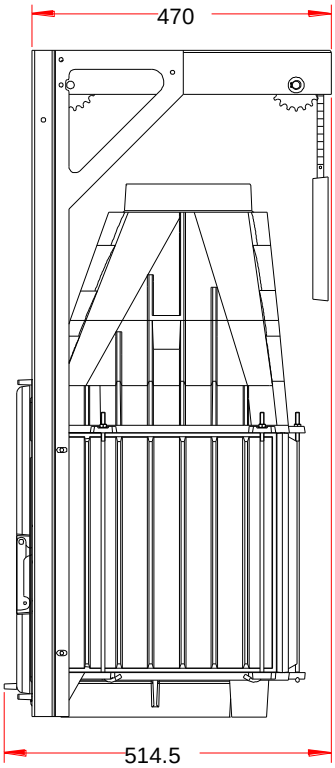

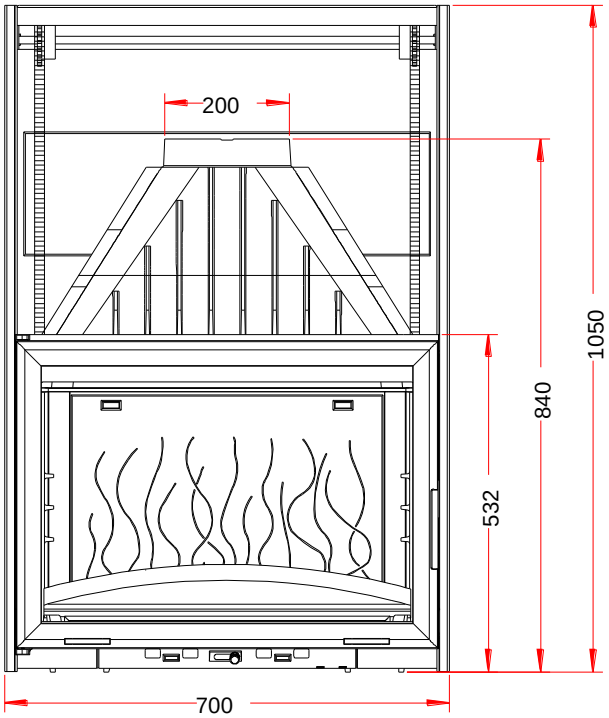

Caractéristiques de construction :

Masse de l'appareil	**162 kg**		
Raccordement au conduit de fumée par la buse située sur le dessus de l'appareil	diamètre 200 mm		
largeur utile pour le chargement des bûches	56 cm - Chargement en façade		
Encombrement	h **1050**	lg **700**	prof **514.5**
Dimensions de la porte	h **485**	lg **664**	
Dimensions de la vitre	h **419** mm	lg **597** mm	
Plaque signalétique	rivetée à l'arrière du cendrier		

Foyer 700 DO contre poids

Référence : P687644

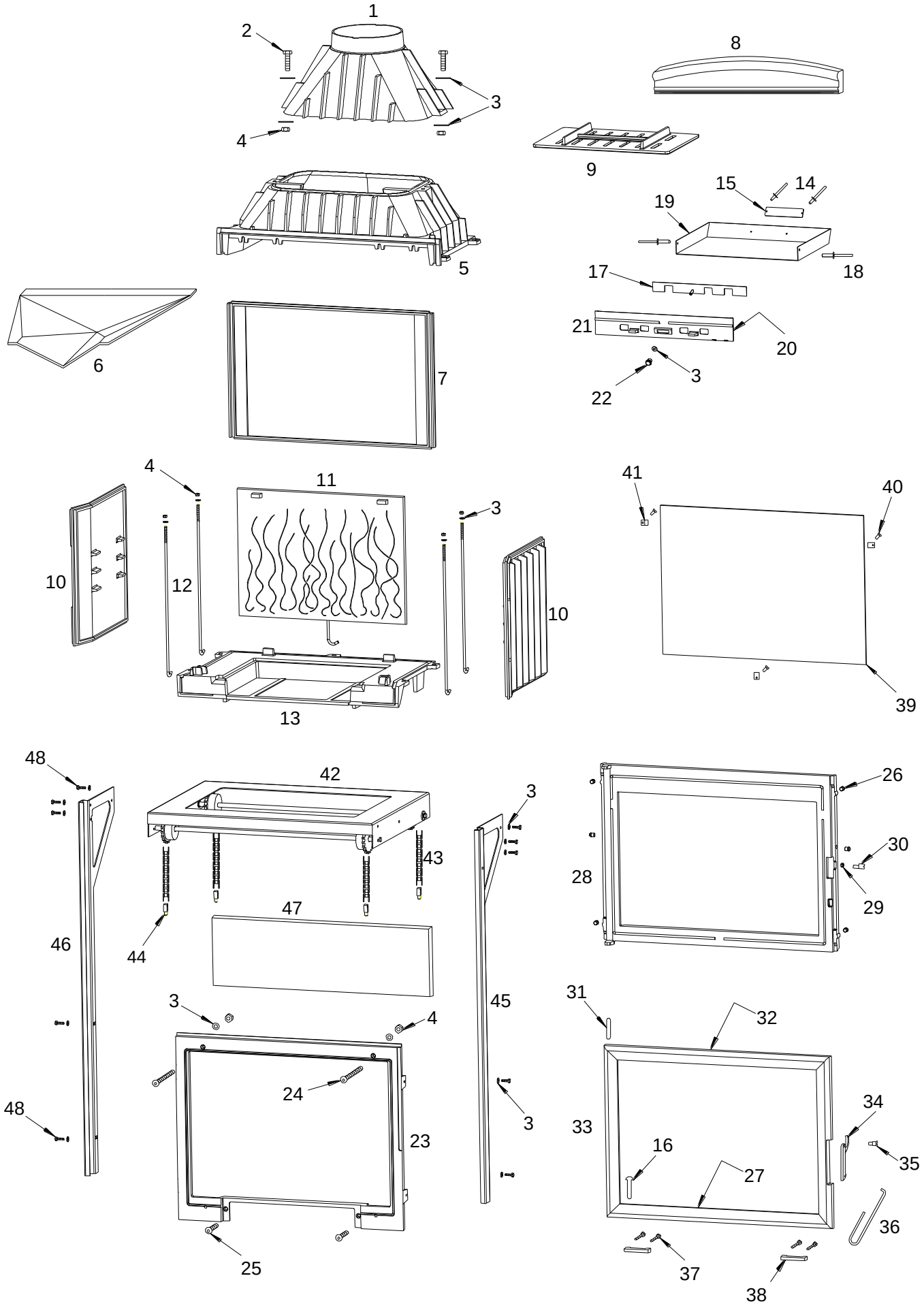

Foyer 700 DO contre poids

Référence : P687644

Repére	Nbr	DESIGNATION	Référence
1	1	Buse	**FB60** 700399
2	2	Vis tête hexagonale de 6x30	**AV** 8406300
3	22	Rondelle de 6	**AV** 4100060
4	9	Ecrou hexagonal de 6	**AV** 7100060
5	1	Avaloir	**FB60** 700398
6	1	Déflecteur	**FB60** 700133
7	1	Fond arrière	**FB60** 700105
8	1	Pare bûches	**FB60** 700440
9	1	Grille foyère	**FB60** 700139
10	2	Côté réversible	**FB60** 700104
11	1	Taque	**FB60** 700438
12	5	Tirant de 6x425	**AS** 700256
13	1	Socle	**FB60** 700130
14	2	Rivet de 3x8	**AV** 5203080
15	1	Plaque signalétique	**PS** 687644
16	1	Axe de porte bas, clou lisse de 5x30	**AV** 0105300
17	1	Registre de réglage d'air	**AT** 700356A
18	2	Rivet de 5x16	**AV** 5205160
19	1	Tiroir cendrier	**AT** 700318C
20	1	Joint de cendrier de 5, longueur 0,5 mètre	**AI** 303005
21	1	Façade cendrier	**FB60** 700210
22	1	Bouton de réglage d'air	**AV** 1113401
23	1	Façade fixe	**FB60** 700540
24	2	Vis tête fraisée de 6x40	**AV** 8636400
25	2	Vis tête fraisée de 6x20	**AV** 8636200
26	6	Bille a ressort	**AS** 900101A
27	1	Joint de vitre de 7x3, longueur 1,43 mètres	**KAI** 010080
28	1	Façade relevable	**FB60** 700667
29	1	Ecrou bas de réglage fermeture	**AV** 7130060
30	1	Excentrique de réglage fermeture	**AS** 700253B
31	1	Axe de porte haut, goupille lisse de 5x30	**AV** 6325300
32	1	Joint de porte de 8, longueur 2,14 mètres	**AI** 303008
33	1	Porte	**FB60** 700542
34	1	Loquet d'ouverture et de fermeture de la porte	**FB60** 700880
35	1	Vis de fixation du loquet	**AS** 800251B
36	1	Crochet d'ouverture et de fermeture de la porte	**AS** 800255
37	4	Vis tête fraisée de 4x25	**AV** 8604250
38	2	Poignée de relevage de la porte	**FB60** 700198
39	1	Vitre	**AX** 126876A
40	3	Vis de fixation de la vitre	**AV** 8644080
41	3	Attache de vitre	**AS** 700262
42	1	Pont de relevage	**AT** 700103A
43	2	Chaîne de longueur 1036mm + Attache rapide	**AD** 480100A
44	4	Chape de réglage	**AS** 900100A
45	1	Montant droit	**AT** 700101B
46	1	Montant gauche	**AT** 700102B
47	1	Contre poids	**FB60** 700543
48	10	Vis tête hexagonale de 6x16	**AV** 8406160