Foyer 1100
Double ouverture

Référence P681144

INVICTA

Foyer 1100 DO

Référence : *P681144*

Notice particulière d'utilisation et d'installation

Consulter attentivement ce complément **notice particulière** ainsi que la **notice générale** également livrée avec l'appareil.

Caractéristiques suivant EN 13229 :

Puissance nominale	18 kW
Rendement	70 %
Taux de CO%	0.26 %
T° fumées	380 °C
Mode de fonctionnement	Continu
Combustible recommandé	Bois / bûches de 50 cm
Débit massique des fumées	19.2 g/s
Distance par rapport aux matériaux combustibles adjacents :	Latéralement : 8 cm (dont 5 cm d'isolant)
	Au fond : 13 cm (dont 5 cm d'isolant)
(caractéristique de l'isolant: laine de roche épaisseur 50 mm, conductivité maxi 0.04W/m°C avec face aluminium côté foyer)	

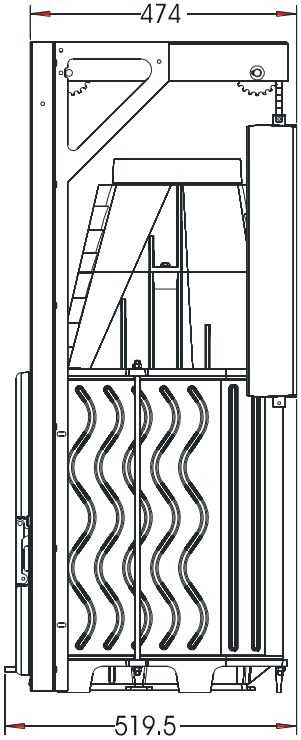

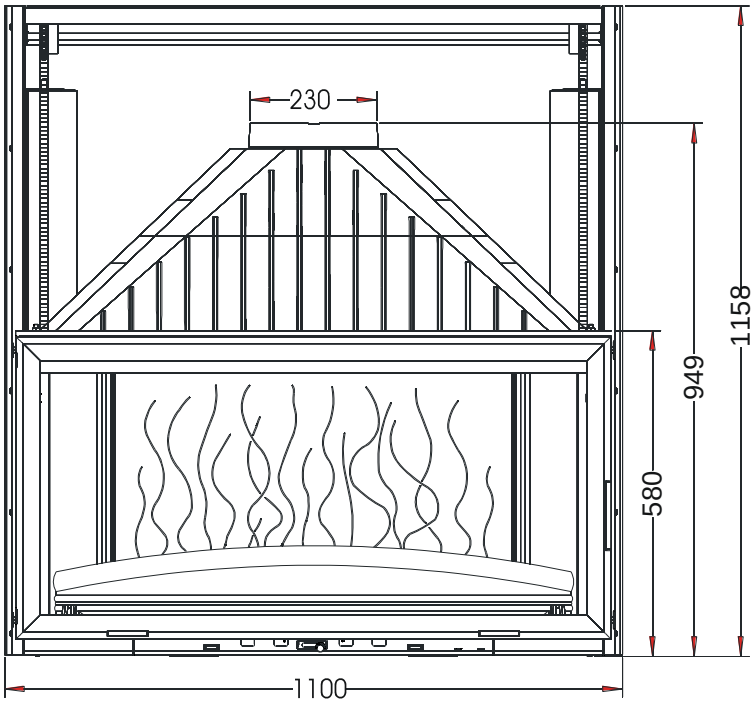

Caractéristiques de construction :

Masse de l'appareil	**Environ 265** kg		
Raccordement au conduit de fumée par la buse située sur le dessus de l'appareil	diamètre 230 mm		
largeur utile pour le chargement des bûches	94 cm - Chargement en façade		
Encombrement	h **1158** mm	lg **1100** mm	prof **519.5** mm
Dimensions de la porte	h **540** mm	lg **1061** mm	
Dimensions de la vitre	h **464** mm	lg **986** mm	
Plaque signalétique	rivetée à l'arrière du cendrier		

Foyer 1100 DO

Référence : *P681144*

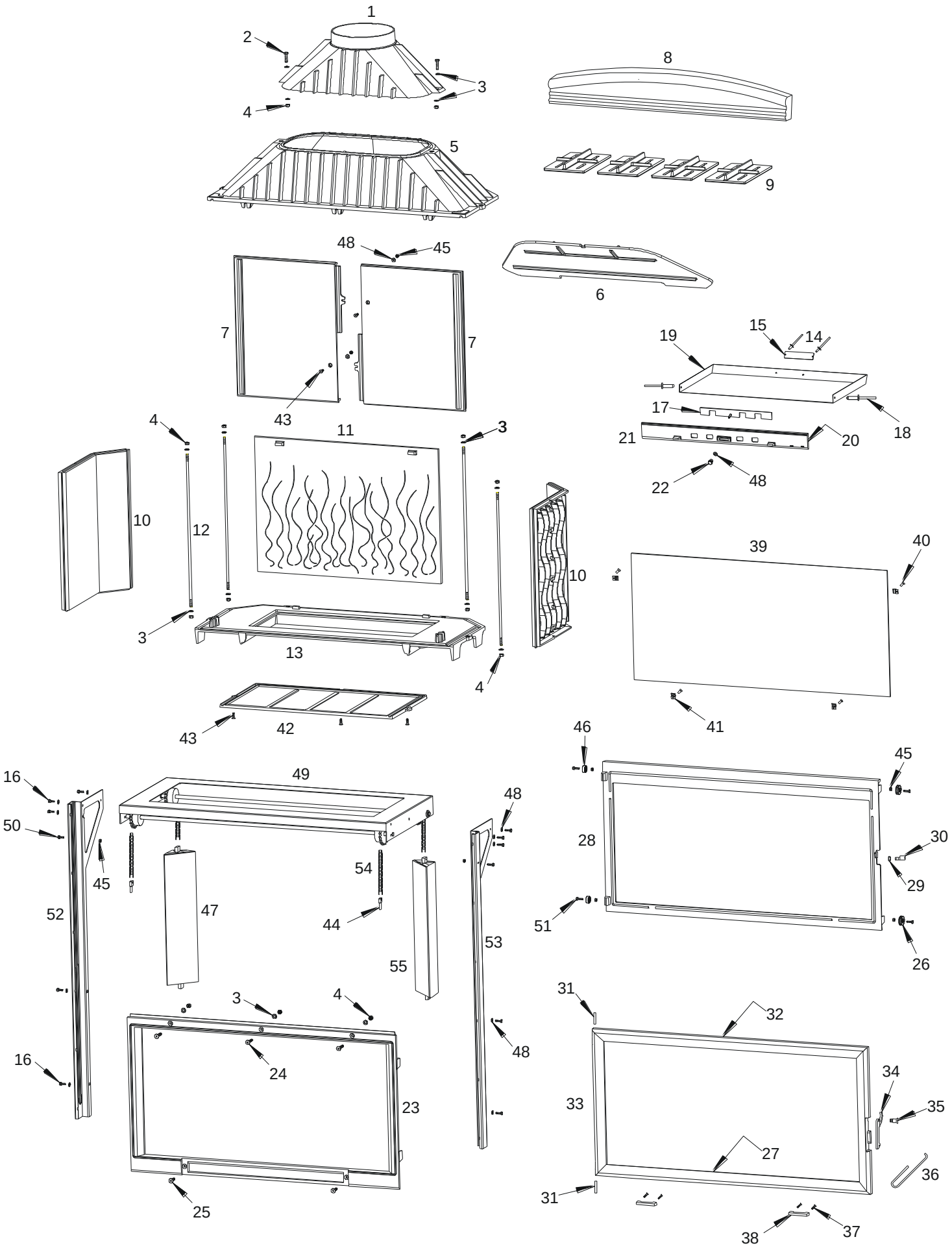

Foyer 1100 DO

Référence : *P681144*

Repére	Nbr	DESIGNATION	Référence
1	1	Buse	**FB60** 110103
2	2	Vis tête hexagonale de 8x30	**AV** 8408300
3	15	Rondelle de 8	**AV** 4100080
4	13	Ecrou hexagonale de 8	**AV** 7100080
5	1	Avaloir	**FB60** 110102
6	1	Déflecteur	**FB60** 110106
7	2	Fond arrière	**FB60** 110119
8	1	Pare bûches	**FB60** 110116
9	4	Grille foyère	**FB60** 110110
10	2	Côté réversible	**FB60** 110101
11	1	Taque	**FB60** 110115
12	4	Tirant de ∅ 8 x 560	**AS** 800276A
13	1	Socle	**FB60** 110100
14	2	Rivet de 3x8	**AV** 5203080
15	1	Plaque signalétique	**PS** 681144
16	10	Vis tête hexagonale de 6x16	**AV** 8406160
17	1	Registre de réglage d'air	**AT** 700356A
18	2	Rivet de 5x16	**AV** 5205160
19	1	Tiroir cendrier	**AT** 110102A
20	1	Joint de cendrier ∅ 5, longueur 1,35 mètre	**AI** 303005
21	1	Façade cendrier	**FB60** 110111
22	1	Bouton de réglage d'air	**AV** 1113401
23	1	Façade fixe	**FB60** 110104
24	3	Vis tête fraisée de 8x40	**AV** 8638400
25	2	Vis tête fraisée de 8x30	**AV** 8638300
26	2	Poulie	**AS** 800200A
27	1	Joint de vitre de 7x3, longueur 1,909 mètre	**KAI** 010080
28	1	Façade relevable	**FB60** 110107
29	1	Ecrou bas de réglage fermeture	**AV** 7130060
30	1	Excentrique de réglage fermeture	**AS** 700253B
31	2	Axe de porte, goupille cannelée de 6x50	**AV** 6306500
32	1	Joint de porte ∅ 8, longueur 2,988 mètres	**AI** 303008
33	1	Porte	**FB60** 110113
34	1	Loquet d'ouverture et de fermeture de la porte	**FB60** 700883
35	1	Vis de fixation du loquet	**AS** 800251B
36	1	Crochet d'ouverture de la porte	**AS** 800255
37	4	Vis tête fraisée de 4x20	**AV** 8604200
38	2	Poignée de relevage de la porte	**FB60** 700198
39	1	Vitre	**AX** 126811A
40	4	Vis tête cylindrique de 4x6	**AV** 8644062
41	4	Attache de vitre	**AS** 700180A
42	1	Dessous socle	**FB60** 110120
43	5	Vis tête fraisée de 6x20	**AV** 8636200
44	2	Chape de réglage	**AS** 900100A
45	8	Ecrou hexagonale de 6	**AV** 7100060
46	2	Poulie	**AS** 800203A
47	1	Contre poids	**FB60** 850128
48	13	Rondelle de 6	**AV** 4100060
49	1	Pont de relevage	**AT** 110100A
50	2	Vis tête hexagonale de 6x30	**AV** 8406300
51	4	Vis tête hexagonale de 6x20	**AV** 8406200
52	1	Montant gauche	**AT** 800147A
53	1	Montant droit	**AT** 800145A
54	2	Chaîne de longueur 1036mm + attache rapide	**AD** 480100A
55	1	Contre poids	**FB60** 850120