Insert VERMEIL 70 DP HPE TURBO

Référence C07869.06

VERMEIL 70DP

Référence: ***C07869.06***

Notice particulière d'utilisation et d'installation

Consulter attentivement ce complément **notice particulière** ainsi que la **notice générale** également livrée avec l'appareil.

Caractéristiques suivant EN 13229 :

Puissance nominale	10 kW
Rendement	74 %
Taux de CO%	0.13 %
T° fumées	258°C
Mode de fonctionnement	Continu
Combustible recommandé	Bois / bûches de 50 cm
Débit massique des fumées	7.9 g/s
Distance par rapport aux matériaux combustibles adjacents :	Latéralement : 5.4 cm (dont 5 cm d'isolant)
	Au fond : 10.5 cm (dont 5 cm d'isolant)
(caractéristique de l'isolant: laine de roche épaisseur 5cm, conductivité maxi 0.04W/m°C avec face aluminium côté foyer)	

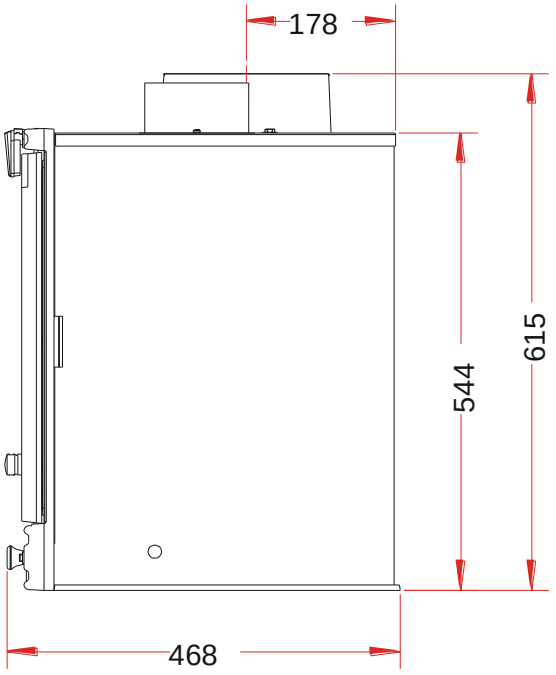

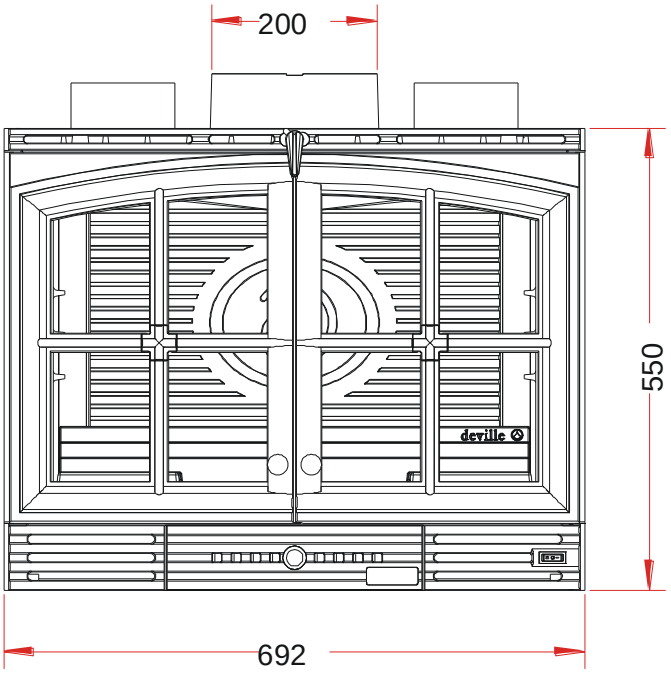

Caractéristiques de construction :

Masse de l'appareil	**142** kg		
Raccordement au conduit de fumée par la buse située sur le dessus de l'appareil	diamètre 200 mm		
Longueur maximale des bûches	60 cm - Chargement en façade		
Encombrement	h **615** mm	lg **692** mm	prof **468** mm
Dimensions de la porte	h **442** mm	lg **689** mm	
Dimensions de la vitre	h **271** mm	lg **357** mm	
Plaque signalétique	Gravé sous le cendrier		
2 turbines axiales à 2 vitesses –commande manuelle - mise en marche automatique forcée à partir de 50°C (interrupteur thermique situé sur la platine de commande) - 2 sorties d'air chaud ∅ 125 sur le dessus			

VERMEIL 70DP

Référence: ***C07869.06***

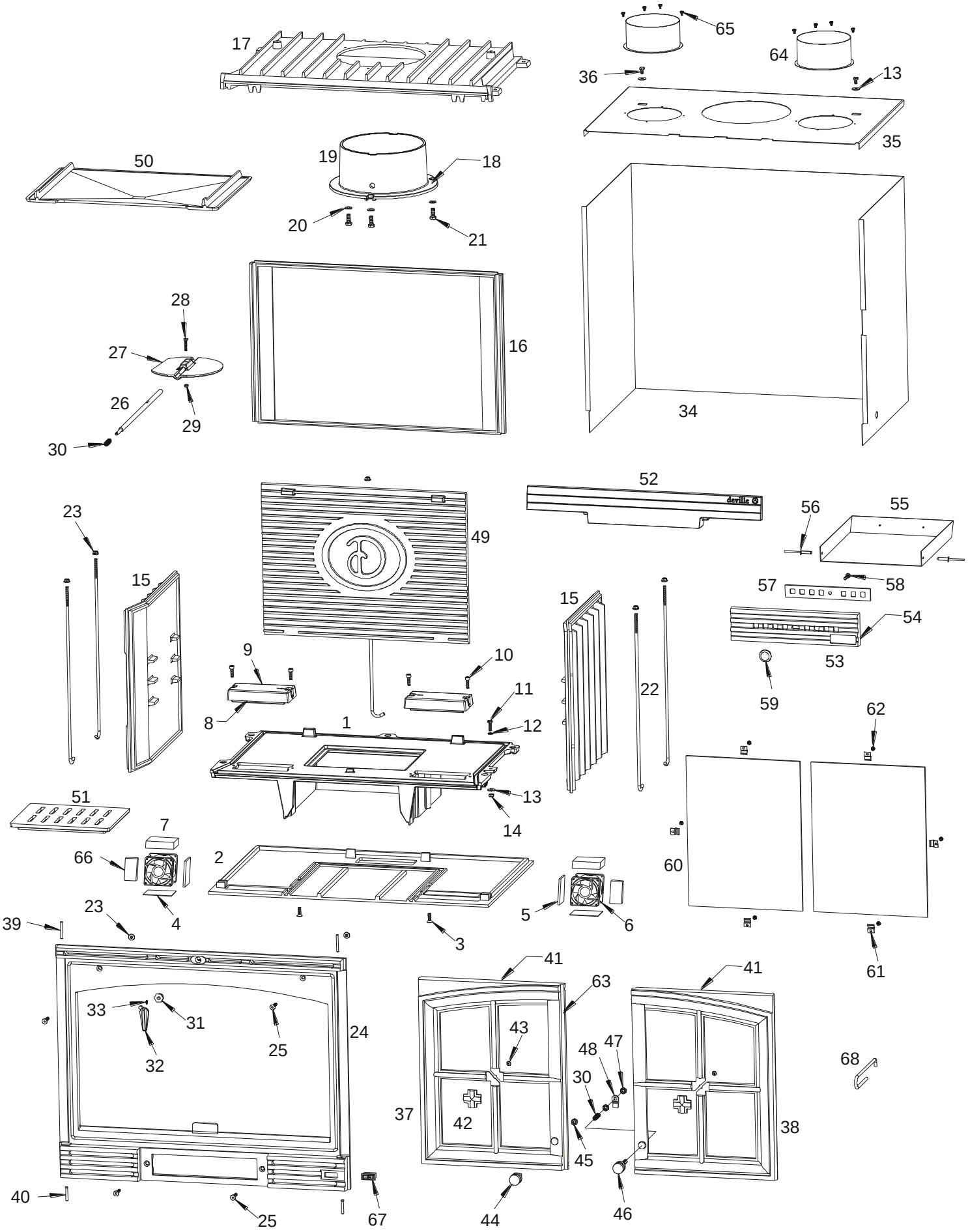

VERMEIL 70DP

Référence: ***C07869.06***

Repère	Nbr	DESIGNATION	Référence
1	1	Embase	**F**670694**U**
2	1	Socle	**F**670129**B**
3	2	Vis tête fraisée de 6x20	**AV**8636200
4	2	Carton céramique 120x40x2	**AI**713155
5	2	Carton céramique 102x35x8	**AI**713110A
6	1	Appareillage électrique + Ventilateurs	**AL**000005B
7	2	Laine céramique 115x42x25	**AI**701542
8	2	Joint de 7x3 longueur 0.4 mètre	**AI**010080
9	2	Couvercle de turbine	**F**670690**B**
10	4	Vis tête cylindrique de 6x20	**AV**8666206
11	1	Vis tête hexagonale de 6x20	**AV**8406200
12	1	Rondelle éventail de 6	**AV**4150060
13	3	Rondelle large de 6	**AV**4110060
14	1	Ecrou de 6	**AV**7100060
15	2	Coté	**F**670104**B**
16	1	Fond	**F**670105**B**
17	1	Avaloir	**F**670442**U**
18	1	Joint ∅8 longueur 0,660 mètre	**AI**303008
19	1	Buse ∅200	**F**670164
20	3	Rondelle de 8	**AV**4100080
21	3	Vis tête hexagonale de 8x20	**AV**8408200
22	5	Tirant ∅6 longueur 425	**AS**700256
23	7	Ecrou embase de 6	**AV**7220060
24	1	Façade	**F**670419**U**
25	4	Vis tête fraisée de 6x30	**AV**8636300
26	1	Axe de manœuvre de volet	**AS**700258
27	1	Volet de buse	**F**670163**U**
28	1	Vis tête hexagonale de 5x25	**AV**8405250
29	1	Ecrou de 5	**AV**7100050
30	2	Ressort de rappel	**AS**700255
31	1	Ecrou de maintien de l'axe volet de buse	**AS**700292
32	1	Bouton de volet de buse	**F**670563**U**
33	1	Vis sans tête pointeau de 4x8	**AV**8714080
34	1	Enveloppe de carénage	**AT**700316D
35	1	Dessus de carénage	**AT**700317E
36	2	Vis tête hexagonale de 6x10	**AV**8406100
37	1	Porte gauche	**F**670449**U**
38	1	Porte droite	**F**670469**U**
39	2	Axe haut de porte, goupille de 5x40	**AV**6305400
40	2	Axe bas de porte, clou de 5x30	**AS**0105300
41	2	Joint ∅8 longueur 1.38 mètre	**AI**303008
42	2	Médaillon de porte	**F**680133**U**
43	2	Vis tête fraisée de 5x6	**AV**8635060
44	1	Axe de fermeture gauche	**AS**610156A
45	1	Ecrou de 8	**AV**7100080
46	1	Axe de fermeture droit	**AS**610151A
47	2	Ecrou bas de 8	**AV**7130080
48	1	Loquet de fermeture	**AS**49513
49	1	Taque décor	**F**670477**B**
50	1	Déflecteur	**F**670108**B**
51	1	Grille foyère	**F**670122**B**
52	1	Pare bûches	**F**670678**B**
53	1	Façade cendrier	**F**670103**U**
54	1	Joint ∅5 longueur 0,6 mètre	**AI**303005
55	1	Tiroir cendrier	**AT**700310E
56	2	Rivet de 5x16	**AV**5205160
57	1	Registre de réglage d'air	**F**670854**U**
58	1	Vis tête cylindrique de 6x25	**AV**8626250
59	1	Bouton de manœuvre de réglage d'air	**AS**700400A
60	2	Vitre 357x270x4	**AX**116669A
61	6	Attache de vitre	**AS**700180A
62	6	Vis tête cylindrique de 4x6	**AV**8644067
63	1	Joint de 7x3 longueur 0.442 mètre	**AI**010080
64	2	Manchette ∅125	**AT**700312B
65	8	Vis à tôle de 4.2x9,5	**AV**8614290
66	2	Carton céramique 95x50x8	**AI**713950
67	1	Interrupteur 3 positions	**AL**713301
68	1	Crochet d'ouverture de porte	**AS**800255