# *Insert 700 Grande Vision Turbo Post Combustion*

## *Référence 967144*

# Insert 700 GV

*Référence:* ***967144***

## Notice particulière d'utilisation et d'installation

Consulter attentivement ce complément **notice particulière** ainsi que la **notice générale** également livrée avec l'appareil.

**Caractéristiques et performances en fonctionnement intermittent suivant EN 13229 :**

| | |
|---|---|
| Puissance nominale | 10 kW |
| Rendement | 76,0 % |
| Taux de CO% | 0,12 % |
| Classement Flamme verte | ★★★★★★★ |
| Concentration de poussières rejetées à 13% d'O2 | 38 mg/Nm³ |
| T° fumées | 311 °C |
| Mode de fonctionnement | Intermittent |
| Combustible recommandé | Bois / bûches de 25 cm |
| Débit massique des fumées | 8.5 g/s |
| Distance par rapport aux matériaux combustibles adjacents : | Latéralement: 8 cm (dont 5 cm d'isolant) |
| | Au fond : 13 cm (dont 5cm d'isolant) |
| (caractéristique de l'isolant: laine de roche épaisseur 5 cm, conductivité maxi 0.04W/m°C avec face aluminium côté foyer) | |

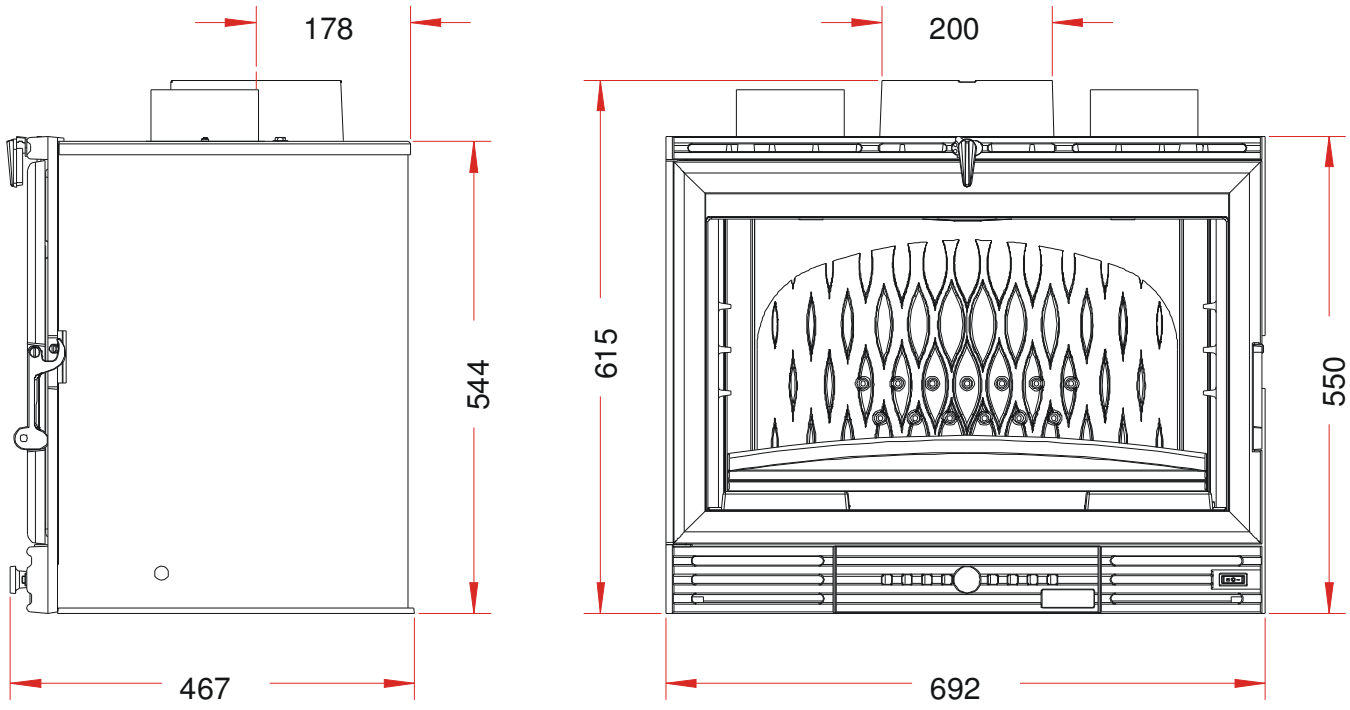


**Cara**

| | | | |
|---|---|---|---|
| Masse de l'appareil | **134** kg | | |
| Raccordement au conduit de fumée par la buse située sur le dessus de l'appareil | diamètre 200 mm | | |
| Chambre de combustion | Avec système de post combustion | | |
| Longueur maximale des bûches | 60 cm - Chargement en façade | | |
| Encombrement | h **615** mm | lg **692** mm | prof **467** mm |
| Dimensions de la porte | h **442** mm | lg **680** mm | |
| Dimensions de la vitre | h **397** mm | lg **613** mm | |
| Plaque signalétique | Gravé sous le cendrier | | |
| 2 turbines axiales à 2 vitesses –commande manuelle - mise en marche automatique forcée à partir de 50°C (interrupteur thermique situé sur la platine de commande) - 2 sorties d'air chaud ∅ 125 sur le dessus **(en option)** | | | |

# Insert 700 GV

*Référence:* ***967144***

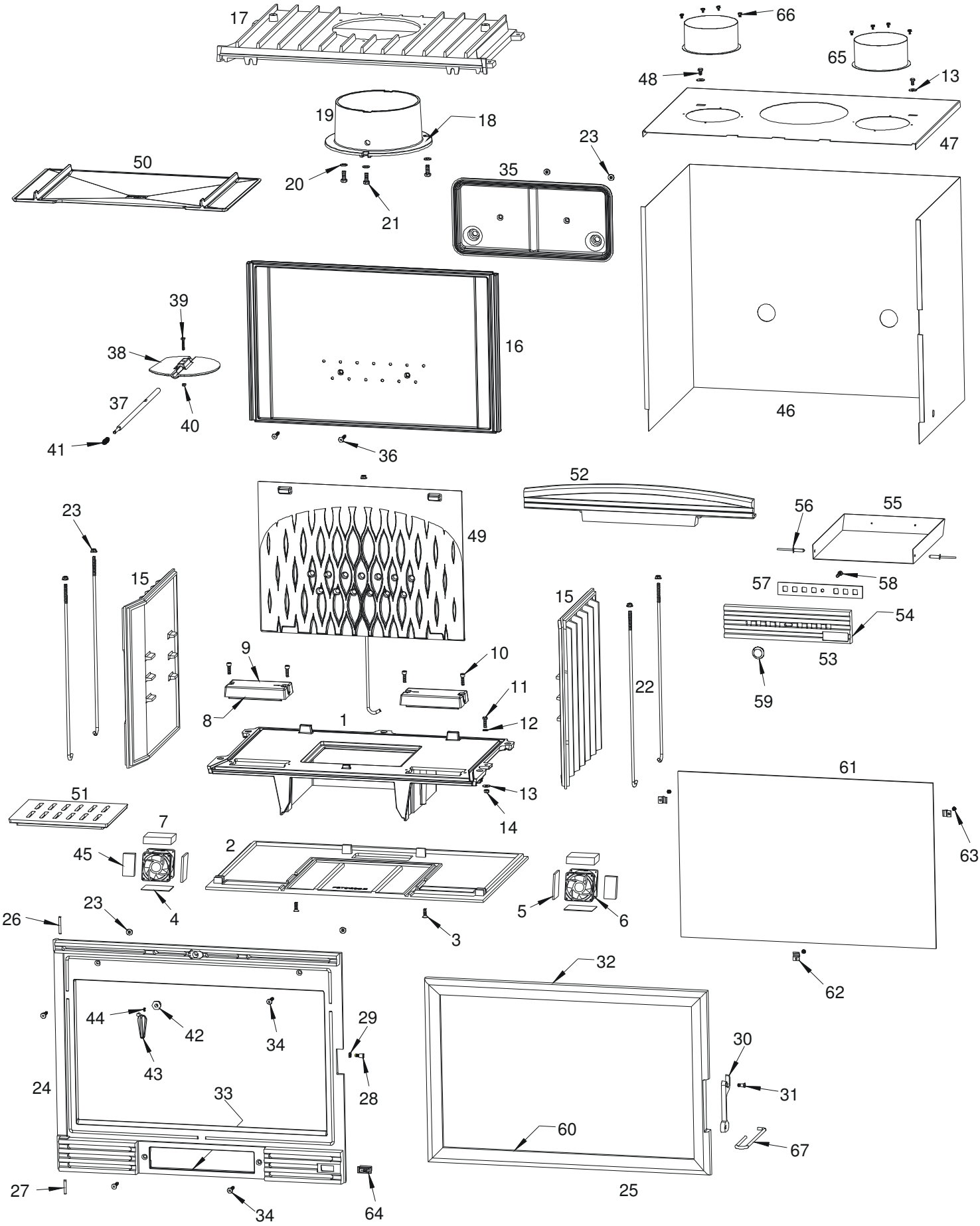

# Insert 700 GV

*Référence:* ***967144***

| Rep | Nbr | Designation | Référence |
|---|---|---|---|
| 1 | 1 | Embase | F670694U |
| 2 | 1 | Socle | F670129B-B |
| 3 | 2 | Vis tête fraisée de 6x20 | AV8636200 |
| 4 | 2 | Carton céramique 120x40x2 | AI713155 |
| 5 | 2 | Carton céramique 102x35x8 | AI713110A |
| 6 | 1 | Appareillage électrique + Ventilateurs | AL000005B |
| 7 | 2 | Laine céramique 115x42x25 | AI701542 |
| 8 | 2 | Joint de 7x3 longueur 0.4 mètre | AI010080 |
| 9 | 2 | Couvercle de turbine | F670690B |
| 10 | 4 | Vis tête cylindrique de 6x20 | AV8666206 |
| 11 | 1 | Vis tête hexagonale de 6x20 | AV8406200 |
| 12 | 1 | Rondelle éventail de 6 | AV4150060 |
| 13 | 3 | Rondelle large de 6 | AV4110060 |
| 14 | 1 | Ecrou de 6 | AV7100060 |
| 15 | 2 | Coté | F670104B |
| 16 | 1 | Fond | F670711B-A |
| 17 | 1 | Avaloir | F670442U |
| 18 | 1 | Joint ∅8 longueur 0,660 mètre | AI303008 |
| 19 | 1 | Buse ∅200 | F670164U |
| 20 | 3 | Rondelle de 8 | AV4100080 |
| 21 | 3 | Vis tête hexagonale de 8x20 | AV8408200 |
| 22 | 5 | Tirant ∅6 longueur 425 | AS700256 |
| 23 | 9 | Ecrou embase de 6 | AV7220060 |
| 24 | 1 | Façade | F670482U-B |
| 25 | 1 | Porte | F680846U |
| 26 | 1 | Axe haut de porte, goupille de 5x40 | AV6305400 |
| 27 | 1 | Axe bas de porte, clou de 5x30 | AS0105300 |
| 28 | 1 | Excentrique de réglage fermeture | AS700253B |
| 29 | 1 | Ecrou bas de réglage fermeture | AV7130060 |
| 30 | 1 | Loquet de porte | F670883U |
| 31 | 1 | Vis de fixation du loquet | AS800251B |
| 32 | 1 | Joint ∅8 longueur 2.1 mètre | AI303008 |
| 33 | 1 | Joint ∅5 longueur 0,495 mètre | AI303005 |
| 34 | 4 | Vis tête fraisée de 6x30 | AV8636300 |
| 35 | 1 | Collecteur | F670712B-A |
| 36 | 2 | Vis tête fraisée de 6x35 | AV8636350 |
| 37 | 1 | Axe de manœuvre de volet | AS700258 |
| 38 | 1 | Volet de buse | F670163B |
| 39 | 1 | Vis tête hexagonale de 5x25 | AV8405250 |
| 40 | 1 | Ecrou de 5 | AV7100050 |
| 41 | 1 | Ressort de rappel | AS700255 |
| 42 | 1 | Ecrou de maintien de l'axe volet de | AS700292 |
| 43 | 1 | Bouton de volet de buse | F670563U |
| 44 | 1 | Vis sans tête pointeau de 4x8 | AV8714080 |
| 45 | 2 | Carton céramique 95x50x8 | AI713950 |
| 46 | 1 | Enveloppe de carénage | AT700200A |
| 47 | 1 | Dessus de carénage | AT700317E |
| 48 | 2 | Vis tête hexagonale de 6x10 | AV8406100 |
| 49 | 1 | Taque décor | F670714B-A |
| 50 | 1 | Déflecteur | F670676B |
| 51 | 1 | Grille foyère | F670122B |
| 52 | 1 | Pare bûches | F670554B |
| 53 | 1 | Façade cendrier | F670103U |
| 54 | 1 | Joint ∅5 longueur 0,629 mètre | AI303005 |
| 55 | 1 | Tiroir cendrier | AT700310E |
| 56 | 2 | Rivet de 5x16 | AV5205160 |
| 57 | 1 | Registre de réglage d'air | F670854U |
| 58 | 1 | Vis tête cylindrique de 6x25 | AV8626250 |
| 59 | 1 | Bouton de manœuvre de réglage d'air | F670120U |
| 60 | 1 | Joint de 7x3 longueur 1.404 mètre | AI010080 |
| 61 | 1 | Vitre 613x397x4 | AX116470 |
| 62 | 3 | Attache de vitre | AS700180A |
| 63 | 3 | Vis tête cylindrique de 4x6 | AV8644067 |
| 64 | 1 | Interrupteur 3 positions | AL713301 |
| 65 | 2 | Manchette ∅125 | AT700312B |
| 66 | 8 | Vis à tôle de 4.2x9,5 | AV8614290 |
| 67 | 1 | Crochet d'ouverture de porte | AS800255 |