CAMINO DESIGN

ΕΝΕΡΓΕΙΑΚΕΣ ΕΣΤΙΕΣ

ΑΕΡΟΘΕΡΜΕΣ | ΜΕ ΘΑΛΑΜΟ ΝΕΡΟΥ | ΕΝΘΕΤΕΣ

www.caminodesign.gr

Περιεχόμενα

4 Εισαγωγή

18 **ΑΕΡΟΘΕΡΜΕΣ ΕΝΕΡΓΕΙΑΚΕΣ ΕΣΤΙΕΣ**
19 CERCHIO
21 PLANO
28 PRISMA
31 QUATTRO
35 TF 3 ΟΨΕΩΝ
40 SPECIAL

43 **IDRO ΕΝΕΡΓΕΙΑΚΕΣ ΕΣΤΙΕΣ**
44 CERCHIO-IDRO
45 PLANO-IDRO
47 PRISMA-IDRO
48 QUATTRO-IDRO
49 VISIO

50 **ΕΝΘΕΤΕΣ ΕΝΕΡΓΕΙΑΚΕΣ ΕΣΤΙΕΣ**
51 MINIFLAME
52 MEDIFLAME

53 **ΑΞΕΣΟΥΑΡ**

45 ΧΡΟΝΙΑ ΕΜΠΕΙΡΙΑΣ

- ΦΙΛΙΚΑ ΠΡΟΣ ΤΟ ΠΕΡΙΒΑΛΛΟΝ ΣΥΣΤΗΜΑΤΑ ΘΕΡΜΑΝΣΗΣ

- ΜΕΓΙΣΤΗ ΕΥΚΟΛΙΑ ΣΤΗ ΧΡΗΣΗ

- ΜΕΓΙΣΤΗ ΜΕΙΩΣΗ ΤΟΥ ΚΟΣΤΟΥΣ ΘΕΡΜΑΝΣΗΣ

Καλώς ήλθατε στον κόσμο μας

Η μακρόχρονη εμπειρία μας σε συνδυασμό με την αγάπη μας για τη φωτιά και τη θέρμανση με βιομάζα, μας έχει οδηγήσει στη δημιουργία ευέλικτων και ενεργειακά αποδοτικών λεβητών και ενεργειακών εστιών με συσκευές υψηλών στάνταρ λειτουργίας, απόδοσης, ασφάλειας και σεβασμού προς το περιβάλλον.

Η εταιρεία

Η πορεία της CaminoDesign στον χώρο της θέρμανσης ξεκίνησε το 1978.
Η αγάπη για την φωτιά και την θέρμανση, έδωσε την ώθηση που χρειαζόταν ώστε σήμερα η CaminoDesign με την πολυετή εμπειρία και την υψηλή τεχνογνωσία να είναι μια εκ των κορυφαίων κατασκευαστών ενεργειακών εστιών στην Ελλάδα με διεθνή αναγνώριση.

Τα προϊόντα της CaminoDesign εξάγονται σε χώρες όπως η Γαλλία, η Ιταλία και η Ισπανία κερδίζοντας την προτίμηση του αγοραστικού κοινού με το μοντέρνο design τους και την αξεπέραστη ποιότητα κατασκευής τους.

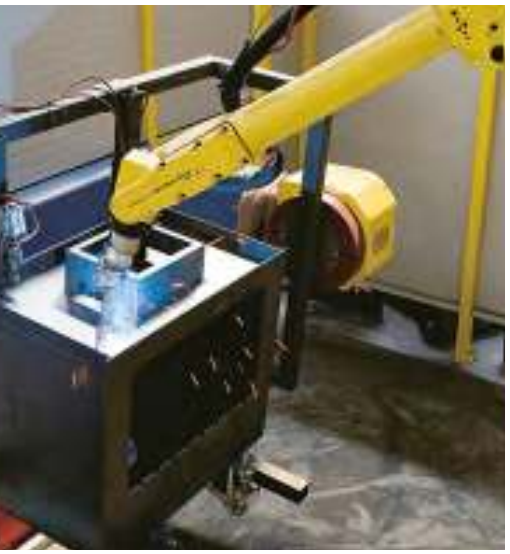

Τμήμα Χυτηρίου

Ο χώρος καύσης είναι το πιο σημαντικό μέρος ενός τζακιού και γι' αυτόν τον λόγο κατασκευάζεται εξολοκλήρου στο ιδιόκτητο χυτήριο στις εγκαταστάσεις μας, χρησιμοποιώντας άριστης ποιότητας και πιστοποιημένο χυτοσίδηρο (GG-20 EN-GJL-200 κατά DIN EN 1561) και ακλουθώντας τις πιο αυστηρές διεθνείς προδιαγραφές χύτευσης. Με αυτόν τρόπο επιτυγχάνεται:

- Εξαιρετική αντοχή στις υψηλές θερμοκρασίες
- Μεγάλη αντοχή στον χρόνο
- Υψηλή απόδοση
- Ασφάλεια στην χρήση
- Εύκολη συντήρηση

SAMOUKATSIDIS
CAMINO
BHTEE PELI

ΕΓΚΑΤΑΣΤΑΣΕΙΣ

Στις υπερσύγχρονες ιδιόκτητες εγκαταστάσεις των 4500 m^2 η ιδέα γίνεται πράξη.

Εδώ σχεδιάζονται τα προϊόντα μας, και υλοποιούνται στην κάθετη γραμμή παραγωγής και το χυτήριο. Στη συνέχεια δοκιμάζονται στο σύγχρονο εργαστήριο δοκιμών, ώστε να είμαστε απόλυτα σίγουροι για το τελικό αποτέλεσμα.

Έρευνα, Σχεδιασμός, Καινοτομία

Στην CaminoDesign η στασιμότητα δεν αποτελεί επιλογή. Γι' αυτό επενδύουμε στην έρευνα νέων λύσεων στην θέρμανση ώστε να είμαστε πάντα ένα βήμα μπροστά. Σχεδιάζουμε τα προϊόντα μας ώστε να κάνουμε την θέρμανση προσιτή για όλους και φιλική για το περιβάλλον. Υλοποιούμε τις ιδέες μας με τα υψηλότερα τεχνολογικά και ποιοτικά στάνταρ, ικανοποιώντας κάθε είδους ανάγκη αλλά και προσωπικού γούστου στην θέρμανση.

Ένα τζάκι εκτός από τα ποιοτικά χαρακτηριστικά και το άριστο φινίρισμα, πρέπει να διαθέτει και την σχεδίαση αυτή που θα του επιτρέψει να διακοσμήσει και να ομορφύνει τον χώρο στον οποίο θα τοποθετηθεί. Στην CaminoDesign το γνωρίζουμε και γι' αυτό έχουμε σχεδιάσει μια πλήρη γκάμα από εστίες που μπορούν να τοποθετηθούν οπουδήποτε.

Ο συνδυασμός υπερσύγχρονων μηχανημάτων παραγωγής, η μεγάλη τεχνογνωσία που έχει αποκτηθεί όλα αυτά τα χρόνια καθώς και η υψηλού επιπέδου κατάρτιση του προσωπικού μας, δίνουν μορφή στις ιδέες μας κατασκευάζοντας προϊόντα υψηλής ποιότητας που ταξιδεύουν σε όλο τον κόσμο.

Εξαιρετική οπτική αίσθηση

Τα κεραμικά κρύσταλλα που χρησιμοποιούνται είναι μονοκόμματα με αντοχή στους 750ºC, ανθεκτικά στις εναλλαγές θερμοκρασίας και στις χημικές αντιδράσεις που προκαλούνται κατά την καύση.

Η αεροκουρτίνα αποτρέπει την επικάθιση καπνιάς και σωματιδίων επάνω στο κρύσταλλο, ώστε να το διατηρεί καθαρό. Ο συνδυασμός της μίνιμαλ σχεδίασης, του κεραμικού κρυστάλλου και της αεροκουρτίνας προσδίδουν στις εστίες μια πανοραμική προβολή της φωτιάς και δημιουργούν μια έντονη ατμόσφαιρα θαλπωρής και χαλάρωσης στο χώρο.

Υψηλή Απόδοση, Χαμηλή Κατανάλωση

Με τις εστίες της Camino Design επιτυγχάνεται ο απόλυτος έλεγχος της φωτιάς, ρυθμίζοντας άριστα την εισαγωγή του πρωτογενούς και δευτερογενούς αέρα καύσης. Η απόδοση των εστιών αυξάνεται κατακόρυφα χάρη στο ρυθμιζόμενο διάφραγμα εκτροπής καυσαερίων και το Damper (κλαπέ) στην τελική απόληξη της εστίας που λειτουργεί αυτόματα με το άνοιγμα και κλείσιμο της πόρτας.

Μεγάλη διάρκεια ζωής

Το στιβαρό σώμα από χαλύβδινο έλασμα μεγάλου πάχους (Monoblock), συγκολλημένο από ρομπότ εξασφαλίζει την στεγανότητα και εκμηδενίζει τη διαφυγή καυσαερίων από την εστία.

Η κορυφαίας ποιότητας πιστοποιημένη GG-20 χυτοσίδηρη επένδυση τοποθετημένη εσωτερικά του θαλάμου καύσης προσφέρει μεγάλη αντοχή σε υψηλές θερμοκρασίες και άριστη αντανάκλαση της θερμότητας. Επίσης η αντικατάσταση οποιουδήποτε μέρους της χυτοσίδηρης επένδυσης γίνεται άμεσα και χωρίς κόπο.

Σεβασμός στο περιβάλλον Πιστοποιήσεις

Η πρωτοποριακή τεχνολογία εξασφαλίζει τη βέλτιστη καύση, η οποία εγγυάται υψηλή απόδοση, χαμηλή κατανάλωση και ελάχιστη εκπομπή μονοξειδίου του άνθρακα (CO) που σημαίνει ότι απαιτείται λιγότερη καύσιμη ύλη μειώνοντας τις περιβαλλοντικές επιπτώσεις. Οι ενεργειακές εστίες πληρούν τους αυστηρότερους Ευρωπαϊκούς κανονισμούς, συμπεριλαμβανομένων των προτύπων CE.

Η Camino Design θέλοντας να διασφαλίσει στο μέγιστο την ικανοποίηση των πελατών της σε θέματα ποιότητας οργάνωσης και προστασίας του περιβάλλοντος, εφαρμόζει το σύστημα διαχείρισης ποιότητας EN ISO 9001:2008.

Σημαντικό μέρος της εστίας είναι ο μηχανισμός ανάρτισης της πόρτας, οι ενισχυμένοι γραμμικοί οδηγοί κύλισης σε συνδυασμό με το στιβαρό σύστημα τροχαλίας-καδένας και αντίβαρου εγγυόνται την ομαλή και χωρίς κραδασμούς λειτουργία. Η προσθήκη ελαστικών στοπ στην αρχή και το τέλος της διαδρομής συντελούν στο αθόρυβο άνοιγμα και κλείσιμο της πόρτας.

Η λειτουργία του Damper εκτροπής καυσαερίου γίνεται αυτόματα με την κίνηση της πόρτας.
Το Damper κλείνει κατά 80% την έξοδο καυσαερίων όταν η πόρτα είναι κλειστή και ανοίγει όταν η πόρτα βρίσκεται σε ανοικτή θέση, επιτυγχάνοντας τη μέγιστη εκμετάλλευση της θερμοκρασίας καυσαερίων.

Ο μοχλός στο εσωτερικό επάνω μέρος του θαλάμου καύσης δίνει τη δυνατότητα απομόνωσης της αυτόματης λειτουργίας του Damper με το άνοιγμα και κλείσιμο της πόρτας.

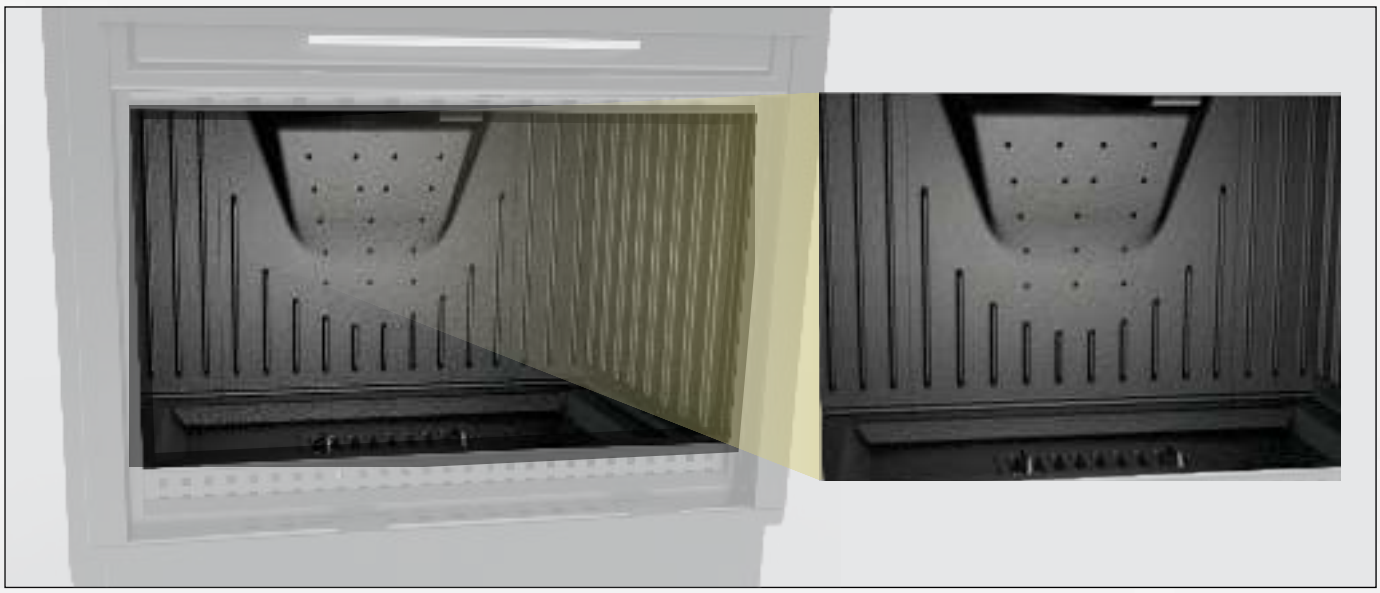

Στην πίσω επιφάνεια του θαλάμου καύσης βρίσκεται το σύστημα δευτερεύουσας καύσης παρέχοντας επιπλέον οξυγόνο στα άκαυστα αέρια, πετυχαίνοντας τέλεια καύση και χαμηλή εκπομπή ρύπων.

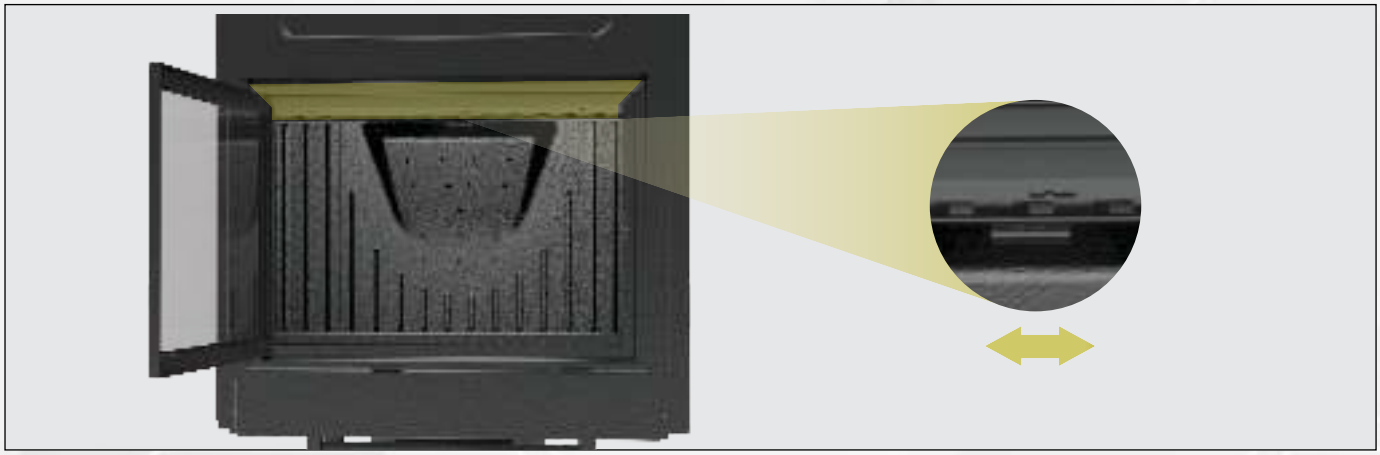

Η ρυθμιζόμενη αεροκουρτίνα διοχετεύει αέρα απευθείας επάνω στο κρύσταλλο αποτρέποντας την προσκόλληση καπνιάς, διατηρώντας το καθαρό.

ΑΕΡΟΘΕΡΜΕΣ ΕΝΕΡΓΕΙΑΚΕΣ ΕΣΤΙΕΣ

Η αερόθερμη έκδοση διαθέτει δύο ή τέσσερις εξόδους θερμού αέρα, ο ανεμιστήρας που βρίσκεται στο κάτω μέρος της εστίας μεταφέρει τον θερμό αέρα μέσω αεραγωγών σε απομακρυσμένα σημεία επιτυγχάνοντας έτσι την θέρμανση περισσότερων χώρων του σπιτιού. Η λειτουργία του ανεμιστήρα ελέγχεται από έναν πολύ εύχρηστο ψηφιακό θερμοστάτη που επιτρέπει το άναμμα, το σβήσιμο και τη ρύθμιση της έντασης του αέρα.

Διανομή θερμού αέρα μέσω εύκαμπτων αεραγωγών σε όλους τους χώρους

Εύκολη διαχείριση ροής θερμού αέρα μέσω ψηφιακού θερμοστάτη και ρυθμιζόμενων περσίδων

IDRO
ΕΝΕΡΓΕΙΑΚΕΣ ΕΣΤΙΕΣ

Η ενεργειακή εστία IDRO δίνει τη δυνατότητα το τζάκι να γίνει η κύρια πηγή θέρμανσης του σπιτιού ή να συνδεθεί παράλληλα με το υπάρχον σύστημα. Το μεγαλύτερο μέρος της θερμότητας μεταφέρεται στο νερό, το οποίο μέσω θερμαντικών σωμάτων θερμαίνει όλους τους χώρους. Επιπρόσθετα, υπάρχει δυνατότητα σύνδεσης με Boiler για παραγωγή ζεστού νερού οικιακής χρήσης. Σε όλα τα μοντέλα IDRO παρέχεται προαιρετικά θερμοθάλαμος και ανεμιστήρας για την εκμετάλλευση της θερμότητας που συσσωρεύεται στα τοιχώματα της εστίας.

Παράλληλη σύνδεση με
την υπάρχουσα
εγκατάσταση

Ζεστό νερό για
οικιακή χρήση

Ταυτόχρονη λειτουργία
με το υπάρχον σύστημα
θέρμανσης
(π.χ. Λέβητας Pellet)

ΑΕΡΟΘΕΡΜΕΣ

CERCHIO
PLANO
PRISMA
QUATTRO
TF 3 ΟΨΕΩΝ
SPECIAL

CERCHIO SL 519

ΤΟΙΧΟΣ ΓΩΝΙΑ

ΤΕΧΝΙΚΑ ΧΑΡΑΚΤΗΡΙΣΤΙΚΑ

Θερμική ισχύς		KW	13,5
Ονομαστική κατανάλωση		Kg/h	4 - 6
Θερμική απόδοση		%	70
CO (σε 13% O^2)		%	230,58
Βάρος εστίας (με θερμοθάλαμο & παρελκόμενα χωρίς συσκευασία)		kg	260
Διάμετρος εξόδου καυσαερίων		cm	Ø 250
Μέσος όρος θερμ. εξόδου καυσαερίων		°C	290
Καύσιμο			ΞΥΛΟ - ΞΥΛ. ΒΙΟΜΑΖΑ
Συνεχής λειτουργία		h	8
Εξωτερικές διαστάσεις		cm	89,5 X 73,7 X 176
Διαστάσεις ανοίγματος προσαγωγής αέρα καύσης		mm	Ø 150 ή (85 m^3/h)
Παροχή αέρα αερόθερμου	Είσοδος	mm	2X Ø 120
	Έξοδος	mm	2X Ø 100 (300 m^3/h)
Αριθμός έκθεσης δοκιμής			CE-Δ07-14
Εγκεκριμένο βάση προτύπου			EN 13229

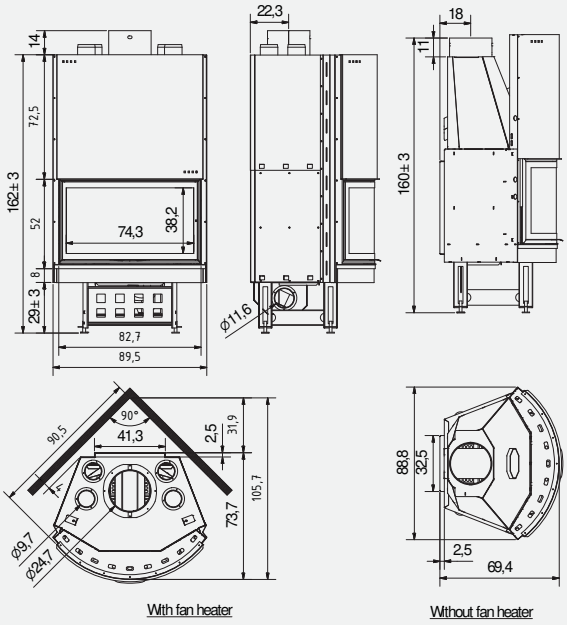

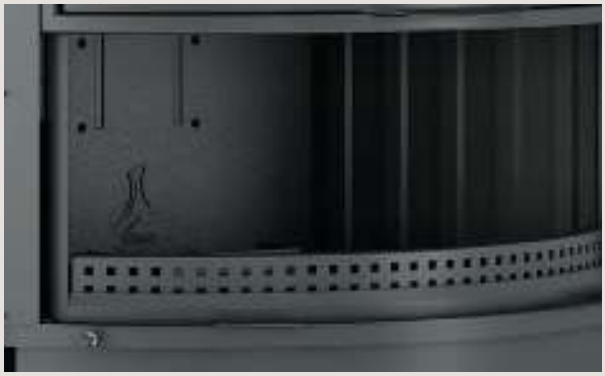

CERCHIO SLH 450

ΤΟΙΧΟΣ ΓΩΝΙΑ

ΤΕΧΝΙΚΑ ΧΑΡΑΚΤΗΡΙΣΤΙΚΑ

Θερμική ισχύς		KW	13
Ονομαστική κατανάλωση		Kg/h	4 - 6
Θερμική απόδοση		%	70
CO (σε 13% O^2)		%	225,91
Βάρος εστίας (με θερμοθάλαμο & παρελκόμενα χωρίς συσκευασία)		kg	262
Διάμετρος εξόδου καυσαερίων		cm	Ø 250
Μέσος όρος θερμ. εξόδου καυσαερίων		°C	290
Καύσιμο			ΞΥΛΟ - ΞΥΛ. ΒΙΟΜΑΖΑ
Συνεχής λειτουργία		h	8
Εξωτερικές διαστάσεις		cm	77,4 X 67,3 X 190,8
Διαστάσεις ανοίγματος προσαγωγής αέρα καύσης		mm	Ø 150 ή (85 m^3/h)
Παροχή αέρα αερόθερμου	Είσοδος	mm	2X Ø 120
	Έξοδος	mm	2X Ø 100 (300 m^3/h)
Αριθμός έκθεσης δοκιμής			CE-Δ07-15
Εγκεκριμένο βάση προτύπου			EN 13229

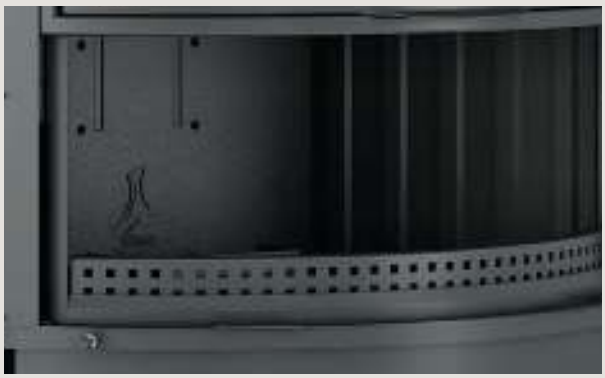

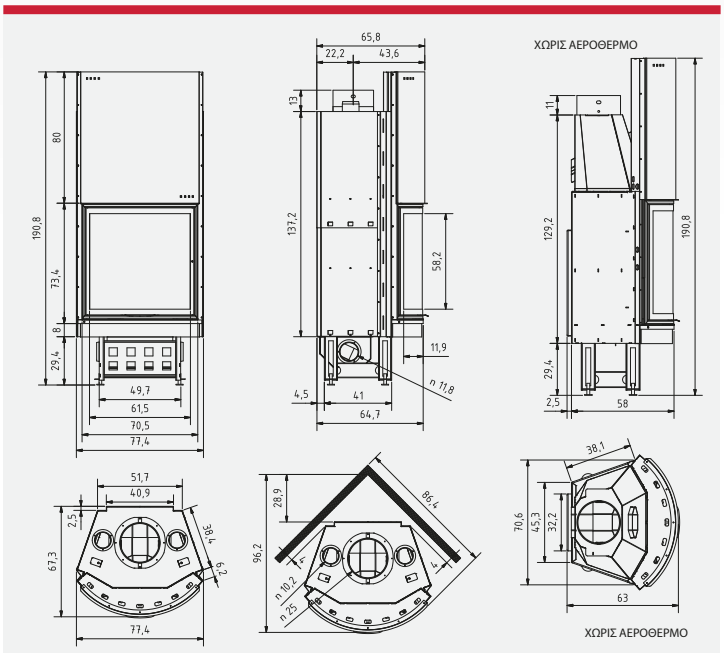

PLANO EF 730

ΤΟΙΧΟΣ ΓΩΝΙΑ

ΤΕΧΝΙΚΑ ΧΑΡΑΚΤΗΡΙΣΤΙΚΑ

Θερμική ισχύς		KW	12,2
Ονομαστική κατανάλωση		Kg/h	4 - 6
Θερμική απόδοση		%	70
CO (σε 13% O^2)		%	225,77
Βάρος εστίας (με θερμοθάλαμο & παρελκόμενα χωρίς συσκευασία)		kg	235
Διάμετρος εξόδου καυσαερίων		cm	Ø 250
Μέσος όρος θερμ. εξόδου καυσαερίων		°C	290
Καύσιμο			ΞΥΛΟ - ΞΥΛ. ΒΙΟΜΑΖΑ
Συνεχής λειτουργία		h	8
Εξωτερικές διαστάσεις		cm	81,9 X 52,5 X 181,8
Διαστάσεις ανοίγματος προσαγωγής αέρα καύσης		mm	Ø 150 ή (85 m^3/h)
Παροχή αέρα αερόθερμου	Είσοδος	mm	2X Ø 120
	Έξοδος	mm	2X Ø 100 (300 m^3/h)
Αριθμός έκθεσης δοκιμής			CE-Δ07-03
Εγκεκριμένο βάση προτύπου			EN 13229

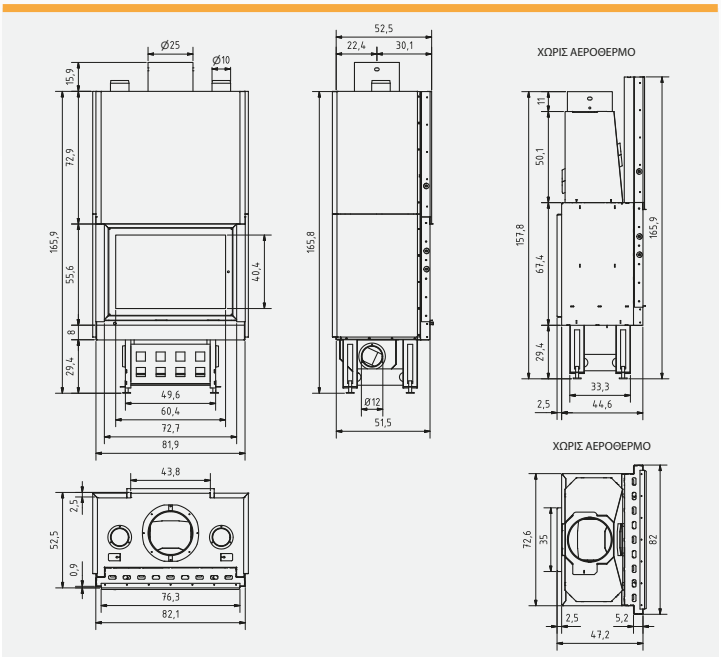

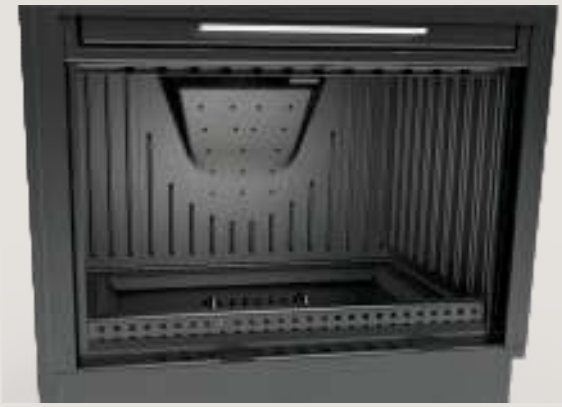

PLANO EF 810

ΤΟΙΧΟΣ ΓΩΝΙΑ

ΤΕΧΝΙΚΑ ΧΑΡΑΚΤΗΡΙΣΤΙΚΑ

Θερμική ισχύς		KW	12,8
Ονομαστική κατανάλωση		Kg/h	4 - 6
Θερμική απόδοση		%	76
CO (σε 13% O^2)		%	230,66
Βάρος εστίας (με θερμοθάλαμο & παρελκόμενα χωρίς συσκευασία)		kg	265
Διάμετρος εξόδου καυσαερίων		cm	Ø 250
Μέσος όρος θερμ. εξόδου καυσαερίων		°C	290
Καύσιμο			ΞΥΛΟ - ΞΥΛ. ΒΙΟΜΑΖΑ
Συνεχής λειτουργία		h	8
Εξωτερικές διαστάσεις		cm	89,5 X 59,8 X 158,3
Διαστάσεις ανοίγματος προσαγωγής αέρα καύσης		mm	Ø 150 ή (85 m^3/h)
Παροχή αέρα αερόθερμου	Είσοδος	mm	2X Ø 120
	Έξοδος	mm	2X Ø 100 (300 m^3/h)
Αριθμός έκθεσης δοκιμής			CE-Δ07-04
Εγκεκριμένο βάση προτύπου			EN 13229

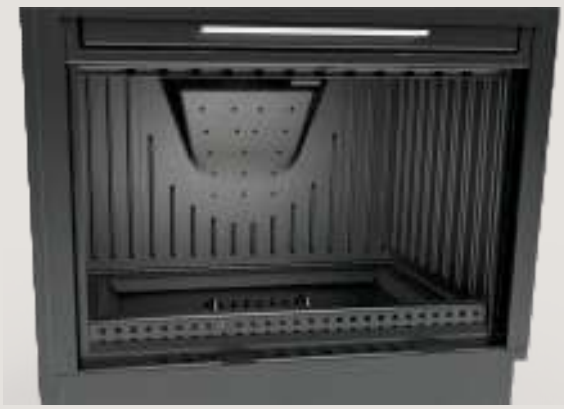

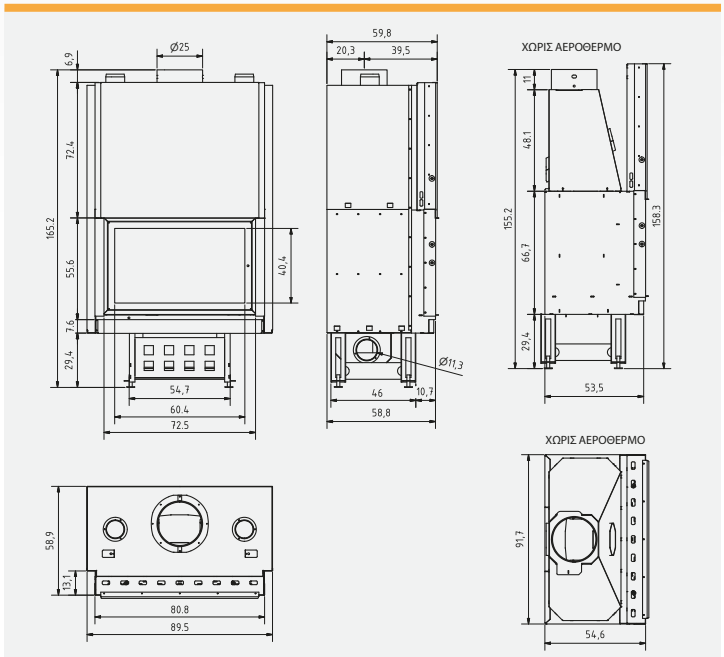

PLANO EF 910

ΤΟΙΧΟΣ ΓΩΝΙΑ

ΤΕΧΝΙΚΑ ΧΑΡΑΚΤΗΡΙΣΤΙΚΑ

Θερμική ισχύς		KW	13
Ονομαστική κατανάλωση		Kg/h	4 - 6
Θερμική απόδοση		%	70
CO (σε 13% O^2)		%	234,09
Βάρος εστίας (με θερμοθάλαμο & παρελκόμενα χωρίς συσκευασία)		kg	290
Διάμετρος εξόδου καυσαερίων		cm	Ø 250
Μέσος όρος θερμ. εξόδου καυσαερίων		°C	290
Καύσιμο			ΞΥΛΟ - ΞΥΛ. BIOMAZA
Συνεχής λειτουργία		h	8
Εξωτερικές διαστάσεις		cm	100,5 X 58,9 X 165,1
Διαστάσεις ανοίγματος προσαγωγής αέρα καύσης		mm	Ø 150 ή (85 m^3/h)
Παροχή αέρα αερόθερμου	Είσοδος	mm	2X Ø 120
	Έξοδος	mm	2X Ø 100 (300 m^3/h)
Αριθμός έκθεσης δοκιμής			CE-Δ07-05
Εγκεκριμένο βάση προτύπου			EN 13229

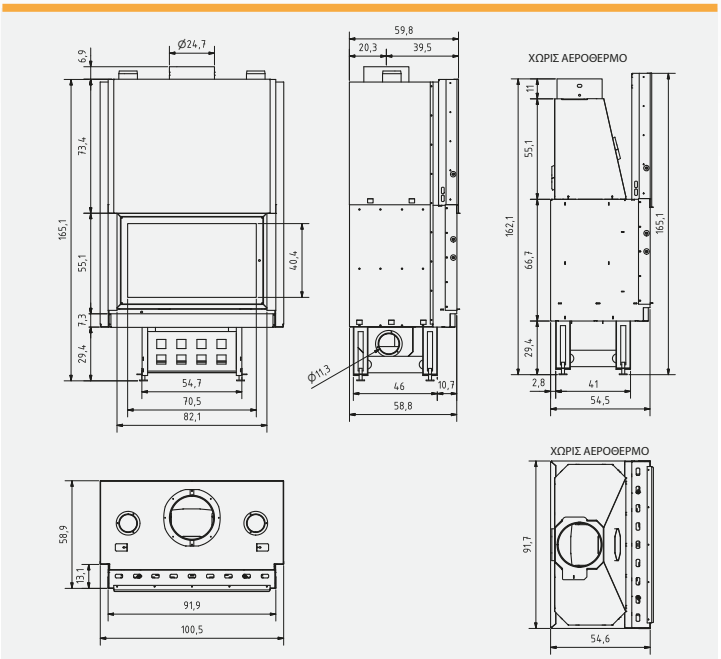

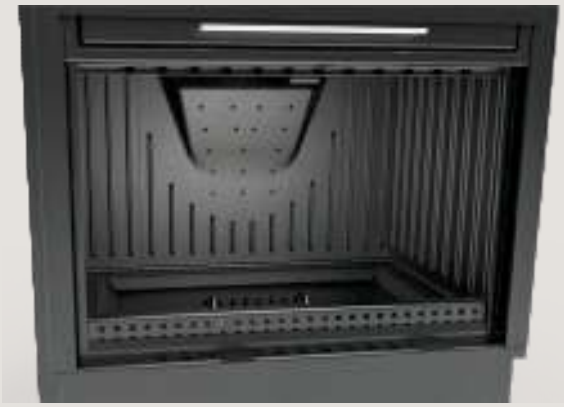

PLANO EF 1010

ΤΟΙΧΟΣ ΓΩΝΙΑ

ΤΕΧΝΙΚΑ ΧΑΡΑΚΤΗΡΙΣΤΙΚΑ

Θερμική ισχύς		KW	13,3
Ονομαστική κατανάλωση		Kg/h	4 - 6
Θερμική απόδοση		%	75
CO (σε 13% O^2)		%	235,56
Βάρος εστίας (με θερμοθάλαμο & παρελκόμενα χωρίς συσκευασία)		kg	308
Διάμετρος εξόδου καυσαερίων		cm	Ø 250
Μέσος όρος θερμ. εξόδου καυσαερίων		°C	290
Καύσιμο			ΞΥΛΟ - ΞΥΛ. ΒΙΟΜΑΖΑ
Συνεχής λειτουργία		h	8
Εξωτερικές διαστάσεις		cm	110,5 X 62,4 X 187,7
Διαστάσεις ανοίγματος προσαγωγής αέρα καύσης		mm	Ø 150 ή (85 m^3/h)
Παροχή αέρα αερόθερμου	Είσοδος	mm	2X Ø 120
	Έξοδος	mm	2X Ø 100 (300 m^3/h)
Αριθμός έκθεσης δοκιμής			CE-Δ07-01
Εγκεκριμένο βάση προτύπου			EN 13229

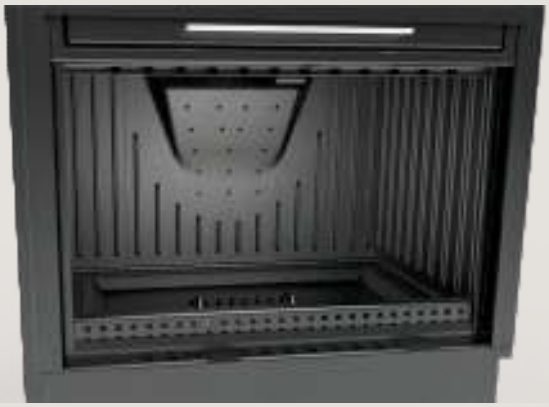

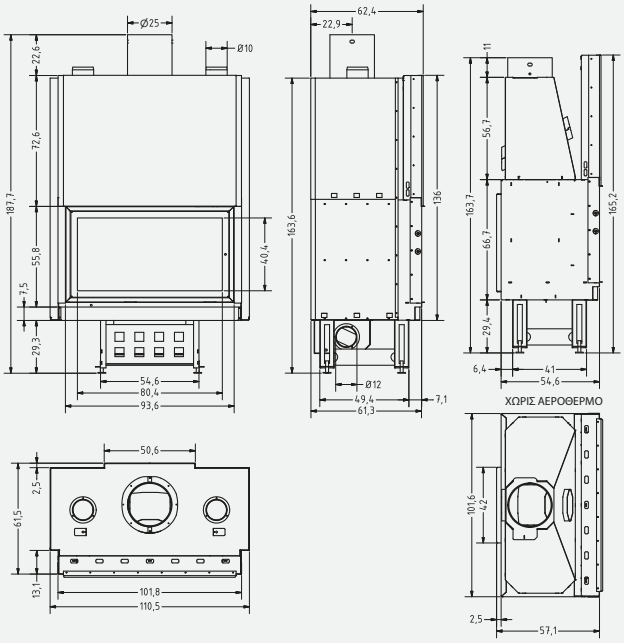

PLANO EF 1210

ΤΟΙΧΟΣ ΓΩΝΙΑ

ΤΕΧΝΙΚΑ ΧΑΡΑΚΤΗΡΙΣΤΙΚΑ

Θερμική ισχύς		KW	13,5
Ονομαστική κατανάλωση		Kg/h	4 - 6
Θερμική απόδοση		%	75
CO (σε 13% O^2)		%	340,51
Βάρος εστίας (με θερμοθάλαμο & παρελκόμενα χωρίς συσκευασία)		kg	383
Διάμετρος εξόδου καυσαερίων		cm	Ø 250
Μέσος όρος θερμ. εξόδου καυσαερίων		°C	290
Καύσιμο			ΞΥΛΟ - ΞΥΛ. ΒΙΟΜΑΖΑ
Συνεχής λειτουργία		h	8
Εξωτερικές διαστάσεις		cm	134,5 X 66,3 X 203,6
Διαστάσεις ανοίγματος προσαγωγής αέρα καύσης		mm	Ø 150 ή (85 m^3/h)
Παροχή αέρα αερόθερμου	Είσοδος	mm	2X Ø 120
	Έξοδος	mm	2X Ø 100 (300 m^3/h)
Αριθμός έκθεσης δοκιμής			CE-Δ07-02
Εγκεκριμένο βάση προτύπου			EN 13229

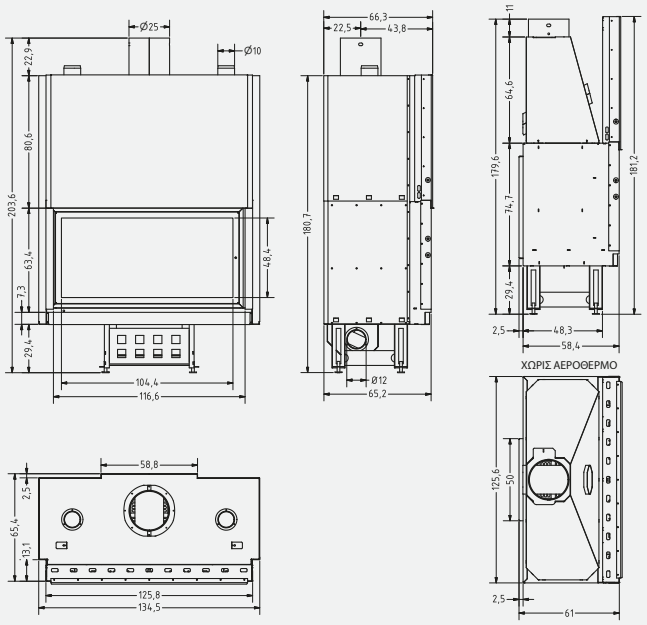

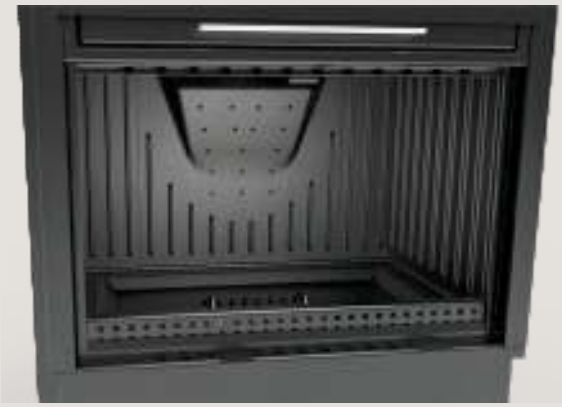

PLANO EFH 550

ΤΟΙΧΟΣ ΓΩΝΙΑ

ΤΕΧΝΙΚΑ ΧΑΡΑΚΤΗΡΙΣΤΙΚΑ

Θερμική ισχύς		KW	15,1
Ονομαστική κατανάλωση		Kg/h	4 - 6
Θερμική απόδοση		%	74
CO (σε 13% O^2)		%	223,46
Βάρος εστίας (με θερμοθάλαμο & παρελκόμενα χωρίς συσκευασία)		kg	240
Διάμετρος εξόδου καυσαερίων		cm	Ø 250
Μέσος όρος θερμ. εξόδου καυσαερίων		°C	290
Καύσιμο			ΞΥΛΟ - ΞΥΛ. ΒΙΟΜΑΖΑ
Συνεχής λειτουργία		h	8
Εξωτερικές διαστάσεις		cm	66,3 X 50,9 X 192,8
Διαστάσεις ανοίγματος προσαγωγής αέρα καύσης		mm	Ø 150 ή (85 m^3/h)
Παροχή αέρα αερόθερμου	Είσοδος	mm	2X Ø 120
	Έξοδος	mm	2X Ø 100 (300 m^3/h)
Αριθμός έκθεσης δοκιμής			CE-Δ07-06
Εγκεκριμένο βάση προτύπου			EN 13229

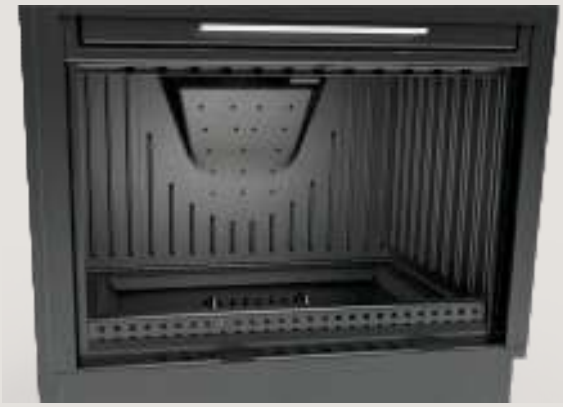

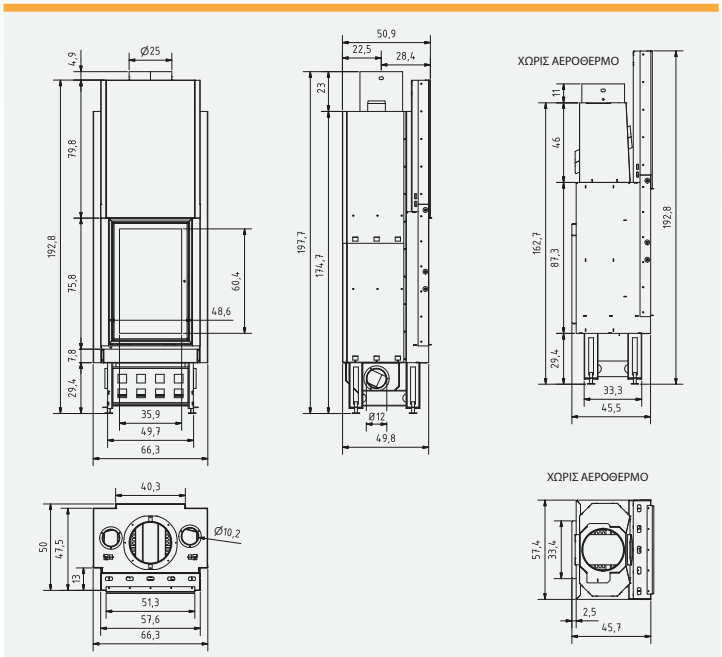

PLANO EFH 700

ΤΟΙΧΟΣ ΓΩΝΙΑ

ΤΕΧΝΙΚΑ ΧΑΡΑΚΤΗΡΙΣΤΙΚΑ

Θερμική ισχύς		KW	15,8
Ονομαστική κατανάλωση		Kg/h	4 - 6
Θερμική απόδοση		%	70
CO (σε 13% O^2)		%	226,85
Βάρος εστίας (με θερμοθάλαμο & παρελκόμενα χωρίς συσκευασία)		kg	294
Διάμετρος εξόδου καυσαερίων		cm	Ø 250
Μέσος όρος θερμ. εξόδου καυσαερίων		°C	290
Καύσιμο			ΞΥΛΟ - ΞΥΛ. ΒΙΟΜΑΖΑ
Συνεχής λειτουργία		h	8
Εξωτερικές διαστάσεις		cm	78,9 X 58,2 X 194
Διαστάσεις ανοίγματος προσαγωγής αέρα καύσης		mm	Ø 150 ή (85 m^3/h)
Παροχή αέρα αερόθερμου	Είσοδος	mm	2X Ø 120
	Έξοδος	mm	2X Ø 100 (300 m^3/h)
Αριθμός έκθεσης δοκιμής			CE-Δ07-07
Εγκεκριμένο βάση προτύπου			EN 13229

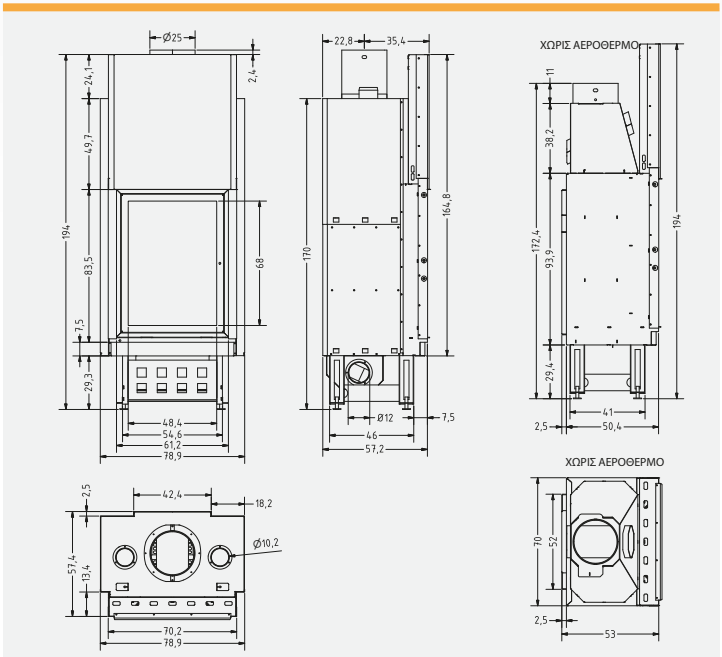

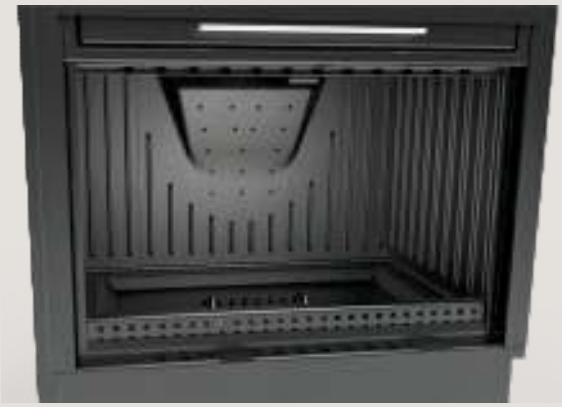

PRISMA PF 770

ΤΟΙΧΟΣ ΓΩΝΙΑ

ΤΕΧΝΙΚΑ ΧΑΡΑΚΤΗΡΙΣΤΙΚΑ

Θερμική ισχύς		KW	11,5
Ονομαστική κατανάλωση		Kg/h	4 - 6
Θερμική απόδοση		%	70
CO (σε 13% O^2)		%	229,98
Βάρος εστίας (με θερμοθάλαμο & παρελκόμενα χωρίς συσκευασία)		kg	225
Διάμετρος εξόδου καυσαερίων		cm	Ø 250
Μέσος όρος θερμ. εξόδου καυσαερίων		°C	290
Καύσιμο			ΞΥΛΟ - ΞΥΛ. ΒΙΟΜΑΖΑ
Συνεχής λειτουργία		h	8
Εξωτερικές διαστάσεις		cm	85,7 X 61,7 X 163,3
Διαστάσεις ανοίγματος προσαγωγής αέρα καύσης		mm	Ø 150 ή (85 m^3/h)
Παροχή αέρα αερόθερμου	Είσοδος	mm	2X Ø 120
	Έξοδος	mm	2X Ø 100 (300 m^3/h)
Αριθμός έκθεσης δοκιμής			CE-Δ07-08
Εγκεκριμένο βάση προτύπου			EN 13229

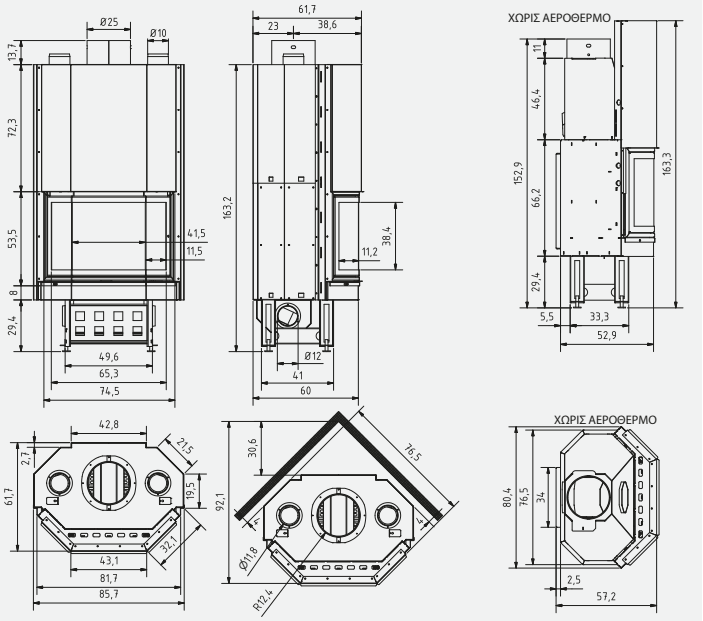

PRISMA PF 880

ΤΟΙΧΟΣ ΓΩΝΙΑ

ΤΕΧΝΙΚΑ ΧΑΡΑΚΤΗΡΙΣΤΙΚΑ

Θερμική ισχύς		KW	13
Ονομαστική κατανάλωση		Kg/h	4 - 6
Θερμική απόδοση		%	75
CO (σε 13% O^2)		%	231,32
Βάρος εστίας (με θερμοθάλαμο & παρελκόμενα χωρίς συσκευασία)		kg	253
Διάμετρος εξόδου καυσαερίων		cm	Ø 250
Μέσος όρος θερμ. εξόδου καυσαερίων		°C	290
Καύσιμο			ΞΥΛΟ - ΞΥΛ. ΒΙΟΜΑΖΑ
Συνεχής λειτουργία		h	8
Εξωτερικές διαστάσεις		cm	97,3 X 64,2 X 167,8
Διαστάσεις ανοίγματος προσαγωγής αέρα καύσης		mm	Ø 150 ή (85 m^3/h)
Παροχή αέρα αερόθερμου	Είσοδος	mm	2X Ø 120
	Έξοδος	mm	2X Ø 100 (300 m^3/h)
Αριθμός έκθεσης δοκιμής			CE-Δ07-09
Εγκεκριμένο βάση προτύπου			EN 13229

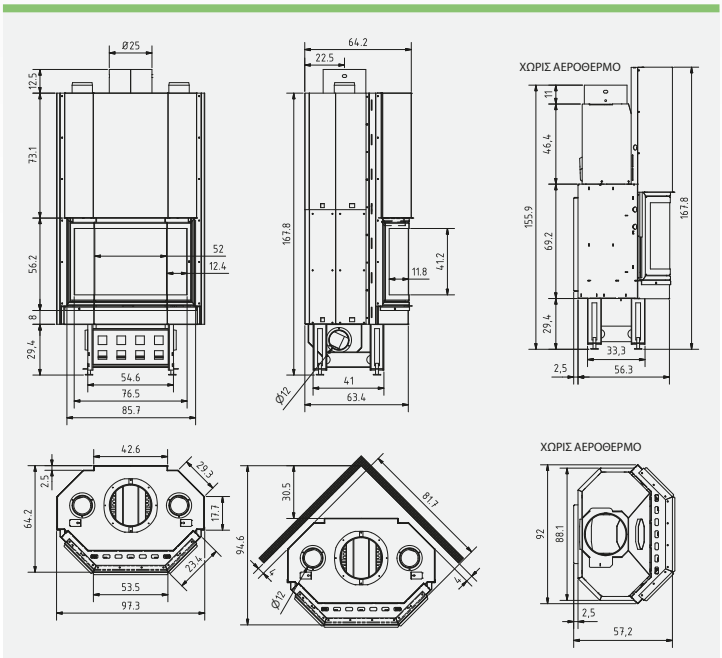

PRISMA PFH 450

ΤΟΙΧΟΣ ΓΩΝΙΑ

ΤΕΧΝΙΚΑ ΧΑΡΑΚΤΗΡΙΣΤΙΚΑ

Θερμική ισχύς		KW	9
Ονομαστική κατανάλωση		Kg/h	4 - 6
Θερμική απόδοση		%	75
CO (σε 13% O^2)		%	225,59
Βάρος εστίας (με θερμοθάλαμο & παρελκόμενα χωρίς συσκευασία)		kg	258
Διάμετρος εξόδου καυσαερίων		cm	Ø 250
Μέσος όρος θερμ. εξόδου καυσαερίων		°C	290
Καύσιμο			ΞΥΛΟ - ΞΥΛ. ΒΙΟΜΑΖΑ
Συνεχής λειτουργία		h	8
Εξωτερικές διαστάσεις		cm	71,4 X 66,3 X 190,7
Διαστάσεις ανοίγματος προσαγωγής αέρα καύσης		mm	Ø 150 ή (85 m^3/h)
Παροχή αέρα αερόθερμου	Είσοδος	mm	2X Ø 120
	Έξοδος	mm	2X Ø 100 (300 m^3/h)
Αριθμός έκθεσης δοκιμής			CE-Δ07-010
Εγκεκριμένο βάση προτύπου			EN 13229

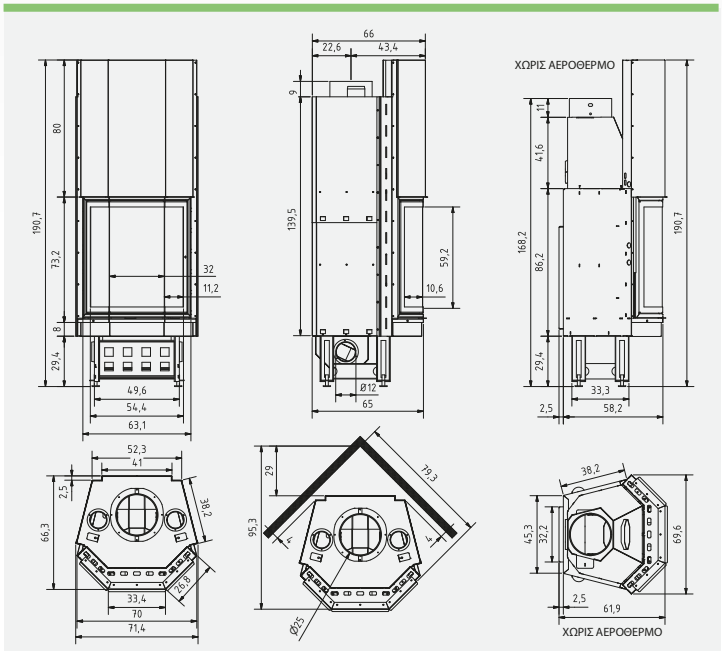

QUATTRO QL 500

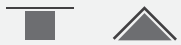

ΤΟΙΧΟΣ ΓΩΝΙΑ

ΤΕΧΝΙΚΑ ΧΑΡΑΚΤΗΡΙΣΤΙΚΑ

Θερμική ισχύς		KW	13
Ονομαστική κατανάλωση		Kg/h	4 - 6
Θερμική απόδοση		%	74
CO (σε 13% O^2)		%	224,64
Βάρος εστίας (με θερμοθάλαμο & παρελκόμενα χωρίς συσκευασία)		kg	207
Διάμετρος εξόδου καυσαερίων		cm	Ø 250
Μέσος όρος θερμ. εξόδου καυσαερίων		°C	290
Καύσιμο			ΞΥΛΟ - ΞΥΛ. ΒΙΟΜΑΖΑ
Συνεχής λειτουργία		h	8
Εξωτερικές διαστάσεις		cm	61,2 X 62 X 159,2
Διαστάσεις ανοίγματος προσαγωγής αέρα καύσης		mm	Ø 150 ή (85 m^3/h)
Παροχή αέρα αερόθερμου	Είσοδος	mm	2X Ø 120
	Έξοδος	mm	2X Ø 100 (300 m^3/h)
Αριθμός έκθεσης δοκιμής			CE-Δ07-11
Εγκεκριμένο βάση προτύπου			EN 13229

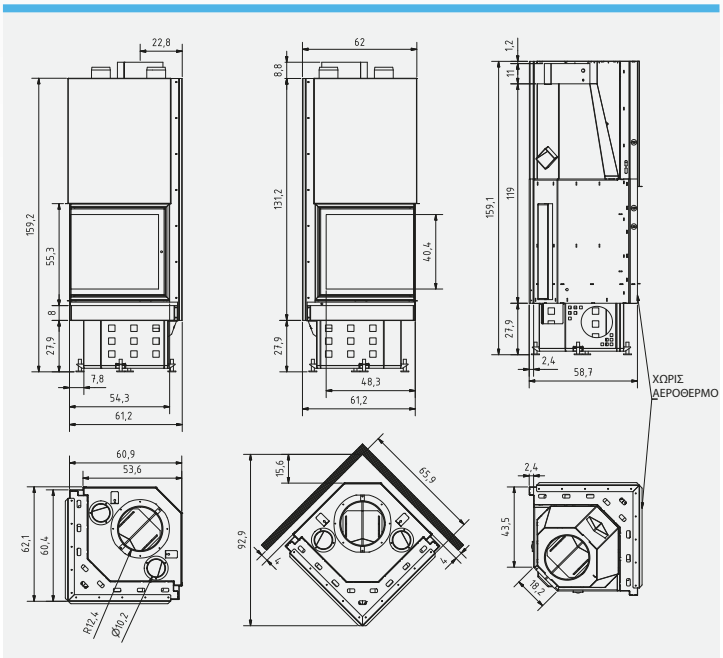

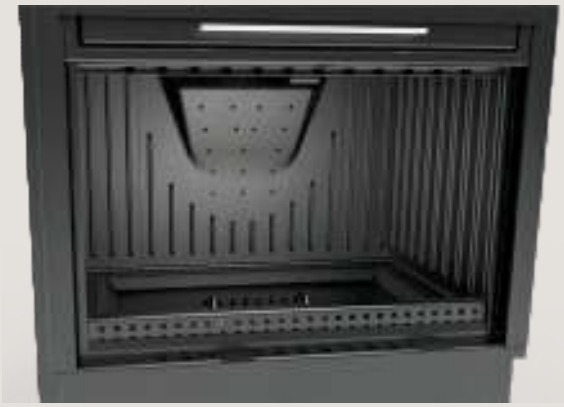

QUATTRO QL 600

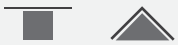

ΤΕΧΝΙΚΑ ΧΑΡΑΚΤΗΡΙΣΤΙΚΑ

Θερμική ισχύς		KW	16,3
Ονομαστική κατανάλωση		Kg/h	4 - 6
Θερμική απόδοση		%	74
CO (σε 13% O^2)		%	225,91
Βάρος εστίας (με θερμοθάλαμο & παρελκόμενα χωρίς συσκευασία)		kg	238
Διάμετρος εξόδου καυσαερίων		cm	Ø 250
Μέσος όρος θερμ. εξόδου καυσαερίων		°C	290
Καύσιμο			ΞΥΛΟ - ΞΥΛ. ΒΙΟΜΑΖΑ
Συνεχής λειτουργία		h	8
Εξωτερικές διαστάσεις		cm	85,6 X 51,6 X 171,1
Διαστάσεις ανοίγματος προσαγωγής αέρα καύσης		mm	Ø 150 ή (85 m^3/h)
Παροχή αέρα αερόθερμου	Είσοδος	mm	2X Ø 120
	Έξοδος	mm	2X Ø 100 (300 m^3/h)
Αριθμός έκθεσης δοκιμής			CE-Δ07-12
Εγκεκριμένο βάση προτύπου			EN 13229

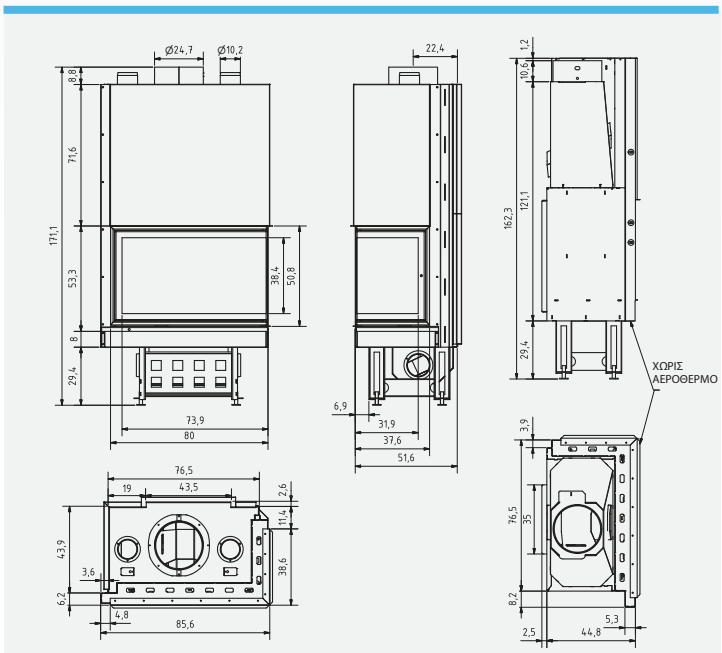

QUATTRO QL 810

ΤΟΙΧΟΣ ΓΩΝΙΑ

ΤΕΧΝΙΚΑ ΧΑΡΑΚΤΗΡΙΣΤΙΚΑ

Θερμική ισχύς		KW	16
Ονομαστική κατανάλωση		Kg/h	4 - 6
Θερμική απόδοση		%	75
CO (σε 13% O^2)		%	230,70
Βάρος εστίας (με θερμοθάλαμο & παρελκόμενα χωρίς συσκευασία)		kg	275
Διάμετρος εξόδου καυσαερίων		cm	Ø 250
Μέσος όρος θερμ. εξόδου καυσαερίων		°C	290
Καύσιμο			ΞΥΛΟ - ΞΥΛ. ΒΙΟΜΑΖΑ
Συνεχής λειτουργία		h	8
Εξωτερικές διαστάσεις		cm	89,8 X 62,5 X 186,8
Διαστάσεις ανοίγματος προσαγωγής αέρα καύσης		mm	Ø 150 ή (85 m^3/h)
Παροχή αέρα αερόθερμου	Είσοδος	mm	2X Ø 120
	Έξοδος	mm	2X Ø 100 (300 m^3/h)
Αριθμός έκθεσης δοκιμής			CE-Δ07-13
Εγκεκριμένο βάση προτύπου			EN 13229

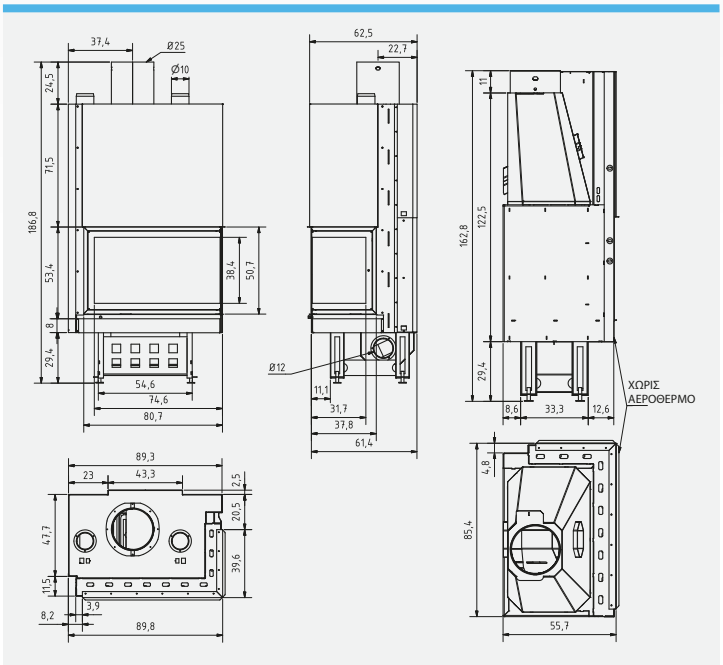

QUATTRO QL 1000

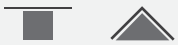

ΤΕΧΝΙΚΑ ΧΑΡΑΚΤΗΡΙΣΤΙΚΑ

Θερμική ισχύς		KW	16,3
Ονομαστική κατανάλωση		Kg/h	4 - 6
Θερμική απόδοση		%	75
CO (σε 13% O^2)		%	225,91
Βάρος εστίας (με θερμοθάλαμο & παρελκόμενα χωρίς συσκευασία)		kg	238
Διάμετρος εξόδου καυσαερίων		cm	Ø 250
Μέσος όρος θερμ. εξόδου καυσαερίων		°C	290
Καύσιμο			ΞΥΛΟ - ΞΥΛ. ΒΙΟΜΑΖΑ
Συνεχής λειτουργία		h	8
Εξωτερικές διαστάσεις		cm	113 X 65,1 X 180
Διαστάσεις ανοίγματος προσαγωγής αέρα καύσης		mm	Ø 150 ή (85 m^3/h)
Παροχή αέρα αερόθερμου	Είσοδος	mm	2X Ø 120
	Έξοδος	mm	2X Ø 100 (300 m^3/h)

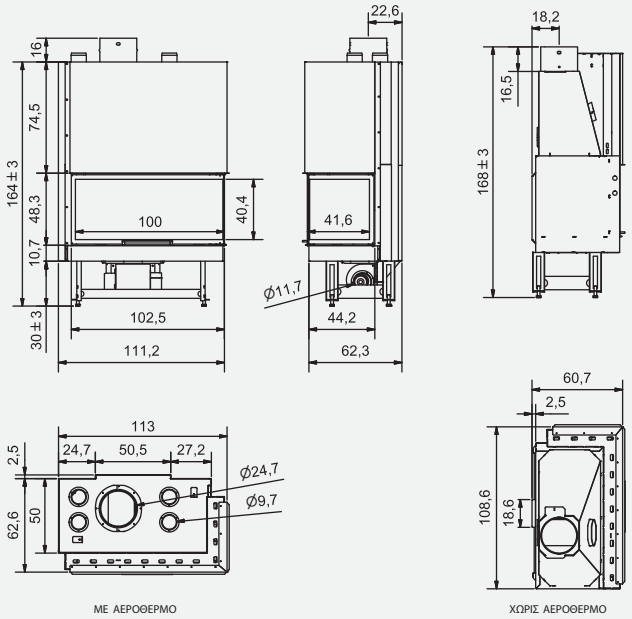

TF 600 B

ΤΟΙΧΟΣ ΓΩΝΙΑ

ΤΕΧΝΙΚΑ ΧΑΡΑΚΤΗΡΙΣΤΙΚΑ

Θερμική ισχύς		KW	12
Ονομαστική κατανάλωση		Kg/h	4 - 6
Θερμική απόδοση		%	70
CO (σε 13% O^2)		%	230,70
Βάρος εστίας (με θερμοθάλαμο & παρελκόμενα χωρίς συσκευασία)		kg	275
Διάμετρος εξόδου καυσαερίων		cm	Ø 250
Μέσος όρος θερμ. εξόδου καυσαερίων		°C	290
Καύσιμο			ΞΥΛΟ - ΞΥΛ. ΒΙΟΜΑΖΑ
Συνεχής λειτουργία		h	8
Εξωτερικές διαστάσεις		cm	65,2 X 63,6 X 182
Διαστάσεις ανοίγματος προσαγωγής αέρα καύσης		mm	Ø 150 ή (85 m^3/h)
Παροχή αέρα αερόθερμου	Είσοδος	mm	1X Ø 120
	Έξοδος	mm	2X Ø 100 (300 m^3/h)

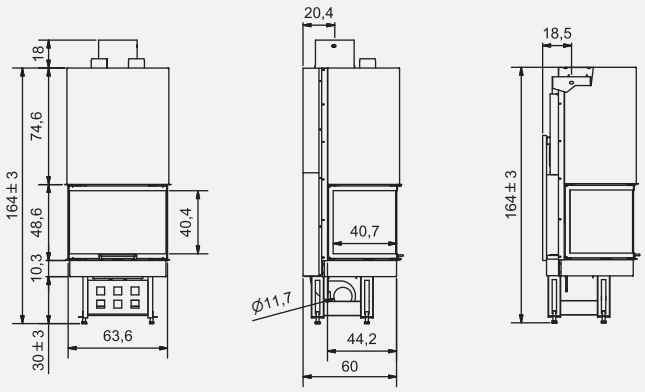

ΜΕ ΑΕΡΟΘΕΡΜΟ ΧΩΡΙΣ ΑΕΡΟΘΕΡΜΟ

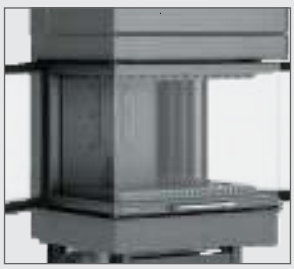

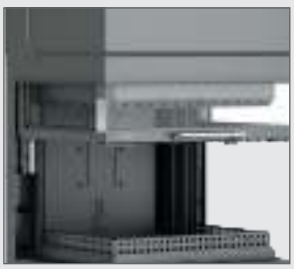

TF 800 B

ΤΟΙΧΟΣ ΓΩΝΙΑ

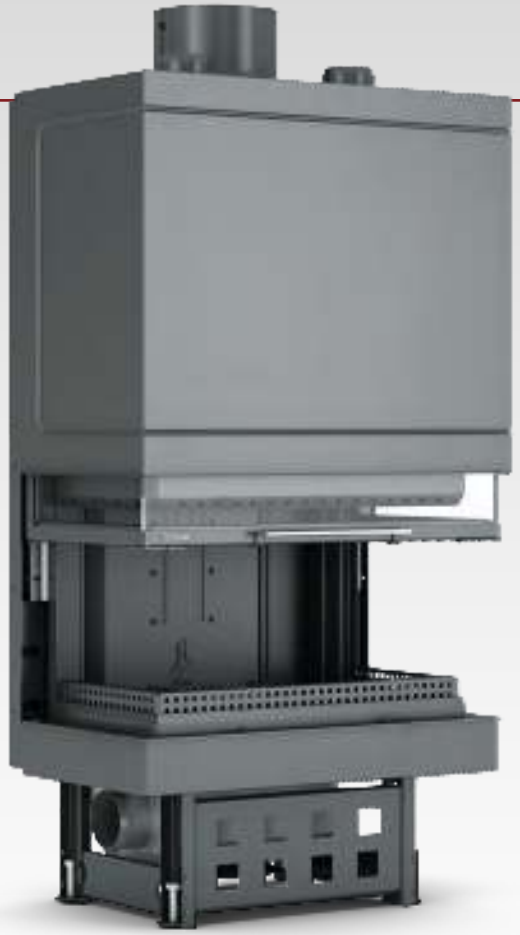

ΤΕΧΝΙΚΑ ΧΑΡΑΚΤΗΡΙΣΤΙΚΑ

Θερμική ισχύς		KW	13
Ονομαστική κατανάλωση		Kg/h	4 - 6
Θερμική απόδοση		%	70
CO (σε 13% O^2)		%	225,91
Βάρος εστίας (με θερμοθάλαμο & παρελκόμενα χωρίς συσκευασία)		kg	238
Διάμετρος εξόδου καυσαερίων		cm	Ø 250
Μέσος όρος θερμ. εξόδου καυσαερίων		°C	290
Καύσιμο			ΞΥΛΟ - ΞΥΛ. ΒΙΟΜΑΖΑ
Συνεχής λειτουργία		h	8
Εξωτερικές διαστάσεις		cm	85,3 X 61,8 X 182
Διαστάσεις ανοίγματος προσαγωγής αέρα καύσης		mm	Ø 150 ή (85 m^3/h)
Παροχή αέρα αερόθερμου	Είσοδος	mm	1X Ø 120
	Έξοδος	mm	2X Ø 100 (300 m^3/h)

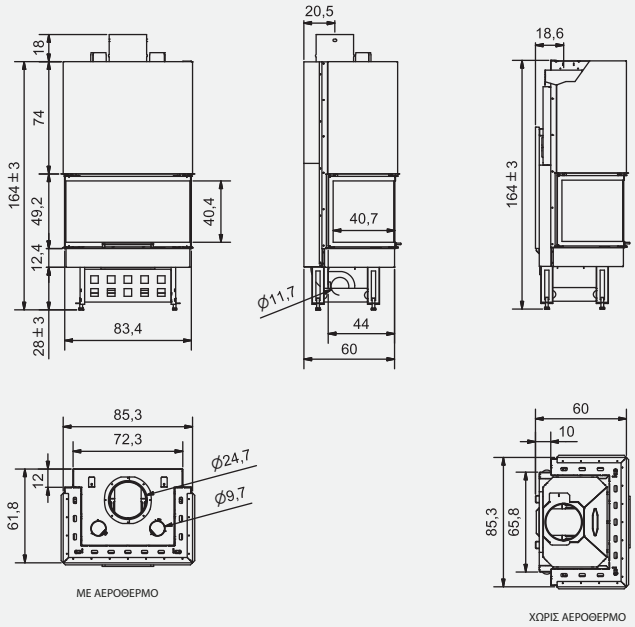

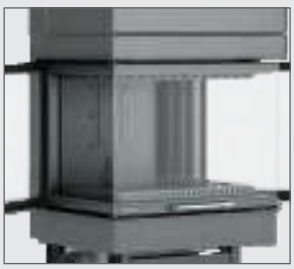

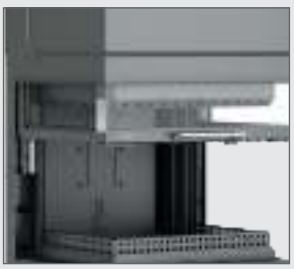

TF 1000 B

ΤΟΙΧΟΣ ΓΩΝΙΑ

ΤΕΧΝΙΚΑ ΧΑΡΑΚΤΗΡΙΣΤΙΚΑ

Θερμική ισχύς		KW	13,3
Ονομαστική κατανάλωση		Kg/h	4 - 6
Θερμική απόδοση		%	70
CO (σε 13% O^2)		%	230,70
Βάρος εστίας (με θερμοθάλαμο & παρελκόμενα χωρίς συσκευασία)		kg	275
Διάμετρος εξόδου καυσαερίων		cm	Ø 250
Μέσος όρος θερμ. εξόδου καυσαερίων		°C	290
Καύσιμο			ΞΥΛΟ - ΞΥΛ. ΒΙΟΜΑΖΑ
Συνεχής λειτουργία		h	8
Εξωτερικές διαστάσεις		cm	103,5 X 61,5 X 182
Διαστάσεις ανοίγματος προσαγωγής αέρα καύσης		mm	Ø 150 ή (85 m^3/h)
Παροχή αέρα αερόθερμου	Είσοδος	mm	1X Ø 120
	Έξοδος	mm	2X Ø 100 (300 m^3/h)

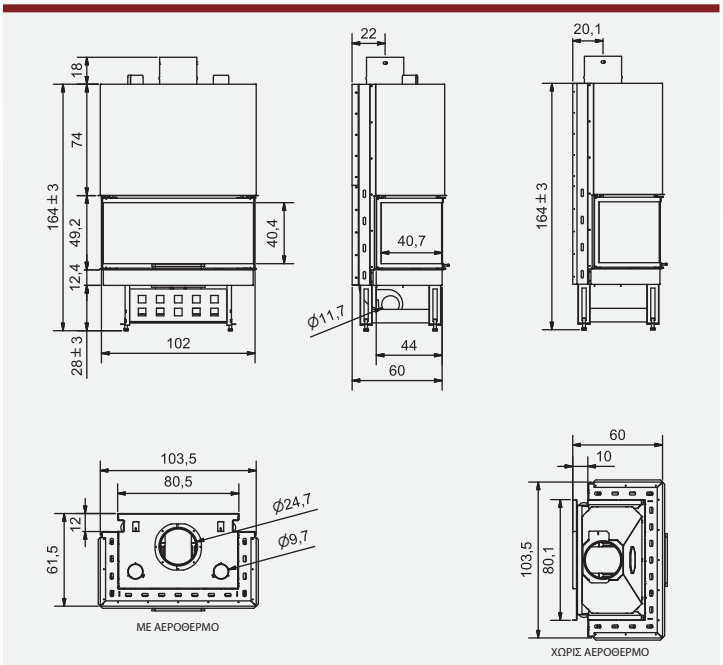

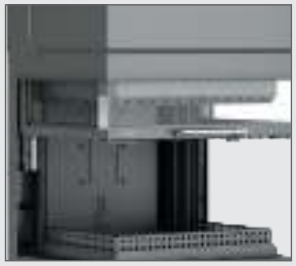

TF 700X600 B

ΤΟΙΧΟΣ ΓΩΝΙΑ

ΤΕΧΝΙΚΑ ΧΑΡΑΚΤΗΡΙΣΤΙΚΑ

Θερμική ισχύς		KW	11
Ονομαστική κατανάλωση		Kg/h	4 - 6
Θερμική απόδοση		%	70
CO (σε 13% O^2)		%	225,91
Βάρος εστίας (με θερμοθάλαμο & παρελκόμενα χωρίς συσκευασία)		kg	180
Διάμετρος εξόδου καυσαερίων		cm	Ø 250
Μέσος όρος θερμ. εξόδου καυσαερίων		°C	290
Καύσιμο			ΞΥΛΟ - ΞΥΛ. ΒΙΟΜΑΖΑ
Συνεχής λειτουργία		h	8
Εξωτερικές διαστάσεις		cm	63,4 X 86,9 X 144,2
Διαστάσεις ανοίγματος προσαγωγής αέρα καύσης		mm	Ø 150 ή (85 m^3/h)
Παροχή αέρα αερόθερμου	Είσοδος	mm	1X Ø 120
	Έξοδος	mm	2X Ø 100 (300 m^3/h)

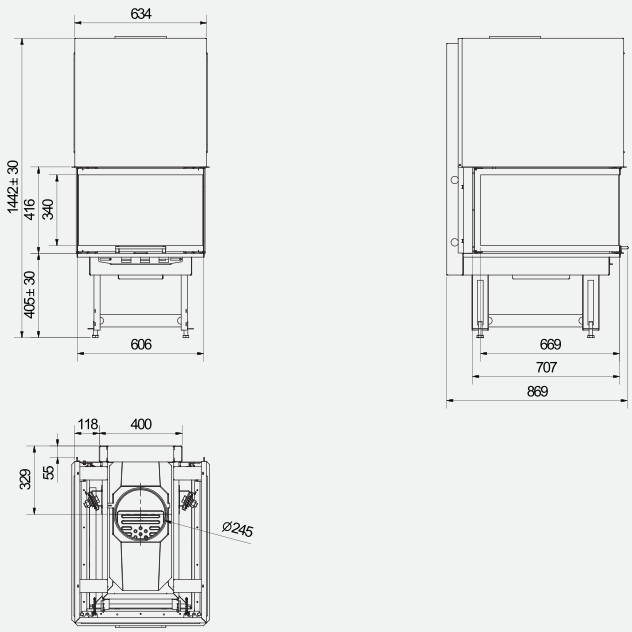

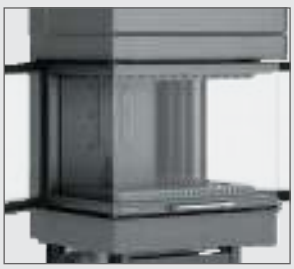

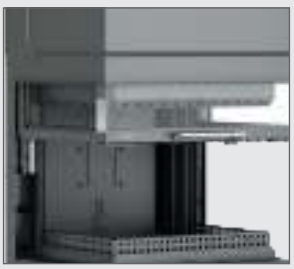

TF 900x600 B

ΤΟΙΧΟΣ ΓΩΝΙΑ

ΤΕΧΝΙΚΑ ΧΑΡΑΚΤΗΡΙΣΤΙΚΑ

Θερμική ισχύς		KW	12,2
Ονομαστική κατανάλωση		Kg/h	4 - 6
Θερμική απόδοση		%	70
CO (σε 13% O^2)		%	225,91
Βάρος εστίας (με θερμοθάλαμο & παρελκόμενα χωρίς συσκευασία)		kg	238
Διάμετρος εξόδου καυσαερίων		cm	Ø 250
Μέσος όρος θερμ. εξόδου καυσαερίων		°C	290
Καύσιμο			ΞΥΛΟ - ΞΥΛ. ΒΙΟΜΑΖΑ
Συνεχής λειτουργία		h	8
Εξωτερικές διαστάσεις		cm	65,4 X 102,6 X 182
Διαστάσεις ανοίγματος προσαγωγής αέρα καύσης		mm	Ø 150 ή (85 m^3/h)
Παροχή αέρα αερόθερμου	Είσοδος	mm	1X Ø 120
	Έξοδος	mm	2X Ø 100 (300 m^3/h)

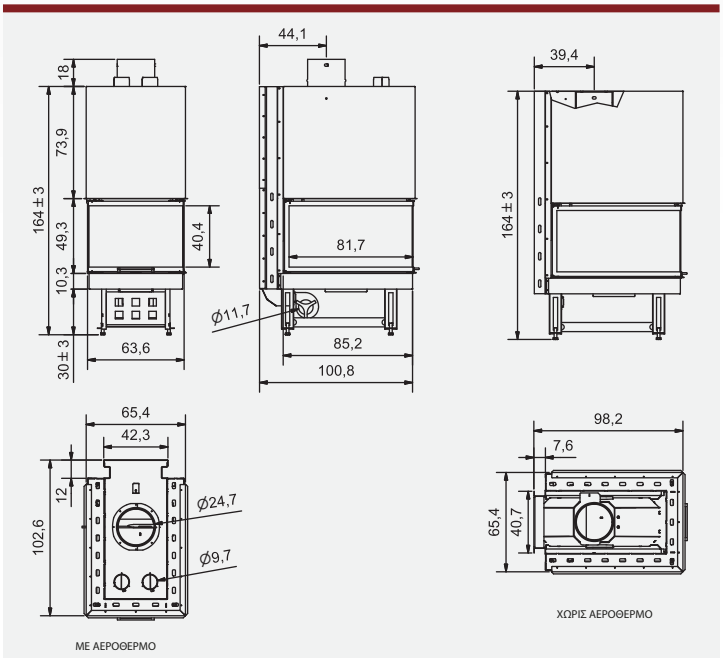

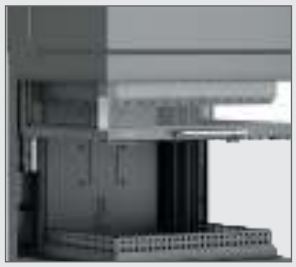

EFT 810

ΤΟΙΧΟΣ ΓΩΝΙΑ

ΤΕΧΝΙΚΑ ΧΑΡΑΚΤΗΡΙΣΤΙΚΑ

Θερμική ισχύς		KW	13,4
Ονομαστική κατανάλωση		Kg/h	4 - 6
Θερμική απόδοση		%	70
CO (σε 13% O^2)		%	233,08
Βάρος εστίας (με θερμοθάλαμο & παρελκόμενα χωρίς συσκευασία)		kg	291
Διάμετρος εξόδου καυσαερίων		cm	Ø 250
Μέσος όρος θερμ. εξόδου καυσαερίων		°C	290
Καύσιμο			ΞΥΛΟ - ΞΥΛ. ΒΙΟΜΑΖΑ
Συνεχής λειτουργία		h	8
Εξωτερικές διαστάσεις		cm	83,8 X 61,6 X 179,7
Διαστάσεις ανοίγματος προσαγωγής αέρα καύσης		mm	Ø 150 ή (85 m^3/h)
Παροχή αέρα αερόθερμου	Είσοδος	mm	2X Ø 120
	Έξοδος	mm	2X Ø 100 (300 m^3/h)
Αριθμός έκθεσης δοκιμής			CE-Δ07-16
Εγκεκριμένο βάση προτύπου			EN 13229

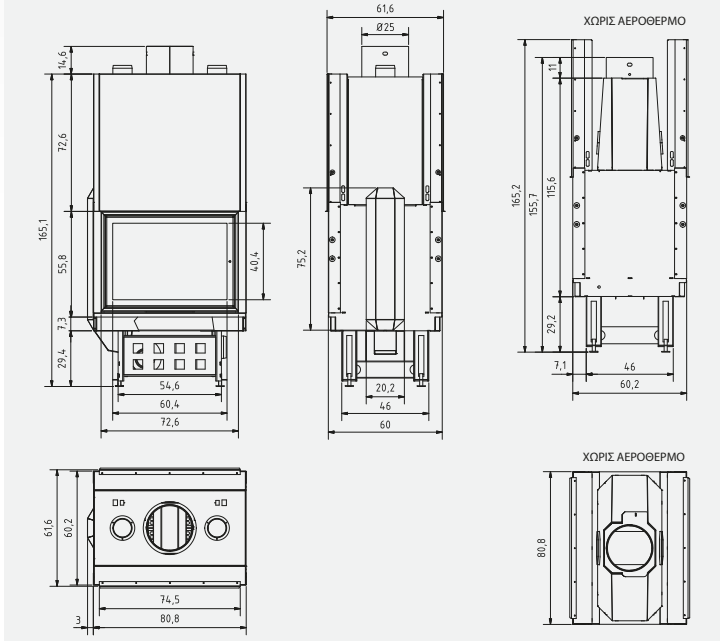

EFT 1000

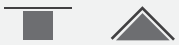

ΤΕΧΝΙΚΑ ΧΑΡΑΚΤΗΡΙΣΤΙΚΑ

Θερμική ισχύς		KW	14,5
Ονομαστική κατανάλωση		Kg/h	4 - 6
Θερμική απόδοση		%	75
CO (σε 13% O^2)		%	235,68
Βάρος εστίας (με θερμοθάλαμο & παρελκόμενα χωρίς συσκευασία)		kg	338
Διάμετρος εξόδου καυσαερίων		cm	Ø 250
Μέσος όρος θερμ. εξόδου καυσαερίων		°C	290
Καύσιμο			ΞΥΛΟ - ΞΥΛ. ΒΙΟΜΑΖΑ
Συνεχής λειτουργία		h	8
Εξωτερικές διαστάσεις		cm	102 X 60 X 174
Διαστάσεις ανοίγματος προσαγωγής αέρα καύσης		mm	Ø 150 ή (85 m^3/h)
Παροχή αέρα αερόθερμου	Είσοδος	mm	2X Ø 120
	Έξοδος	mm	2X Ø 100 (300 m^3/h)
Αριθμός έκθεσης δοκιμής			CE-Δ07-17
Εγκεκριμένο βάση προτύπου			EN 13229

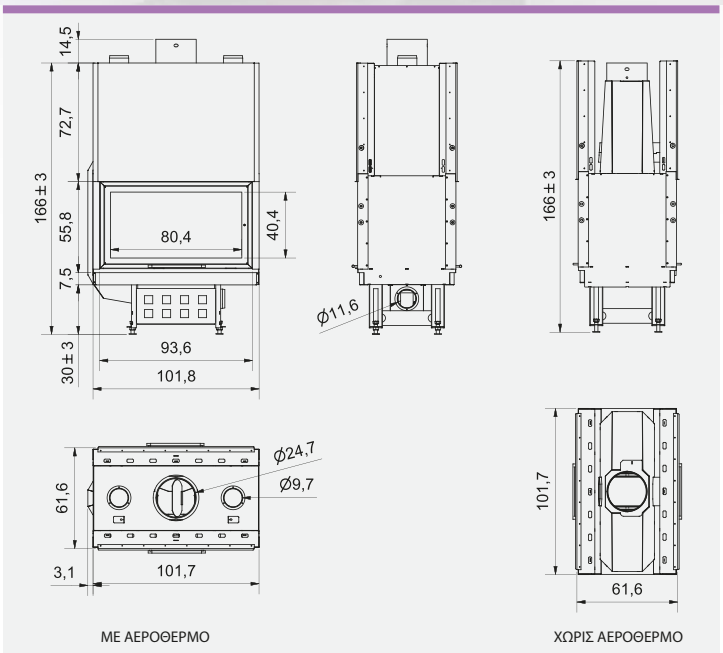

PF 900

ΤΟΙΧΟΣ ΓΩΝΙΑ

ΤΕΧΝΙΚΑ ΧΑΡΑΚΤΗΡΙΣΤΙΚΑ

Θερμική ισχύς		KW	12
Ονομαστική κατανάλωση		Kg/h	4 - 6
Θερμική απόδοση		%	75
CO (σε 13% O^2)		%	233,20
Βάρος εστίας (με θερμοθάλαμο & παρελκόμενα χωρίς συσκευασία)		kg	285
Διάμετρος εξόδου καυσαερίων		cm	Ø 250
Μέσος όρος θερμ. εξόδου καυσαερίων		°C	290
Καύσιμο			ΞΥΛΟ - ΞΥΛ. ΒΙΟΜΑΖΑ
Συνεχής λειτουργία		h	8
Εξωτερικές διαστάσεις		cm	92,4 X 68,7 X 179,2
Διαστάσεις ανοίγματος προσαγωγής αέρα καύσης		mm	Ø 150 ή (85 m^3/h)
Παροχή αέρα αερόθερμου	Είσοδος	mm	2X Ø 120
	Έξοδος	mm	2X Ø 100 (300 m^3/h)
Αριθμός έκθεσης δοκιμής			CE-Δ07-18
Εγκεκριμένο βάση προτύπου			EN 13229

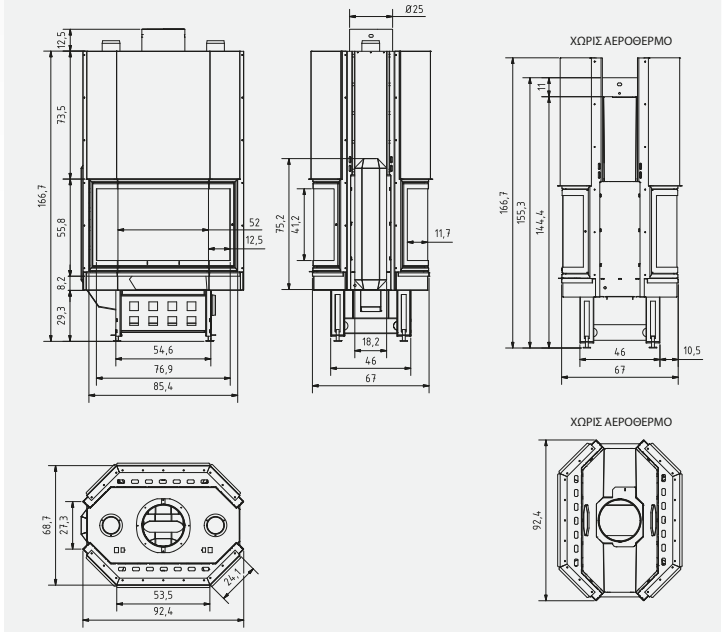

IDRO
ΕΝΕΡΓΕΙΑΚΕΣ ΕΣΤΙΕΣ

CERCHIO-IDRO
PLANO-IDRO
PRISMA-IDRO
QUATTRO-IDRO
VISIO-IDRO

SL 519

ΤΟΙΧΟΣ ΓΩΝΙΑ

ΤΕΧΝΙΚΑ ΧΑΡΑΚΤΗΡΙΣΤΙΚΑ

Θερμική ισχύς	Kw-Kcal	33,5 - 28.800
Θερμική ισχύς νερού	Kw-Kcal	23,5 - 20.200
Θερμική απόδοση	%	72 - 75
Κατανάλωση	Kg/h	5 - 8
Προτεινόμενη θερμ. λειτουργίας	°C	55 - 65
Μέγιστη πίεση λειτουργίας	bar	3
Διάμετρος καμινάδας	mm	Ø 250
Βάρος	Kg	340
Χωρητικότητα δοχείου νερού	lt	130
Παροχή αέρα καύσης	mm	Ø 150
Παροχή αέρα αερόθερμου	mm	Ø 120
Έξοδος παροχής αέρα αερόθερμου	mm	Ø 75
Καύσιμο		ΞΥΛΟ - ΜΠΡΙΓΚ. ΒΙΟΜΑΖΑΣ
Εγκεκριμένο βάση προτύπου		ΕΛΟΤ ΕΝ 13229-13240
Θερμοκρασία καυσαερίων	°C	290
CO (σε 13% O^2)	mg/Nm^3	230,58

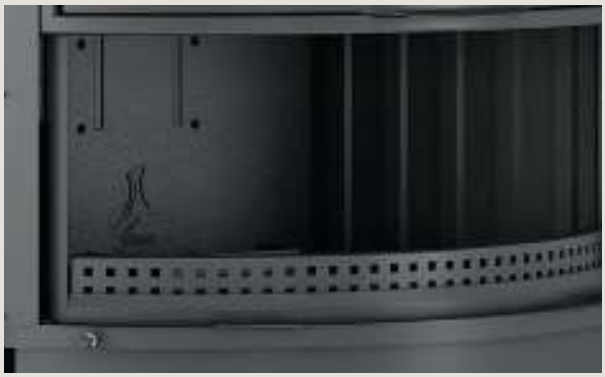

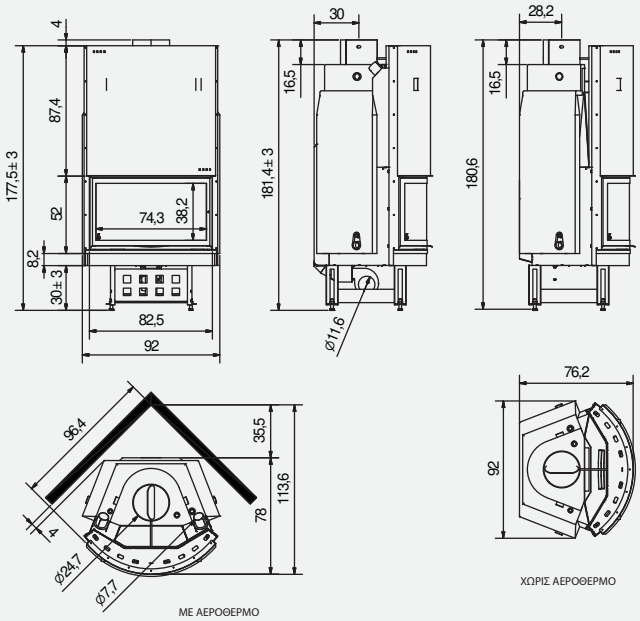

EF 810

ΤΟΙΧΟΣ ΓΩΝΙΑ

ΤΕΧΝΙΚΑ ΧΑΡΑΚΤΗΡΙΣΤΙΚΑ

Θερμική ισχύς	Kw-Kcal	36 - 31.000
Θερμική ισχύς νερού	Kw-Kcal	25 - 21.700
Θερμική απόδοση	%	72 - 75
Κατανάλωση	Kg/h	5 - 8
Προτεινόμενη θερμ. λειτουργίας	°C	55 - 65
Μέγιστη πίεση λειτουργίας	bar	3
Διάμετρος καμινάδας	mm	Ø 250
Βάρος	Kg	360
Χωρητικότητα δοχείου νερού	lt	140
Παροχή αέρα καύσης	mm	Ø 150
Παροχή αέρα αερόθερμου	mm	Ø 120
Έξοδος παροχής αέρα αερόθερμου	mm	Ø 75
Καύσιμο		ΞΥΛΟ - ΜΠΡΙΓΚ. ΒΙΟΜΑΖΑΣ
Εγκεκριμένο βάση προτύπου		ΕΛΟΤ EN 13229-13240
Θερμοκρασία καυσαερίων	°C	290
CO (σε 13% O^2)	mg/Nm³	230,66

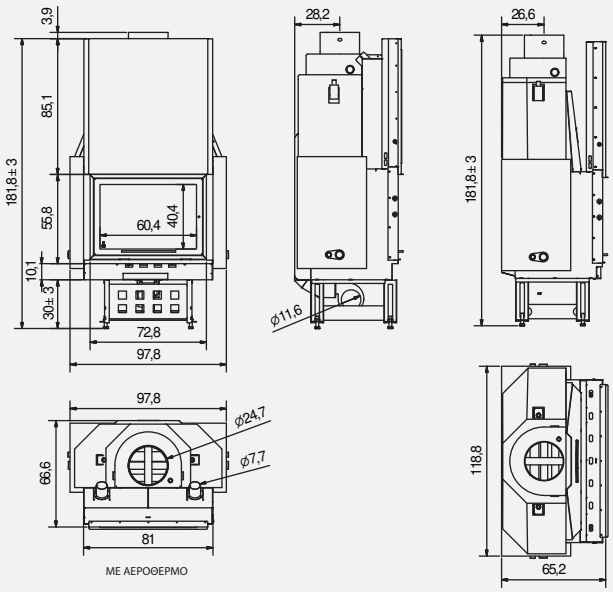

ΜΕ ΑΕΡΟΘΕΡΜΟ

ΧΩΡΙΣ ΑΕΡΟΘΕΡΜΟ

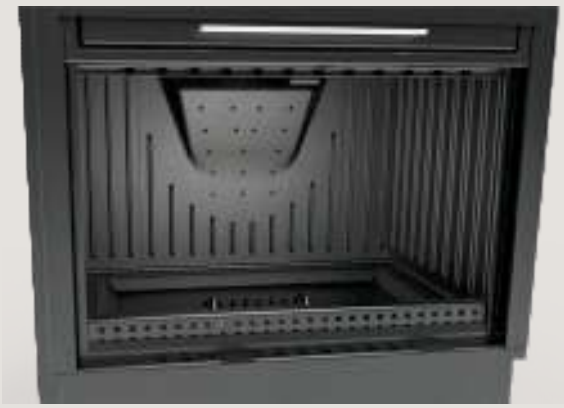

EF 1010

ΤΟΙΧΟΣ ΓΩΝΙΑ

ΤΕΧΝΙΚΑ ΧΑΡΑΚΤΗΡΙΣΤΙΚΑ

Θερμική ισχύς	Kw-Kcal	39 - 33.500
Θερμική ισχύς νερού	Kw-Kcal	27,5 - 23.600
Θερμική απόδοση	%	72 - 75
Κατανάλωση	Kg/h	5 - 8
Προτεινόμενη θερμ. λειτουργίας	°C	55 - 65
Μέγιστη πίεση λειτουργίας	bar	3
Διάμετρος καμινάδας	mm	Ø 250
Βάρος	Kg	400
Χωρητικότητα δοχείου νερού	lt	160
Παροχή αέρα καύσης	mm	Ø 150
Παροχή αέρα αερόθερμου	mm	Ø 120
Έξοδος παροχής αέρα αερόθερμου	mm	Ø 75
Καύσιμο		ΞΥΛΟ - ΜΠΡΙΓΚ. ΒΙΟΜΑΖΑΣ
Εγκεκριμένο βάση προτύπου		ΕΛΟΤ EN 13229-13240
Θερμοκρασία καυσαερίων	°C	290
CO (σε 13% O^2)	mg/Nm^3	235,50

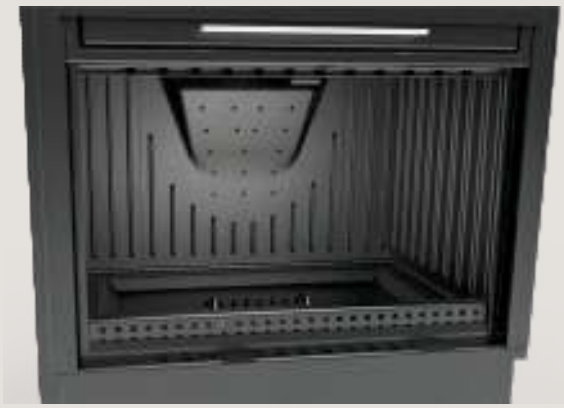

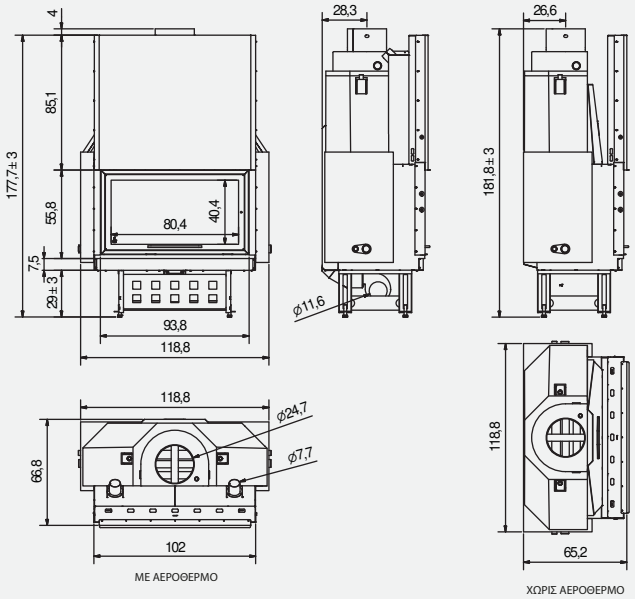

PF 880

ΤΟΙΧΟΣ ΓΩΝΙΑ

ΤΕΧΝΙΚΑ ΧΑΡΑΚΤΗΡΙΣΤΙΚΑ

Θερμική ισχύς	Kw-Kcal	34,5 - 29.700
Θερμική ισχύς νερού	Kw-Kcal	24 - 20.700
Θερμική απόδοση	%	72 - 75
Κατανάλωση	Kg/h	5 - 8
Προτεινόμενη θερμ. λειτουργίας	°C	55 - 65
Μέγιστη πίεση λειτουργίας	bar	3
Διάμετρος καμινάδας	mm	Ø 250
Βάρος	Kg	330
Χωρητικότητα δοχείου νερού	lt	130
Παροχή αέρα καύσης	mm	Ø 150
Παροχή αέρα αερόθερμου	mm	Ø 120
Έξοδος παροχής αέρα αερόθερμου	mm	Ø 75
Καύσιμο		ΞΥΛΟ - ΜΠΡΙΓΚ. ΒΙΟΜΑΖΑΣ
Εγκεκριμένο βάση προτύπου		ΕΛΟΤ EN 13229-13240
Θερμοκρασία καυσαερίων	°C	290
CO (σε 13% O^2)	mg/Nm³	231,32

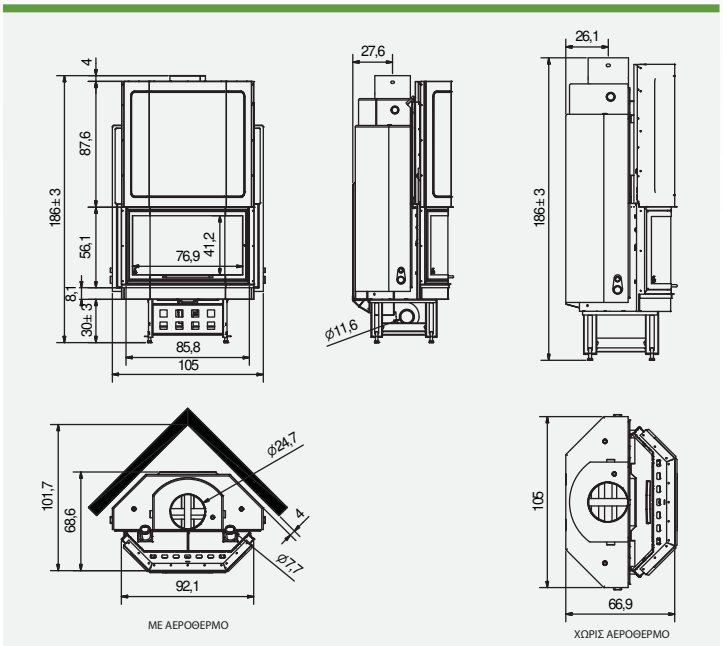

QL 810

ΤΟΙΧΟΣ ΓΩΝΙΑ

ΤΕΧΝΙΚΑ ΧΑΡΑΚΤΗΡΙΣΤΙΚΑ

Θερμική ισχύς	Kw-Kcal	25,5 - 22.000
Θερμική ισχύς νερού	Kw-Kcal	17,5 - 15.000
Θερμική απόδοση	%	72 - 75
Κατανάλωση	Kg/h	5 - 8
Προτεινόμενη θερμ. λειτουργίας	°C	55 - 65
Μέγιστη πίεση λειτουργίας	bar	3
Διάμετρος καμινάδας	mm	Ø 250
Βάρος	Kg	290
Χωρητικότητα δοχείου νερού	lt	100
Παροχή αέρα καύσης	mm	Ø 150
Παροχή αέρα αερόθερμου	mm	Ø 120
Έξοδος παροχής αέρα αερόθερμου	mm	Ø 75
Καύσιμο		ΞΥΛΟ - ΜΠΡΙΓΚ. ΒΙΟΜΑΖΑΣ
Εγκεκριμένο βάση προτύπου		ΕΛΟΤ EN 13229-13240
Θερμοκρασία καυσαερίων	°C	290
CO (σε 13% O^2)	mg/Nm^3	230,70

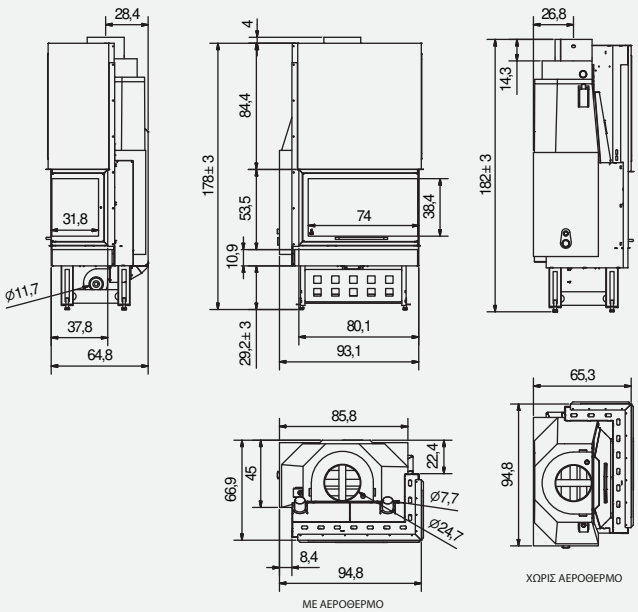

ΤΟΙΧΟΣ ΓΩΝΙΑ

ΤΕΧΝΙΚΑ ΧΑΡΑΚΤΗΡΙΣΤΙΚΑ

Θερμική ισχύς	Kw-Kcal	25,5 - 22.000
Θερμική ισχύς νερού	Kw-Kcal	17,5 - 15.000
Θερμική απόδοση	%	72 - 75
Κατανάλωση	Kg/h	5 - 8
Προτεινόμενη θερμ. λειτουργίας	°C	55 - 65
Μέγιστη πίεση λειτουργίας	bar	3
Διάμετρος καμινάδας	mm	Ø 250
Βάρος	Kg	330
Χωρητικότητα δοχείου νερού	lt	100
Παροχή αέρα καύσης	mm	Ø 150
Καύσιμο		ΞΥΛΟ - ΜΠΡΙΓΚ. ΒΙΟΜΑΖΑΣ

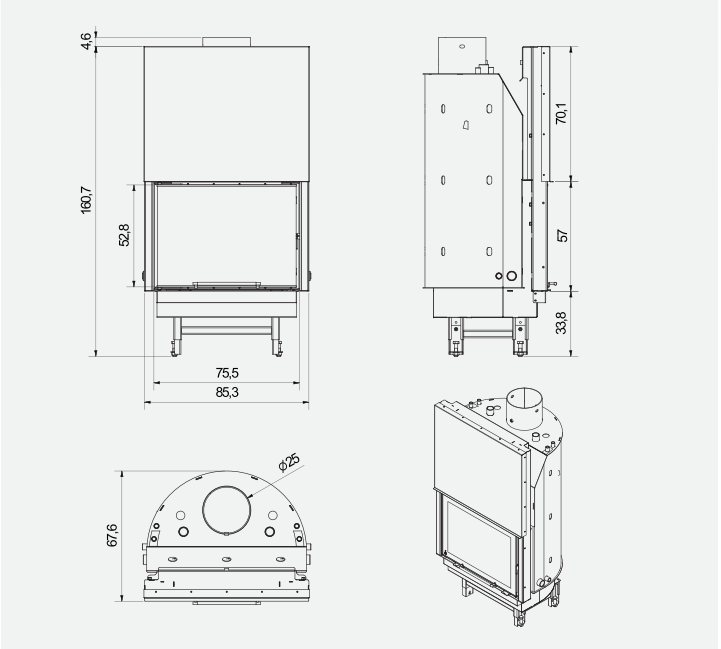

ΕΝΘΕΤΕΣ ΕΝΕΡΓΕΙΑΚΕΣ ΕΣΤΙΕΣ

MINIFLAME
MEDIFLAME

ΤΟΙΧΟΣ ΓΩΝΙΑ

ΤΕΧΝΙΚΑ ΧΑΡΑΚΤΗΡΙΣΤΙΚΑ

Θερμική ισχύς	Kw	4 - 11
Θερμική απόδοση	%	79,5
Κατανάλωση	Kg/h	3 - 5
CO (σε 13% O^2)	mg/Nm^3	220
Θερμοκρασία καυσαερίων Ανοικτό/ Κλειστό κλαπέ	°C	280
Διάμετρος εξόδου καυσαερίων	mm	150
Καύσιμο		ΞΥΛΟ - ΜΠΡΙΓΚ. ΒΙΟΜΑΖΑΣ

Η ένθετη ενεργειακή εστία πρόκειται για μηχανισμό σχεδιασμένο για την παραγωγή ζεστού αέρα με την καύση ξύλων.
Είναι η ιδανική λύση για την αναβάθμιση ενός παλιού τζακιού που λειτουργούσε με προβλήματα μεταμορφώνοντάς το σε μια πραγματική ενεργειακή εστία. Μπορεί επίσης να τοποθετηθεί ως εντοιχιζόμενη εστία.

Με μια απλή σύνδεση με την καμινάδα και την παροχή εξωτερικού αέρα η ένθετη εστία είναι έτοιμη να λειτουργήσει.

Στο διάκενο μεταξύ του θαλάμου καύσης και του περιβλήματος, κυκλοφορεί ο αέρας του χώρου, καθώς εισέρχεται από τη βάση, θερμαίνεται κατά μήκος των τοιχωμάτων του θαλάμου καύσης και εξέρχεται στο χώρο μέσω σταθερών περσίδων ή μπορεί να μεταφερθεί σε γειτονικούς χώρους με αεραγωγούς.

Η διανομή του ζεστού αέρα γίνεται με την χρήση ανεμιστήρα (βεντιλατέρ) όπου προβλέπεται η χρήση ενός πίνακα που μεταβάλει την ταχύτητα του αέρα ανάλογα με τη θερμοκρασία του.

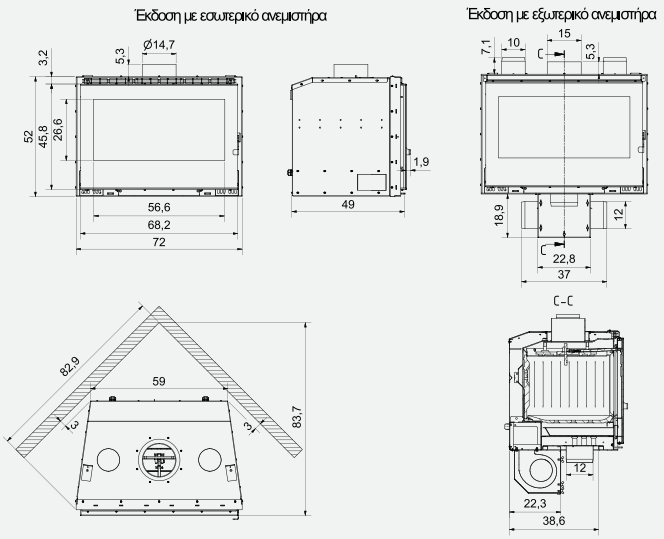

- ✓ Υψηλή Απόδοση
- ✓ Εξαιρετική Ποιότητα
- ✓ Κατάλληλη για Αναβάθμιση παλαιών εστιών

MEDIFLAME

ΤΟΙΧΟΣ ΓΩΝΙΑ

ΤΕΧΝΙΚΑ ΧΑΡΑΚΤΗΡΙΣΤΙΚΑ

Θερμική ισχύς	Kw	4 - 11
Θερμική απόδοση	%	79,5
Κατανάλωση	Kg/h	3 - 5
CO (σε 13% O^2)	mg/Nm^3	220
Θερμοκρασία καυσαερίων Ανοικτό/ Κλειστό κλαπέ	°C	280
Διάμετρος εξόδου καυσαερίων	mm	150
Καύσιμο		ΞΥΛΟ - ΜΠΡΙΓΚ. ΒΙΟΜΑΖΑΣ

Η ένθετη ενεργειακή εστία πρόκειται για μηχανισμό σχεδιασμένο για την παραγωγή ζεστού αέρα με την καύση ξύλων.
Είναι η ιδανική λύση για την αναβάθμιση ενός παλιού τζακιού που λειτουργούσε με προβλήματα μεταμορφώνοντάς το σε μια πραγματική ενεργειακή εστία. Μπορεί επίσης να τοποθετηθεί ως εντοιχιζόμενη εστία.

Με μια απλή σύνδεση με την καμινάδα και την παροχή εξωτερικού αέρα η ένθετη εστία είναι έτοιμη να λειτουργήσει.

Στο διάκενο μεταξύ του θαλάμου καύσης και του περιβλήματος, κυκλοφορεί ο αέρας του χώρου, καθώς εισέρχεται από τη βάση, θερμαίνεται κατά μήκος των τοιχωμάτων του θαλάμου καύσης και εξέρχεται στο χώρο μέσω σταθερών περσίδων ή μπορεί να μεταφερθεί σε γειτονικούς χώρους με αεραγωγούς.

Η διανομή του ζεστού αέρα γίνεται με την χρήση ανεμιστήρα (βεντιλατέρ) όπου προβλέπεται η χρήση ενός πίνακα που μεταβάλει την ταχύτητα του αέρα ανάλογα με τη θερμοκρασία του.

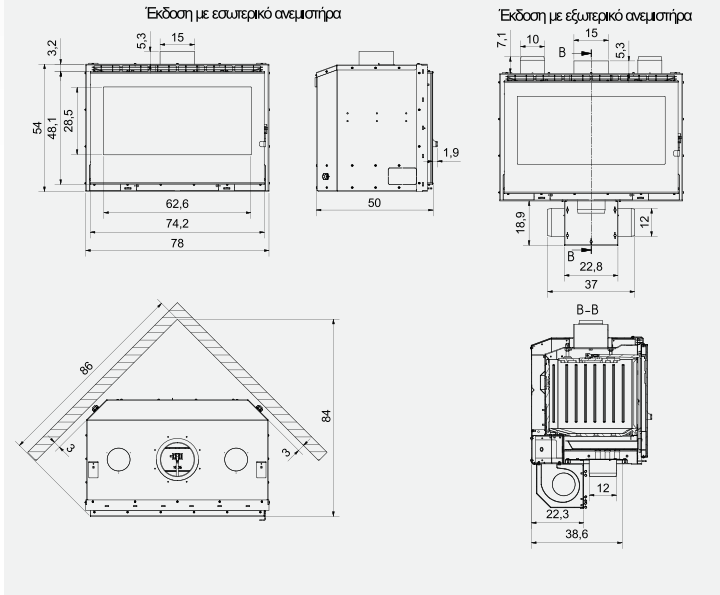

- ✓ Υψηλή Απόδοση
- ✓ Εξαιρετική Ποιότητα
- ✓ Κατάλληλη για Αναβάθμιση παλαιών εστιών

ΑΞΕΣΟΥΑΡ

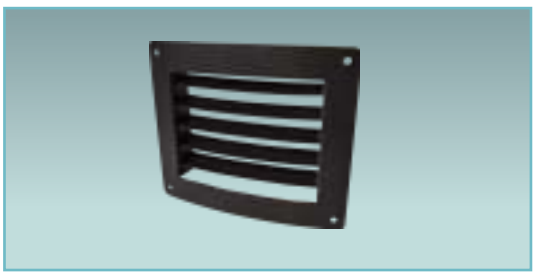

V101-3
Περσίδα εκτόνωσης θερμού αέρα. Οβάλ, 18x15cm & 42x15cm

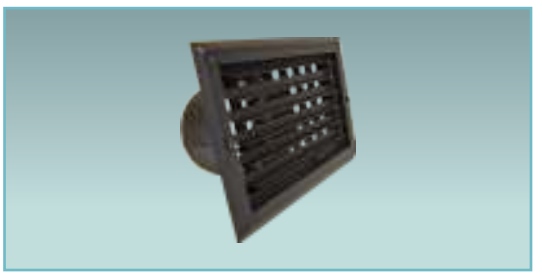

V101-4
Περσίδα εισαγωγής ψυχρού αέρα , ρυθμιζόμενη Φ120 με μονό & διπλό στόμιο, 27x20cm & 31x20cm

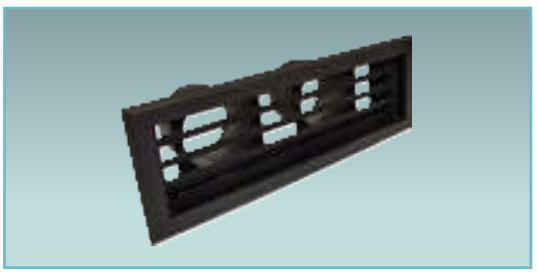

V101-6
Περσίδα εξόδου θερμού αέρα, με δύο παροχές Ø100 & Ø75 42x15cm

V 101-7
Περσίδα εξόδου θερμού αέρα 17x17cm για προσαρμογή μοτέρ υποβοήθησης, με πλαϊνο στόμιο Ø100

V 101-9
Περσίδα ειασαγωγής ψυχρού αέρα 27X19,5 cm. με damber - ντίζα, για ρύθμιση εξ' αποστάσεως

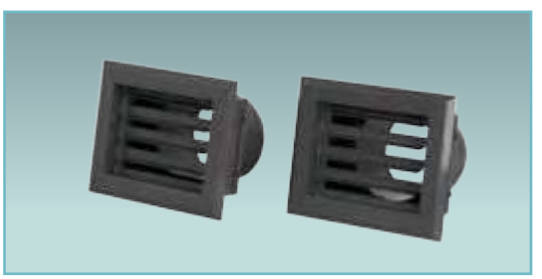

V 101-10 / V 101-11
Περσίδα εξόδου θερμού αέρα, ρυθμιζόμενη 18X14,5 cm. με στόμιο Ø 100 & Ø 75

V 101-18
Περσίδα εισαγωγής ψυχρού αέρα, ρυθμιζόμενη 27X19,5 cm

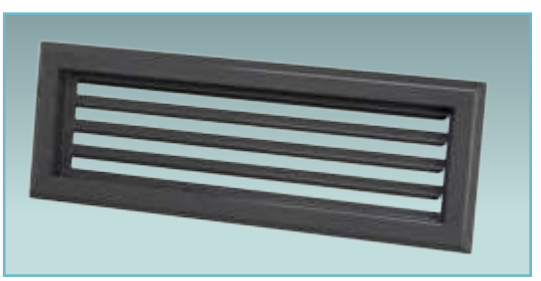

V 101-19
Περσίδα εκτόνωσης θερμού αέρα 42X14,5 cm

ΑΞΕΣΟΥΑΡ

V 101-17
Ψηφιακός ελεγκτής ανεμιστήρα - θερμοκρασίας με τηλεκοντρόλ

V101-2
Ψηφιακός ελεγκτής ανεμιστήρα - θερμοκρασίας.

V 101-20
Μοτέρ υποβοήθησης

V 101-21
Μοτέρ Διπλής αναρρόφησης 400m³/h

V 101-22
Μοτέρ Διπλής αναρρόφησης 800m³/h

V 101-23
Φυγοκεντρικό μοτέρ 300m³/h

ΕΡΓΟΣΤΑΣΙΟ - ΧΥΤΗΡΙΟ - ΕΚΘΕΣΗ
7ο χλμ Κοζάνης - Πτολεμαΐδας
Τηλ. 0030 24610 45446
Φαξ. 0030 24610 45360

ΕΚΘΕΣΗ ΙΩΑΝΝΙΝΩΝ
7ο χλμ Ιωαννίνων - Αθήνας
Τηλ./ Φαξ. 0030 26510 91413

ΤΜΗΜΑ
ΤΕΧΝΙΚΗΣ ΥΠΟΣΤΗΡΙΞΗΣ
• info@caminodesign.gr
• support@caminodesign.gr

ΤΜΗΜΑ ΠΩΛΗΣΕΩΝ
• sales@caminodesign.gr

www.caminodesign.gr