kratki.pl

Tworzymy ciepłą atmosferę...

Dodatečné vybavení/Označení používáná v katalogu
Options supplémentaires/Description des symboles
Επιπλέον επιλογές/Σύμβολα, που χρησιμοποιηθήκαν στον κατάλογο
Opzioni aggiuntive/Simboli usati nel catalogo.....4 - 5

Přednosti teplovzdušných krbových vložek
Avantages des foyers fermés à bois (traditionnels)
Πλεονεκτήματα των εστιών αέρα
Vantaggi contributi dell'aria.....6 - 7

Přednosti vložek řady BS gilotina
Avantages des foyers BS avec porte relevable
Πλεονεκτηματα εστιων τύπου BS συρόμενη πόρτα
Vantaggi focolare con linea ghigliottina BS.....8 - 9

Teplovzdušné krbové vložky
Foyers fermés à bois (traditionnels)
Εστίες αέρα
Contributi dell'aria.....10 - 55
Litinové vložky
Foyers à bois en fonte
Εστίες από μαντέμι
Contributi con ghisa.....10 - 29

Ocelové vložky
Foyers à bois en acier
Εστίες από χάλυβα
Contributi acciaio.....30 - 57

Přednosti teplovodních krbových vložek
Avantages des foyers chaudières à bois avec production d'eau chaude
Πλεονεκτήματα των εστιών καλοριφέρ
Vantaggi contributi dell'acqua.....58 - 59

Teplovodní krbové vložky
Foyers chaudières à bois avec production d'eau chaude
Εστίες καλοριφέρ
Contributi dell'acqua.....60 - 87

Výhody teplovodních vložek EKO AQUA / Vložky EKO AQUA
Avantages des foyers EKO AQUA / Foyers chaudières EKO AQUA
Πλεονεκτήματα εστιών EKO AQUA / Εστίες EKO AQUA
Vantaggi dei camini EKO AQUA / Camini EKO AQUA.....80 - 83

Výhody teplovodních vložek AQUARIO / Vložky AQUARIO
Avantages des foyers AQUARIO / Foyers chaudières AQUARIO
Πλεονεκτήματα εστιών AQUARIO / Εστίες AQUARIO
Vantaggi dei camini AQUARIO / Camini AQUARIO.....84 - 87

Kachlová kamna
Foyer à bois avec habillage en faïence
Τζακόσομπες με επένδυση κεραμικού συσσώρευσης
Stufe in maiolica
BLANKA 8 kW / WK440.....88 - 91

Přednosti volně stojících kamen
Avantages des poêles à bois
Πλεονεκτήματα των τζακόσομπων
Vantaggi stuffa per legno.....92 - 93

Volně stojící kamna
Poêles à bois
Ενεργειακές τζακόσομπες
Stuffa per legno.....94 - 111

Přednosti krbových mřížek
Les aventages de grilles d'aeration
Πλεονεκτηματα περσιδων
Vantaggi griglie per camino.....112 - 113

Krbové mřížky / Grilles d'aération / Περσίδες τζακιών / Griglia per caminetti.....114-118
Dostupné rozměry mřížek
Dimensions de grilles d'aération disponibles
Διαθέσιμες διαστάσεις των περσίδων
Disponibile misure griglia.....118

Regulace / Controleurs / Τύπος του ηλεκτρονικού συστήματος ελέγχου / Controlli.....120 - 121

Krbové nástavce
Tête d'insert Échangeur Air/Eau
Εναλλακτες καπναεριων
Teste di camino.....122 - 123

Skutečné barvy výrobků uvedených na fotografiích se mohou mírně lišit od odstínů a barev, uvedených v katalogu, zobrazená barevná provedení by měla být považována za orientační.
Les couleurs des produits sur les photos peuvent légèrement diverger des couleurs réelles. Photos à titre indicatif seulement.
Οι αποχρώσεις των προϊόντων στον κατάλογο μπορεί να παρουσιάζουν μικρή απόκλιση από την πραγματικότητα.
Colori i prodotti visibilità in foto può poco discostarsi del reale tonalità e colori ha quindi presentato i colori dovrebbero essere da ritenersi indicativi.

Dodatečné vybavení:/Options supplémentaires:/Επιπλέον επιλογές:/Opzioni aggiuntive:

Glass systém - zevnější dekorační sklo, působící moderním dojmem, opticky zvětšuje přední stranu krbové vložky
Système double vitre - augmente optiquement la façade de l'insert et lui donne un aspect moderne
Εξωτερικό διακοσμητικό τζάμι - δίνει μία μοντέρνα πρόσοψη και την μεγαλώνει οπτικά
Sistema di vetro doppio - esterno vetro decorativo, che dà moderna sogni Focolare aspetto, sembrano contributo anteriori più grandi

Pyrolitické sklo - jinak řečeno samočistící sklo, které se během provozu vložky rozehřívá na teplotu umožňující rozklad částic, usazujících se na jeho povrchu (spalují se saze)
Vitre pyrolyse - c'est une vitre vitrocéramique traitée autonettoyante (une couche très fine et invisible d'oxydes métalliques sur la face extérieure)
Τζάμι με πυρόλυση - λεγόμενο «αυτοκαθαριζόμενο» τζάμι, προκαλεί ανάπτυξη υψηλής θερμοκρασίας και την καύση των καπναερίων
Pirolisi di vetro - altrimenti noto come vetro autopulente, che una volta affumicato nel camino riscalda fino a temperature permettendo la distribuzione dell'inquinamento accumulo (brucia fuliggine)

Uzavírání dvířek - mechanismus zajišťující samočinné uzavírání dvířek
Fermeture automatique de la porte du foyer
Ελατήριο πόρτας - μηχανισμός, ο οποίος εξασφαλίζει το αυτόματο κλείσιμο πόρτας
Chiudere la porta - un meccanismo per garantire la chiusura automatica porte

Možnost změny otevírání dvířek, ze standartního provedení rukojeti na pravé straně na stranu levou
La capacité à changer l'ouverture de la porte à droite en standard sur la gauche
Δυνατότητα επιλογής ανοίγματος - κλασικά από δεξιά ή αντίθετα από αριστερά
La possibilità di modificare dalla destra apertura porta standard sulla mano sinistra

Ústí spalin - možnost montáže ústí kouřových plynů s parametry: Ø150, nebo Ø180
Sortie de fumées disponible aussi en diamètre: Ø150 et Ø180
Εξάτμιση καπναερίων - δυνατότητα εφαρμογής εξάτμισης σε διαστάσεις: Φ150 ή Φ180
Uscita gas scarico - possibilità di montare uscita di parametri Ø150 o di Ø180

Podstavec pod krbovou vložku - umožňuje bezproblémové a stabilní uložení krbové vložky před namontováním
Support pour foyer permet de bien positionner le foyer avant l'installation
Βάση εστίας - Διευκολύνει την τοποθέτηση και σταθεροποίηση της εστίας
Base per il contributo - uper semplificare e stabile regolazione del contributo prima del montaggio

Vyměnitelné kliky - dostupné ve 4 barvách: zlatá, černá, satén, nikl
Poignées échangeables - couleurs disponibles: doré, noir, argenté-satin, argenté-nickel
Σετ χερουλιών - διαθέσιμα σε 4 χρώματα: χρυσό, μαύρο, inox, νίκελ
Maniglie rimovibile - disponibile in 4 colori: oro, nero, satinato, nichel

Dekorativní lišty - imponují elegancí na dvířkách krbové vložky - jsou dostupné ve třech barvách: satén, měděné zlato, zlato
Encadrements décoratifs pour la vitre. Couleurs disponibles: argenté satin, doré, doré ancien
Διακοσμητικά πλαίσια πόρτας - δίνουν βελτιωμένη και κομψή πρόσοψη πόρτας, διαθέσιμα σε 3 χρώματα: inox, παλαιό χρυσό , χρυσό
Listelli decorativi - dà elegante contributo porticina look - disponibile in 3 colori: satinato, oro, oro antico

Izolace teplovodní vložky - díky které je předáváno do topné instalace maximální množství tepla
Isolation thermique pour foyer chaudière - grâce à elle la quantiteé maximale de chaleur est rendue dans l'installation de chauffage
Μόνωση εστίας καλοριφέρ - χάρη στην οποία η ψηλότερη θερμοκρασία μεταφέρεται στο κύκλωμα θέρμανσης
Isolamento del contributo dell 'acqua - grazie alla massima quantità di calore viene restituito al sistema di riscaldamento

Biovložka - speciální vložka, která se vkládá do krbu místo roštu, umožňující pokochat se pohledem na živý plamen dokonce i v horké letní dny, v tomto případě krb netopí, nýbrž plní pouze dekorativní funkci. biovložka je plněná kapalinou bio-deco.
Bio-insert pour foyers - insert spécial adapté à nos foyers, qui peut remplacer la grille du foyer en été (fonction décorative) Combustible: Bio-deco (l'éthanol)
Βιοένθετο -Ένα ειδικό ένθετο που τοποθετείτε στην θέση της σχάρας και μας επιτρέπει να απολαμβάνουμε την φωτιά ακόμη και στις ζεστές ημέρες, δεν αντανακλά τη θερμότητα και η λειτουργία της είναι καθαρά διακοσμητική.Το βιοένθετο τροφοδοτείται από υγρό bio-deco
Bio inserire - una sovrapposizione di speciale che viene inserito nel camino griglia sul posto che permette di godere la vista del fuoco, anche nelle calde giornate estive, e, in questo caso, il camino non riflette il calore, di solito risponde solo le caratteristiche decorative di AD. Biowkładka è alimentato da un liquido Bio-deco

Propad popela - systém otvorů ve dně krbové vložky a podlaze krbu, umožňující odstraňování studeného popela do místnosti pod krbem
Système d'évacuation des cendres - c'est une plaque perforée du fond de foyer qui permet d' évacuer des cendres froides vers un récipient faisant usage de bac à cendres situé dans la pièce au-dessous du foyer
Σύστημα απομάκρυνσης τέφρας - σύστημα με τρύπες στο πάτωμα του τζακιού, το οποίο επιτρέπει τον καθαρισμό κρύας στάχτης στον χώρο κάτω από την εστία
Scarico di cenere - un sistema di fori nel pavimento del camino, per correggere le ceneri fredde del contributo alla stanza sottostante

Chladící smyčka - měděná trubka vestavěná do krbu s vodním pláštěm, slouží především jako pojištění proti přehřátí, dodatečně může být využitá jako zdroj teplé užitkové vody - nátrubek vstupu/výstupu ½"
Serpentin pour foyer chaudière - c'est un tube en cuivre en spirale servant de protection contre la surchauffe; il peut également être employé dans la production d'eau chaude (tubulure d'arrivée/d'évacuation ½")
Σπιράλ ασφαλείας - χάλκινος σωλήνας ενσωματωμένος στην εστία, λειτουργεί ως βασική ασφάλεια και προστατεύει από υπερθέρμανση, επιπλέον μπορεί να εκμεταλλευτεί ως πηγή ζεστού νερού χρήσης
Serpentina - Tubo di rame costruito nel camino con una giacca d'acqua, che possono essere utilizzati per produrre sia acqua calda e per proteggere il focolare dal surriscaldamento - connettore I / O ½"

Ideální pro domy s rekuperačními
Cheminée idéal pour les maisons avec récupérateurs
Ιδανική εστία για τα „πράσινα σπίτια
Il camino ideale per le case passive

Fireplace insert meets BImschV 2 norms and regulations
L'insert répond le BImschV 2
Η εστία πληροί προδιαγραφές της νόρμας BImschV 2
Inserto rispetta le norme BImschV 2

≥ 700 cm² ≥ 900 cm² ≥ 1000 cm² Doporučená plocha průřezu výstupních ventilačních mřížek / Section de passage d'air minimal requise pour les grilles d'aeration de sortie / προτεινόμενη επιφάνεια λειτουργείας περσίδας εξόδου / Campo attivo delle griglie d'uscita consigliato

≥ 500 cm² ≥ 700 cm² ≥ 800 cm² Doporučená plocha průřezu vstupních ventilačních mřížek / Section de passage d'air minimal requise pour les grilles d'aeration d'entree / προτεινόμενη επιφάνεια λειτουργείας περσίδας εισόδου / Campo attivo delle griglie d'ingresso consigliato

Označení používaná v katalogu:/Description des symboles/Σύμβολα, που χρησιμοποιηθήκαν στον κατάλογο/Simboli usati nel catalogo

kW
Jmenovitý výkon (kW)
Puissance nominale (kW)
Ονομαστική ισχύ (kW)
Potenza nominale (kW)

<kW<
Rozsah výkonu (kW)
Gamme de puissance de chauffage (kW)
Το εύρος της θερμικής ισχύος σε (kW)
Potenza termica nominale (kW)

Průměr sopouchu (mm)
Tubage (mm)
Διάμετρος εξαγωγής καυσαερίων (σε χιλιοστά)
Diametro canna fumaria (mm)

kW
Jmenovitý výkon do vody (kW)
Puissance moyenne de l'eau (kW)
Μέσος όρος απόδοσης στο νερό (kW)
Media della potenza di acqua (kW)

CO
CO - emise (při 13% O_2) ≤ udávána v%
CO - Emission de (13% O_2) ≤ présentée en pourcentage
CO - εκπομπή (σε 13% O_2) ≤ στα%
CO - Emissione (presso 13% O_2) ≤ dato in%

Tepelná účinnost (%)
Rendement (%)
Θερμική απόδοση (%)
Tipo di combustibile (%)

Hmotnost (kg)
Poids (Kg)
Βάρος (κιλό)
Il peso (kg)

°C
Teplota spalin (°C)
Température des fumées (°C)
Θερμοκρασία καυσαερίων (°C)
Temperatura dei gas di scarico (°C)

Délka polen (mm)
Taille des bûches (mm)
Μήκος καύσιμης ύλης (χιλιοστών)
Lunghezza pezzi di legno (mm)

m²
Vytápěná plocha (m²) - podle druhu izolace budovy
Surface de chauffe (m²) - En fonction de l'isolation thermique du bâtiment
Επιφάνεια κάλυψης (m²) - ανάλογα την μόνωση κτιρίου
Riscaldamento superficiale (m²) - alla dipendenza da isolamento palazzo

Materiál provedení
Materiaux du corps de chauffe
Υλικό κατασκευής
Materiale di realizzazione

Objem výměníku (l)
Contenance d'ean (l)
Χωρητικότητα νερού
Quantità d'acqua (l)

bar
Tlak (bar)
La pression du circuit (bar)
πίεση (bar)
Pressione (bar)

Druh paliva
Type de combustible
Είδος καύσιμής ύλης
Tipo di combustibile

Přednosti teplovzdušných krbových vložek/Avantages des foyers fermés à bois (traditionnels) /Πλεονεκτήματα των εστιών αέρα/Vantaggi contributi dell'aria

Vysoký sopouch, zvětšuje plochu výměny tepla mezi horkými spalinami a místností
Partie supérieure du foyer (l'avaloir des fumées) - augmente la surface d'échange de chaleur entre les fumées chaudes et l'air environnent
Κωνικός εναλλάκτης καυσαερίων εστίας. Μεγαλώνει την επιφάνεια εναλλαγής θερμών καυσαερίων από τον θάλαμο καύσης προς τον εξωτερικό χώρο της εστίας
Camino alto - deve aumentare l'area superficiale scambio termico nel focolare con camicia d'acqua.

Litinový deflektor - prodlužující dráhu kouřových plynů
Déflecteur en fonte - allonge le trajet des fumées
Μαντεμένιος κόφτης, προκαλεί εκτροπή των καυσαερίων
Deflettore con ghisa aumento percorso fumi

Regulované nožky usnadňující nastavení krbové vložky do vodorovné polohy
Jambes réglables facilitant le positionnement correct du foyer
Ρυθμιζόμενα ποδαράκια, διευκολύνουν το αλφάδιασμα εστίας
Piedini regolabili per la facilità di focolare

Vermikulitový deflektor - prodlužující dráhu kouřových plynů
Déflecteur en vermiculite - allonge le trajet des fumées
Κόφτης από βερμικουλιτή, προκαλεί εκτροπή των καυσαερίων
Deflettore con vermiculite aumento percorso fum

Deflektor - prodlužující dráhu kouřových plynů
Déflecteur - allonge le trajet des fumées
Κόφτης, προκαλεί εκτροπή των καυσαερίων
Deflettore aumento percorso fum

Systém přídavného spalování zplodin hoření (omezuje emisi škodlivých látek do ovzduší), (Zuzia Eko, Amelia Eko)
Système de double combustion - limite l'émission de substances nocives dans l'environnement (Zuzia Eko, Amelia Eko)
Σύστημα δευτερογενής καύσης (περιορίζει την εκπομπή καπναερίων στην ατμόσφαιρα), (Zuzia Eko, Amelia Eko)
Il sistema combustione di gas di scarico - riduzione delle emissioni di sostanze nocive all'ambiente (Zuzia Eko, Amelia Eko)

Stěny ohniště s minimální tloušťkou 8 mm zaručují bezporuchovou fukci ohniště
Les parois d'épaisseur minimale de 8mm garantissent le fonctionnement optimal du foyer
Τοιχώματα εστίας πάχους 8μμ, εξασφαλίζουν άψογη λειτουργία
Pareti del forno uno spessore minimo di 8 mm garantire un funzionamento senza problemi del camino

Hustě rozmístěné radiátory - díky čemuž krb odevzdává více tepla do okolí
La présence d'un grand nombre d'ailettes de diffusion renvoie plus de chaleur dans la pièce
Πυκνά τοποθετημένοι εναλλάκτες, προκαλούν μεγαλύτερη απόδοση θερμότητας
Forte densità distribuiti del radiatore - grazie lui focolare trasmette più calore l'ambiente

Dekorativní zadní deska
Paroi arrière décorative
Διακοσμητική πλάκα
Piastra dietro decorativo

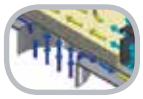

Přívod externího vzduchu - nástavec montovaný v krbové vložce, má za úkol přivádění čerstvého vzduchu do topeniště z vnějšku budovy
Entrée d'air d'extérieur - Tubulure spéciale integrée avec le foyer qui fournit l'air extérieur à la chambre de combustion
Εξάρτημα, χάρη στο οποίο γίνεται εισαγωγή εξωτερικού αέρα στον θάλαμο καύσης
ingresso aria - connettore montato inserto camino, che mira a portare aria fresca nella fornace dall'esterno dell'edificio

Vyjmutelný rošt umožňující snadné vymetání popelu
Grille de foyer amovible pour faciliter l'évacuation des cendres
Αφαιρούμενη σχάρα, διευκολύνει τον καθαρισμό της εστίας
Griglia mobile, grazie alla quale può essere facilmente pulito cenere

Krbové vložky řady DECO/Foyers a bois DECO/Ενεργειακές εστίες τύπου DECO/Focolare linea DECO

přední strana vyrobená z oceli
face avant en acier
χαλύβδινη πρόσοψη
anteriore in acciaio

moderní rukojeť
Poignée moderne
μοντέρνο πόμολο
maniglia moderna

prosklení v designu GLASS
finition système Glass
τζάμι τύπου glass
vetro di tipo glass

BLENDA

dekorativní ocelový rámeček - Dodatečné vybavení
cadre décoratif à l'insert en acier - option supplémentaire
διακοσμητική χαλύβδινη κορνίζα εστίας - επιπλέον επιλογή
cornice decorativa in acciaio per l'inserto - opzione di più

*

Vestavěná klapka reguluje tah komína
Buse (sortie des fumées) integrée - permet de régler la „force” du tirage
Ενσωματωμένο κλαπέτο καμινάδας, το οποίο ρυθμίζει τον ελκυσμό της
Integrato serranda fumo regola l'intensità Il tiraggio della canna fumaria

Přívod vzduchu na sklo pro systém čistého skla - sloužící k zamezení usazování sazí na skleněné tabuli
Système „vitre propre” par rideau d'air - attenue la suie sur la vitre
Αεροκουρτίνα, αποτρέπει το μαύρισμα τζαμιού
Sterzo aria creazione sistema pulito vetri - limitativo sedimentazione nerofumo sul vetro.

Žáruvzdorné sklo odolné proti teplotě do 800ºC
Vitre réfractaire supporte la température jusqu'à 800°C
Πυράντοχο τζάμι, έως 800°C
Vetro resistente al calore in grado di sopportare temperature fino a 800 gradi

Velká spalovací komora
Grande chambre de combustion
Μεγάλος θάλαμος καύσης
Camera di combustione grande

*

Systém studené kliky umožňuje sundání kliky při topení v krbu
Système de poignée froide - possibilité d'enlever la poignée pendant la combustion dans le foyer
Αφαιρούμενο πόμολο κατά την διάρκεια λειτουργίας τζακιού, για να προστατεύεται από υπερθέρμανση
Il sistemo la maniglia fredda è possibile rimuovere la maniglia al momento della combustione nel focolare

Pevná klika otevírání dvířek
Ouverture avec poignée maniable
Εύχρηστο χερούλι πόρτας
Una comoda maniglia per aprire la porta

Dekorativní ohradník zajišťuje dříví proti vypadnutí z krbové vložky
Pare - bûches décoratif empêche les buches de tomber du foyer
Διακοσμητική ασφάλεια, προστατεύει τα ξύλα να παραμένουν στον θάλαμο καύσης
Ostacolo decorativo protegge il legno di cadere fuori della focolare

Regulace přívodu vzduchu skrz popelník (primárního ke spalování)
Réglage d'arrivée d'air pour la combustion
Ρύθμιση εισαγωγής αέρα μέσω του σταχτοδοχείου (πρωτογενής καύσης)
Regolazione dell'aria primaria per la combustione

Regulace primárního a sekundárního vzduchu ke spalování
Réglage d'arrivée d'air primaire et secondaire pour la combustion
Ρύθμιση εισαγωγής αέρα για την πρωτογενής, δευτερεύουσα καύση
Regolazione dell'aria secondario per la combustione

Zásuvka na popel, ve které se shromažďují zbytky spáleného dříví
Tiroir à cendres sert à collecter les résidus de combustion
Συρτάρι στάχτης, διοχετεύει υπολείμματα μετά την καύση
Cassetto per cenere che si accumulano in resti di legno bruciato

Wkłady kominkowe z linii LUX/Fireplace inserts from LUX line/Kamineinsätze LUX/Каминные топки модельного ряда LUX

moderní přední
avant face moderne
μοντέρνο πρόσοψη
anteriore moderna

moderní rukojeť
Poignée moderne
μοντέρνο πόμολο
maniglia moderna

moderní přední
avant face moderne
μοντέρνο πρόσοψη
anteriore moderna

*Nevyskytuje se u krbových vložek typu gilotina/*pas disponible pour foyers type Ouverture relevable/*Δεν υπάρχει στην στην έκδοση εξαφανιζόμενης πόρτας/*none esiste in focolare tipo ghigliottina

Přednosti vložek řady BS gilotina/Avantages des foyers BS avec porte relevable/Πλεονεκτηματα εστιων τύπου BS συρόμενη πόρτα/Vantaggi focolare con linea ghigliottina BS

Vysoký sopouch, zvětšuje plochu výměny tepla mezi horkými spalinami a místností
Partie supérieure du foyer (l'avaloir des fumées) - augmente la surface d'échange de chaleur entre les fumées chaudes et l'air environnent
Κωνικός εναλλάκτης καυσαερίων εστίας. Μεγαλώνει την επιφάνεια εναλλαγής θερμών καυσαερίων από τον θάλαμο καύσης προς τον εξωτερικό χώρο της εστίας
Camino alto - deve aumentare l'area superficiale scambio termico nel focolare con camicia d'acqua.

Dvojitý zámek zajišťuje bezpečné uzavření dvířek
Double verrouillage, améliore encore la fermeture
Διπλή ασφάλεια εξασφαλίζει στεγανό κλείσιμο
Doppio blocco fornisce una chiusura solida

Systém výsuvu dvířek nahoru
Système pour soulever la porte
Σύστημα συρόμενης πόρτας
Sistema alzare porta

Regulované nožky usnadňující nastavení krbové vložky do vodorovné polohy
Jambes réglables facilitant le positionnement correct du foyer
Ρυθμιζόμενα ποδαράκια, διευκολίνουν το αλφάδιασμα εστίας
Piedini regolabili per la facilità di focolare

Stěny ohniště s minimální tloušťkou 8 mm zaručují bezporuchovou fukci ohniště
Les parois d'épaisseur minimale de 8mm garantissent le fonctionnement optimal du foyer
Τοιχώματα εστίας πάχους 8μμ, εξασφαλίζουν άψογη λειτουργία
Pareti del forno uno spessore minimo di 8 mm garantire un funzionamento senza problemi del camino

Vyjmutelný rošt umožňující snadné vymetání popelu
Grille de foyer amovible pour faciliter l'évacuation des cendres
Αφαιρούμενη σχάρα, διευκολύνει τον καθαρισμό της εστίας
Griglia mobile, grazie alla quale può essere facilmente pulito cenere

Litinový deflektor - prodlužující dráhu kouřových plynů
Déflecteur en fonte - allonge le trajet des fumées
Μαντεμένιος κόφτης, προκαλεί εκτροπή των καυσαερίων
Deflettore con ghisa aumento percorso fumi

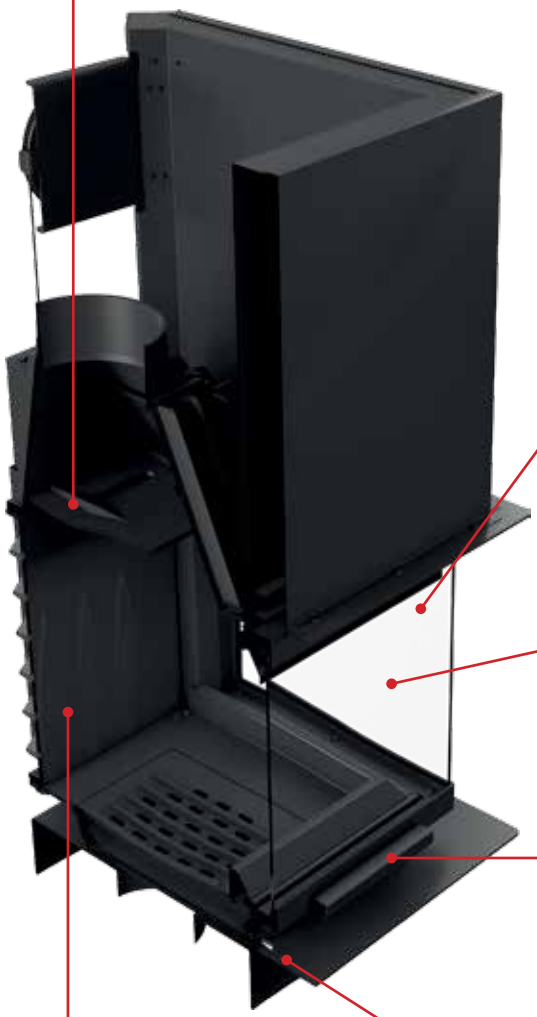

Dvojí způsob otevírání dvířek
Double système d'ouverture de porte
Διπλό σύστημα ανοίγματος πόρτας
Doppio sistema di apertura della porta

Žáruvzdorné sklo odolné proti teplotě do 800ºC
Vitre réfractaire supporte la température jusqu'à 800°C
Πυράντοχο τζάμι, έως 800°C
Vetro resistente al calore in grado di sopportare temperature fino a 800 gradi

Pevná klika otevírání dvířek
Ouverture avec poignée maniable
Εύχρηστο χερούλι πόρτας
Una comoda maniglia per aprire la porta

Regulace přívodu vzduchu přes popelník
Ajuste le débit d'air à travers le cendrier
Ρύθμιση εισαγωγής αέρα μέσω σταχτοδοχείου
Regolare il flusso d'aria attraverso il cassetto cenere

Dekorativní zadní deska
Paroi arrière décorative
Διακοσμητική πλάκα
Piastra dietro decorativo

Další varianty krbové vložky:/Autres versions:/Περισσότερες επιλογές εστίας:/Altro versioni contributo:

ANTEK/GLASS

ANTEK/PR

ANTEK/R

ANTEK/G

ANTEK/LUX

ANTEK/DECO

ANTEK

≥ 700 cm²
≥ 500 cm²

kW	10		180		~ 62%
CO	0,61%	°C	352		94
	330	<kW<	6-13		

Šedá litina třídy 200
Fonte grise classe 200
Μαντέμι ποιότητας 200
Ghisa, Classe 200

Sezónované dříví listnatých stromů (max. vlhkost 20%)
Bûches des arbres feuillus (humidité max. 20%), aggloméré de lignite
Ξύλο από φυλλοβόλα δέντρα (υγρασίας το ανώτερο 20%), μπρικέτα ξύλου
Legno Stagionato (umidità fino 20%) bricchetta carbonio marrone

Vybavení:/Equipement:/Εξοπλισμός:/Attrezzatura:

Dodatečné vybavení:/Options supplémentaires:
/Επιπλέον επιλογές:/Opzioni aggiuntive:

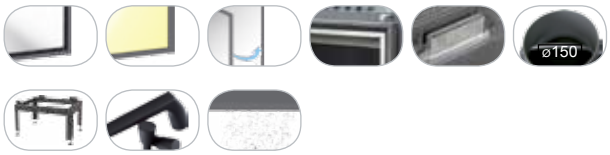

Rozměry:/Dimensions:/Διαστάσεις:/Dimensioni:

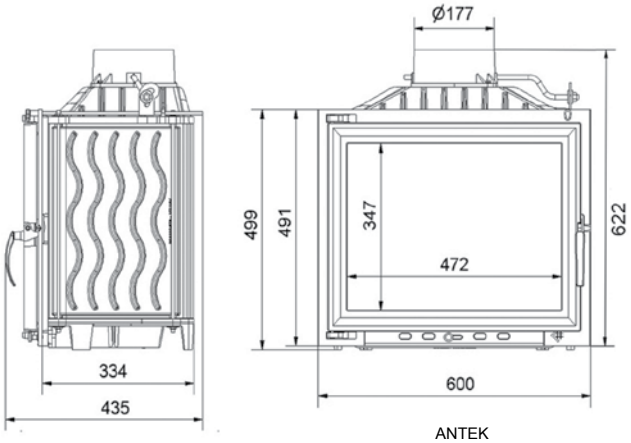

ANTEK

32N

BELLA/M/A

MAJA

Další varianty krbové vložky:/Autres versions:/Περισσότερες επιλογές εστίας:/Altro versioni contributo:

MAJA/GLASS

MAJA/L

MAJA/P

MAJA/LP

MAJA/PR

MAJA/R

MAJA/LUX

MAJA/L/BS

MAJA/P/BS

MAJA/DECO

MAJA/G

MAJA/L/BS/G

MAJA/P/BS/G

MAJA

≥ 900 cm²

≥ 700 cm²

kW	11		200		~ 75%
CO	0,2%	°C	345		115
	330	<kW<	5,7-14,5		

Šedá litina třídy 200
Fonte grise classe 200
Μαντέμι ποιότητας 200
Ghisa, Classe 200

Sezónované dříví listnatých stromů (max. vlhkost 20%)
Bûches des arbres feuillus (humidité max. 20%), agglomeré de lignite
Ξύλο από φυλλοβόλα δέντρα (υγρασίας το ανώτερο 20%), μπρικέτα ξύλου
Legno Stagionato (umidità fino 20%) bricchetta carbonio marrone

Vybavení:/Equipement:/Εξοπλισμός:/Attrezzatura:

Dodatečné vybavení:/Options supplémentaires:
/Επιπλέον επιλογές:/Opzioni aggiuntive:

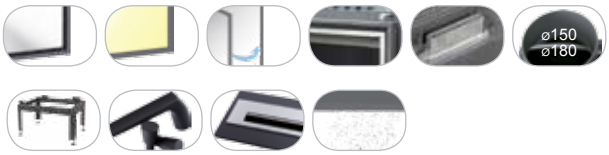

Rozměry:/Dimensions:/Διαστάσεις:/Dimensioni:

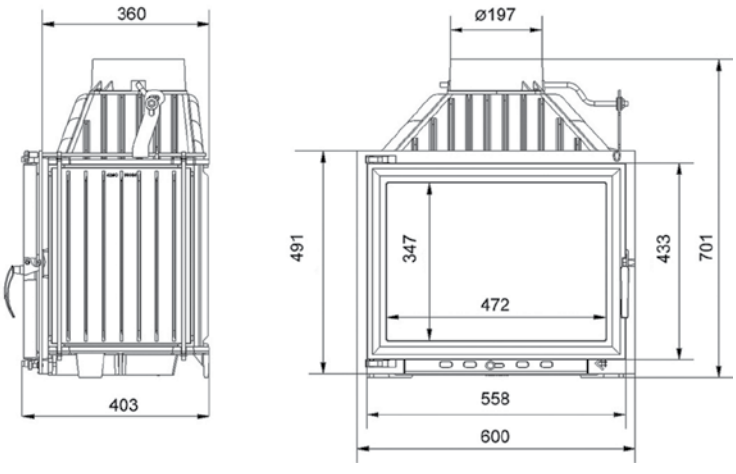

MAJA

37ZG

PICOLO/Z/E

24ZG

ERYK

Další varianty krbové vložky:/Autres versions:/Περισσότερες επιλογές εστίας:/Altro versioni contributo:

ERYK/GLASS

ERYK/PR

ERYK/R

ERYK/G

ERYK/LUX

ERYK/DECO

ERYK

≥ 900 cm²

≥ 700 cm²

kW	12		200		~ 70%
CO	0,61%	°C	352		104
	350	<kW<	8-16		

Šedá litina třídy 200
Fonte grise classe 200
Μαντέμι ποιότητας 200
Ghisa, Classe 200

Sezónované dříví listnatých stromů (max. vlhkost 20%)
Bûches des arbres feuillus (humidité max. 20%), aggloméré de lignite
Ξύλο από φυλλοβόλα δέντρα (υγρασίας το ανώτερο 20%), μπρικέτα ξύλου
Legno Stagionato (umidità fino 20%) bricchetta carbonio marrone

Vybavení:/Equipement:/Εξοπλισμός:/Attrezzatura:

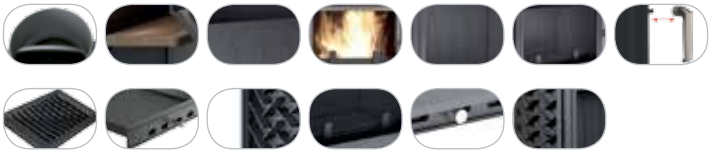

Dodatečné vybavení:/Options supplémentaires:
/Επιπλέον επιλογές:/Opzioni aggiuntive:

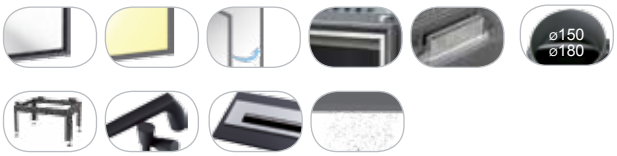

Rozměry:/Dimensions:/Διαστάσεις:/Dimensioni:

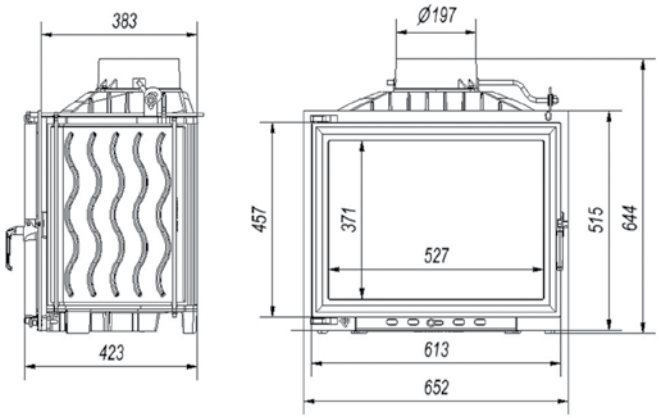

ERYK

WIKTOR

≥ 900 cm²

≥ 700 cm²

kW	14		200		~ 70%
CO	0,61%	°C	352		110
	450	<kW<	7-18		

Šedá litina třídy 200
Fonte grise classe 200
Μαντέμι ποιότητας 200
Ghisa, Classe 200

Sezónované dříví listnatých stromů (max. vlhkost 20%)
Bûches des arbres feuillus (humidité max. 20%), agglomeré de lignite
Ξύλο από φυλλοβόλα δέντρα (υγρασίας το ανώτερο 20%), μπρικέτα ξύλου
Legno Stagionato (umidità fino 20%) bricchetta carbonio marrone

Vybavení:/Equipement:/Εξοπλισμός:/Attrezzatura:

Dodatečné vybavení:/Options supplémentaires:
/Επιπλέον επιλογές:/Opzioni aggiuntive:

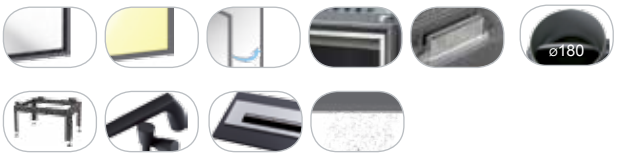

Rozměry:/Dimensions:/Διαστάσεις:/Dimensioni:

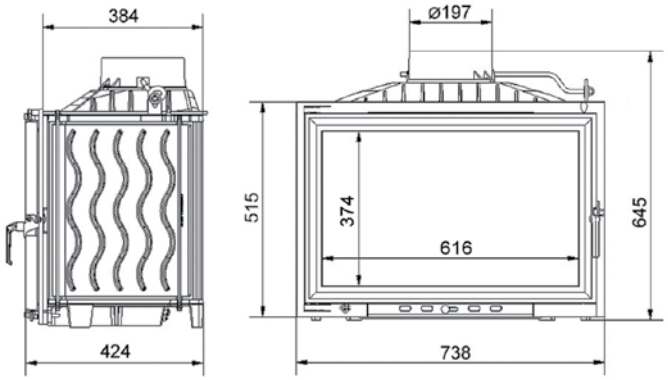

WIKTOR

Další varianty krbové vložky:/Autres versions:

WIKTOR/GLASS WIKTOR/PR

/Περισσότερες επιλογές εστίας:/Altro versioni contributo:

ZUZIA

≥ 1000 cm²

≥ 800 cm²

kW 16	200	~ 70%
CO 0,48%	°C 301	149
500	<kW< 8-22	

Šedá litina třídy 200
Fonte grise classe 200
Μαντέμι ποιότητας 200
Ghisa, Classe 200

Sezónované dříví listnatých stromů (max. vlhkost 20%)
Bûches des arbres feuillus (humidité max. 20%), agglomeré de lignite
Ξύλο από φυλλοβόλα δέντρα (υγρασίας το ανώτερο 20%), μπρικέτα ξύλου
Legno Stagionato (umidità fino 20%) bricchetta carbonio marrone

Vybavení:/Equipement:/Εξοπλισμός:/Attrezzatura:

Dodatečné vybavení:/Options supplémentaires:
/Επιπλέον επιλογές:/Opzioni aggiuntive:

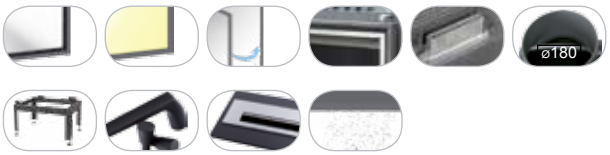

Rozměry:/Dimensions:/Διαστάσεις:/Dimensioni:

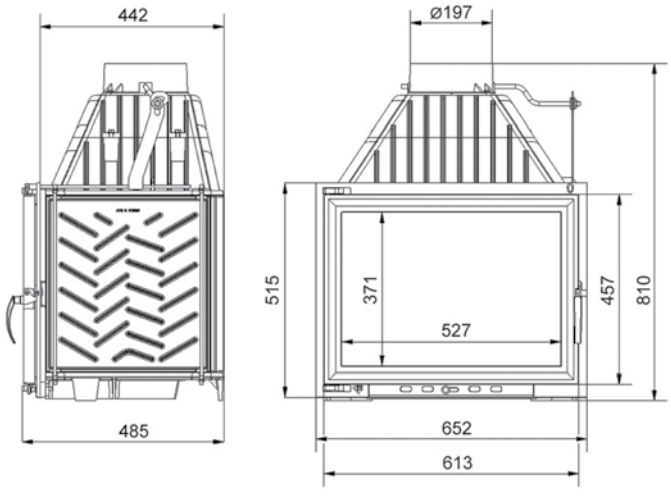

ZUZIA

Další varianty krbové vložky:/Autres versions:

ZUZIA/GLASS ZUZIA/L ZUZIA/P

ZUZIA/G ZUZIA/L/BS/G ZUZIA/P/BS/G

ZUZIA/P/BS

LUFT/NP/60/B

LUFT/NL/60/B

/Περισσότερες επιλογές εστίας:/Altro versioni contributo:

ZUZIA/LP

ZUZIA/T

ZUZIA/LT

ZUZIA/PT

ZUZIA/LPT

ZUZIA/PR

ZUZIA/R

ZUZIA/LUX

ZUZIA/DECO

ZUZIA/L/BS

ZUZIA/P/BS

30SZ

FELIX

≥ 1000 cm²

≥ 800 cm²

kW	16		200		~ 73%		450
CO	0,61%	°C	352		125	<kW<	8-22

Šedá litina třídy 200
Fonte grise classe 200
Μαντέμι ποιότητας 200
Ghisa, Classe 200

Sezónované dříví listnatých stromů (max. vlhkost 20%)
Bûches des arbres feuillus (humidité max. 20%), aggloméré de lignite
Ξύλο από φυλλοβόλα δέντρα (υγρασίας το ανώτερο 20%), μπρικέτα ξύλου
Legno Stagionato (umidità fino 20%) bricchetta carbonio marrone

Vybavení:/Equipement:/Εξοπλισμός:/Attrezzatura:

Další varianty krbové vložky:/Autres versions:/Περισσότερες επιλογές εστίας:/Altro versioni contributo:

FELIX/GLASS

FELIX/PR

FELIX/R

FELIX/G

FELIX/LUX

FELIX/DECO

Rozměry:/Dimensions:/Διαστάσεις:/Dimensioni:

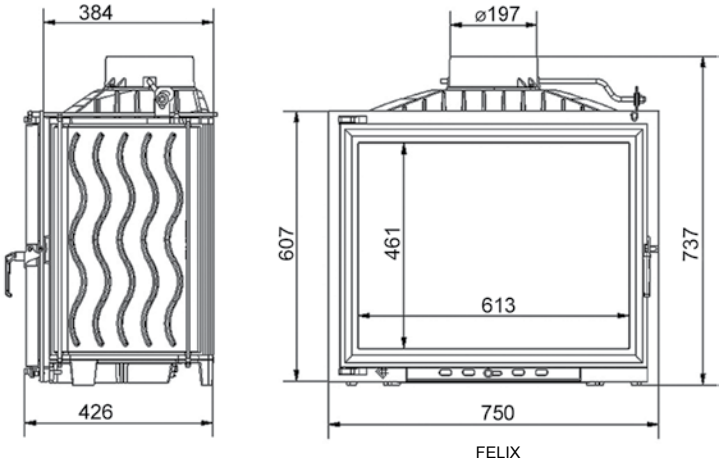

FELIX

Dodatečné vybavení:/Options supplémentaires:
/Επιπλέον επιλογές:/Opzioni aggiuntive:

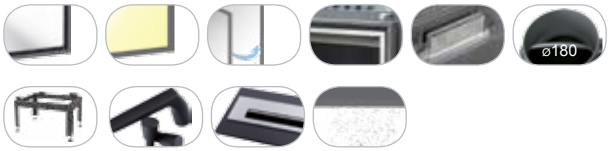

LUFT/NL/60/B

LUFT/NP/60/B

OLIWIA/L/BS

Další varianty krbové vložky:/Autres versions:/Περισσότερες επιλογές εστίας:/Altro versioni contributo:

OLIWIA/GLASS

OLIWIA/L

OLIWIA/P

OLIWIA/LP

OLIWIA/T

OLIWIA/LT

OLIWIA/PT

OLIWIA/LPT

OLIWIA/PR

OLIWIA/R

OLIWIA/LUX

OLIWIA/DECO

OLIWIA/L/BS

OLIWIA/P/BS

OLIWIA

≥ 1000 cm²
≥ 800 cm²

kW	18		200		~ 79%
CO	0,15%	°C	383		162
	500	<kW<	9-23		

Šedá litina třídy 200
Fonte grise classe 200
Μαντέμι ποιότητας 200
Ghisa, Classe 200

Sezónované dříví listnatých stromů (max. vlhkost 20%)
Bûches des arbres feuillus (humidité max. 20%), aggloméré de lignite
Ξύλο από φυλλοβόλα δέντρα (υγρασίας το ανώτερο 20%), μπρικέτα ξύλου
Legno Stagionato (umidità fino 20%) bricchetta carbonio marrone

Vybavení:/Equipement:/Εξοπλισμός:/Attrezzatura:

Dodatečné vybavení:/Options supplémentaires:
/Επιπλέον επιλογές:/Opzioni aggiuntive:

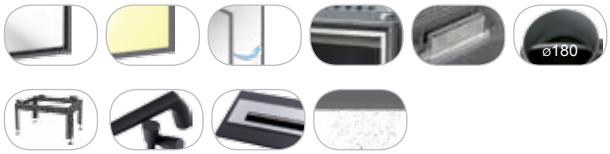

Rozměry:/Dimensions:/Διαστάσεις:/Dimensioni:

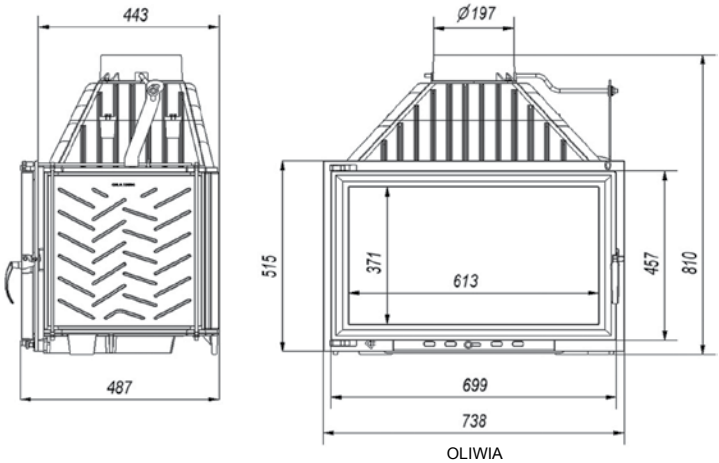

OLIWIA

OLIWIA/G OLIWIA/P/BS/G OLIWIA/L/BS/G

49ZG

AMELIA/DECO

Další varianty krbové vložky:/Autres versions:/Περισσότερες επιλογές εστίας:/Altro versioni contributo:

AMELIA/GLASS

AMELIA/L

AMELIA/P

AMELIA/LP

AMELIA/T

AMELIA/LT

AMELIA/PT

AMELIA/LPT

AMELIA/PR

AMELIA/R

AMELIA/LUX

AMELIA/DECO

AMELIA/L/BS

AMELIA/P/BS

AMELIA

≥ 1000 cm²
≥ 800 cm²

kW	21		200		~ 75%
CO	0,22%	°C	390		183
	500	<kW<	11,5-29		

Šedá litina třídy 200
Fonte grise classe 200
Μαντέμι ποιότητας 200
Ghisa, Classe 200

Sezónované dříví listnatých stromů (max. vlhkost 20%)
Bûches des arbres feuillus (humidité max. 20%), aggloméré de lignite
Ξύλο από φυλλοβόλα δέντρα (υγρασίας το ανώτερο 20%), μπρικέτα ξύλου
Legno Stagionato (umidità fino 20%) bricchetta carbonio marrone

Vybavení:/Equipement:/Εξοπλισμός:/Attrezzatura:

Dodatečné vybavení:/Options supplémentaires:
/Επιπλέον επιλογές:/Opzioni aggiuntive:

Rozměry:/Dimensions:/Διαστάσεις:/Dimensioni:

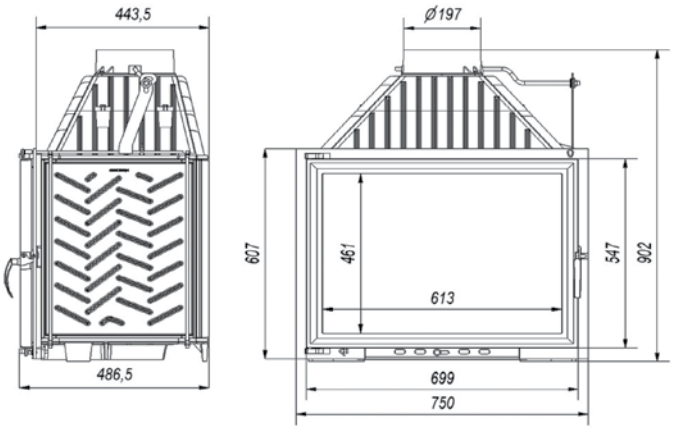

AMELIA

AMELIA/G

AMELIA/P/BS/G

AMELIA/L/BS/G

MAJA WIEŻA

≥ 900 cm²

≥ 700 cm²

kW	15		200		~71%
CO	0,56%	°C	227		155
	330	<kW<	7-19,5		

Šedá litina třídy 200, Kotlová ocel 4 mm
Fonte grise classe 200, Acier (tôle chaudière 4 mm)
Μαντέμι ποιότητας 200, Ειδικός χάλυβας 4μμ
Ghisa, Classe 200, Acciaio per caldaie 4 mm

Sezónované dříví listnatých stromů (max. vlhkost 20%)
Bûches des arbres feuillus (humidité max. 20%), aggloméré de lignite
Ξύλο από φυλλοβόλα δέντρα (υγρασίας το ανώτερο 20%), μπρικέτα ξύλου
Legno Stagionato (umidità fino 20%) bricchetta carbonio marrone

Vybavení:/Equipement:/Εξοπλισμός:/Attrezzatura:

Dodatečné vybavení:/Options supplémentaires:/Επιπλέον επιλογές:/
Opzioni aggiuntive:

Rozměry:/Dimensions:/Διαστάσεις:/Dimensioni:

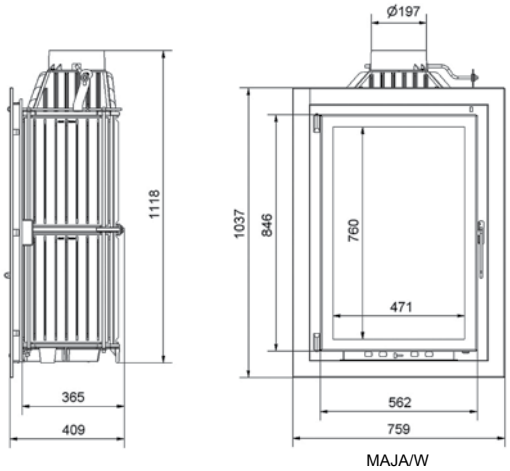

MAJA/W

FRANEK

MAJA/W LUFT/6/60/C

FRANEK

new

≥ 900 cm²
≥ 700 cm²

BImSchV 2

kW	12		200		~82%
CO	0,09%	°C	215		237
	500	<kW<	7-16		

Šedá litina třídy 200, Kotlová ocel 4 mm
Fonte grise classe 200, Acier (tôle chaudière 4 mm)
Μαντέμι ποιότητας 200, Ειδικός χάλυβας 4μμ
Ghisa, Classe 200, Acciaio per caldaie 4 mm

Sezónované dříví listnatých stromů (max. vlhkost 20%)
Bûches des arbres feuillus (humidité max. 20%), aggloméré de lignite
Ξύλο από φυλλοβόλα δέντρα (υγρασίας το ανώτερο 20%), μπρικέτα ξύλου
Legno Stagionato (umidità fino 20%) bricchetta carbonio marrone

Vybavení:/Equipement:/Εξοπλισμός:/Attrezzatura:

Rozměry:/Dimensions:/Διαστάσεις:/Dimensioni:

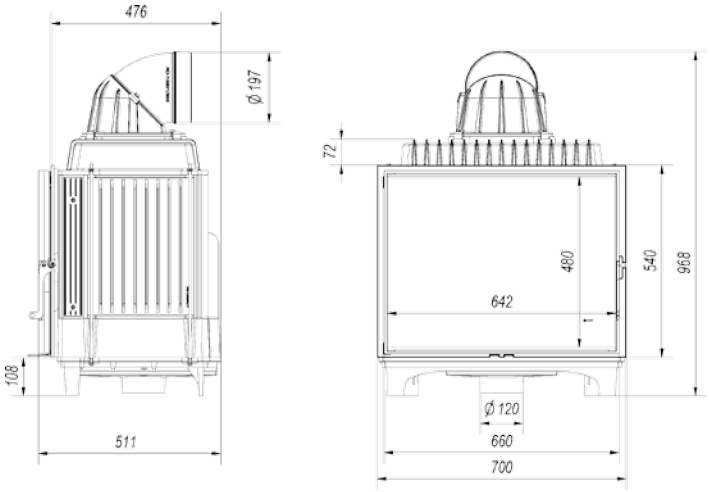

FRANEK

RETRO2/17/B/A

RETRO2/17/B/A

Rozměry:/Dimensions:/Διαστάσεις:/Dimensioni:

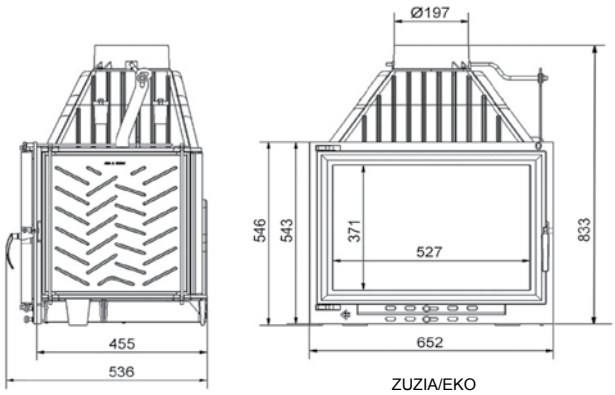

ZUZIA/EKO

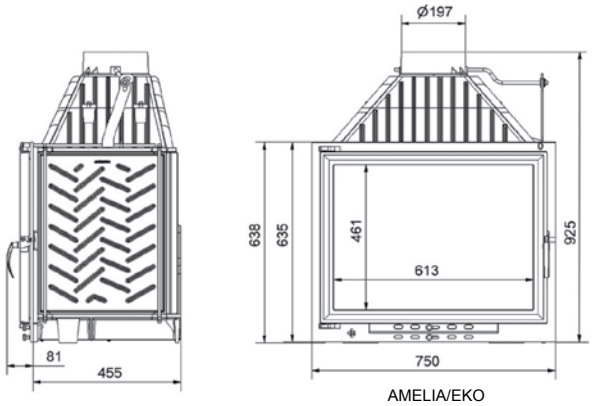

AMELIA/EKO

Dodatečné vybavení:/Options supplémentaires:
/Επιπλέον επιλογές:/Opzioni aggiuntive:

Vybavení:/Equipement:/Εξοπλισμός:/Attrezzatura:

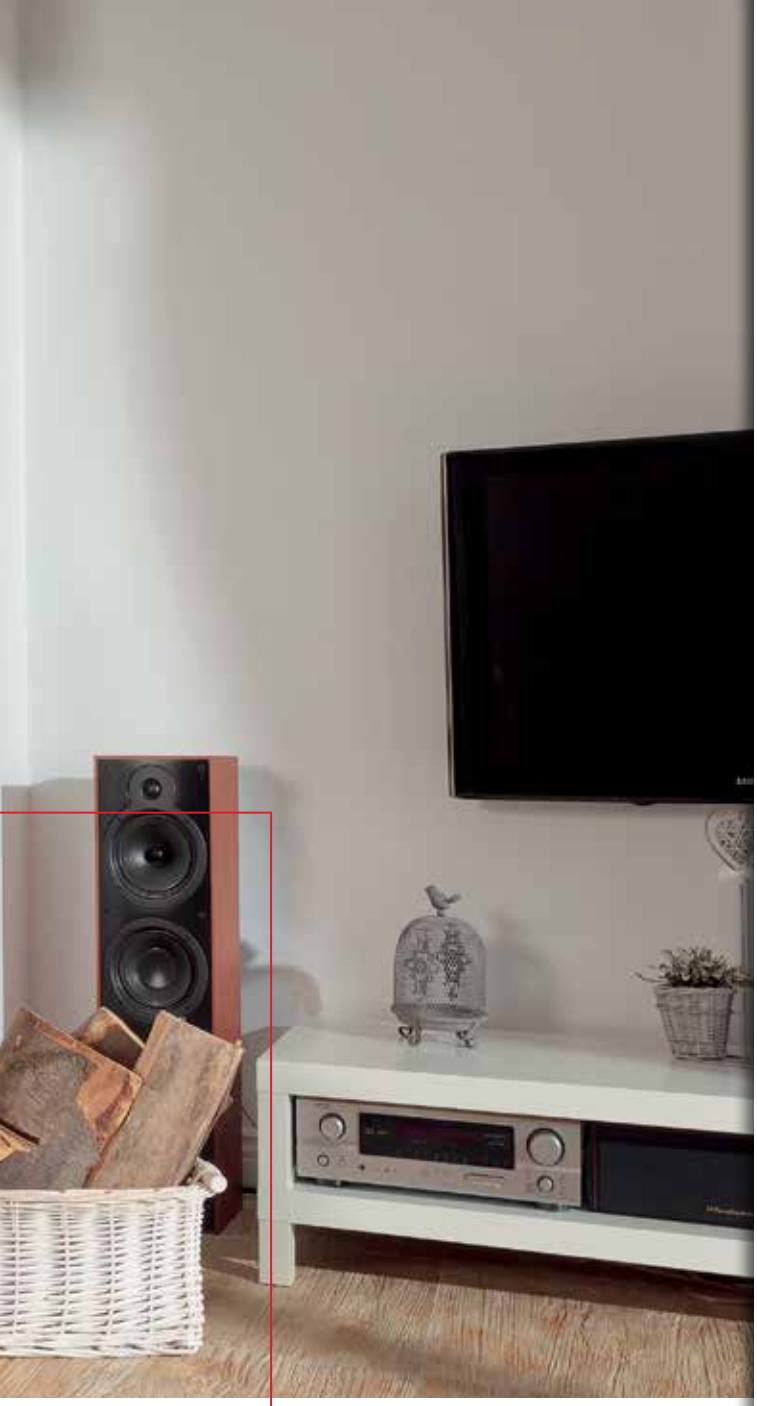

ZUZIA/EKO

ZUZIA EKO

≥ 1000 cm²
≥ 800 cm²

kW	16		200		~ 70%		500
CO	0,40%	°C	230		168	<kW<	8-22

Šedá litina třídy 200
Fonte grise classe 200
Μαντέμι ποιότητας 200
Ghisa, Classe 200

Sezónované dříví listnatých stromů (max. vlhkost 20%)
Bûches des arbres feuillus (humidité max. 20%), aggloméré de lignite
Ξύλο από φυλλοβόλα δέντρα (υγρασίας το ανώτερο 20%), μπρικέτα ξύλου
Legno Stagionato (umidità fino 20%) bricchetta carbonio marrone

AMELIA EKO

≥ 1000 cm²
≥ 800 cm²

kW	18		200		~ 71%		500
CO	0,31%	°C	322		196	<kW<	12-25

Šedá litina třídy 200
Fonte grise classe 200
Μαντέμι ποιότητας 200
Ghisa, Classe 200

Sezónované dříví listnatých stromů (max. vlhkost 20%)
Bûches des arbres feuillus (humidité max. 20%), aggloméré de lignite
Ξύλο από φυλλοβόλα δέντρα (υγρασίας το ανώτερο 20%), μπρικέτα ξύλου
Legno Stagionato (umidità fino 20%) bricchetta carbonio marrone

Další varianty krbové vložky:/Autres versions:/
Περισσότερες επιλογές εστίας:/Altro versioni contributo:

ZUZIA/EKO/GLASS

ZUZIA/EKO/PR

ZUZIA/EKO/R

AMELIA/EKO/GLASS

AMELIA/EKO/PR

AMELIA/EKO/R

NATALA

≥ 900 cm²

≥ 700 cm²

NATALA

kW	12		180		~ 72%		500
CO	0,47%	°C	329		142	<kW<	9-15

Šedá litina třídy 200, Kotlová ocel 4 mm
Fonte grise classe 200, Acier (tôle chaudière 4 mm)
Μαντέμι ποιότητας 200, Ειδικός χάλυβας 4μμ
Ghisa, Classe 200, Acciaio per caldaie 4 mm
Sezónované dříví listnatých stromů (max. vlhkost 20%)

Sezónované dříví listnatých stromů (max. vlhkost 20%)
Bûches des arbres feuillus (humidité max. 20%), agglomeré de lignite
Ξύλο από φυλλοβόλα δέντρα (υγρασίας το ανώτερο 20%), μπρικέτα ξύλου
Legno Stagionato (umidità fino 20%) bricchetta carbonio marrone

Vybavení:/Equipement:/Εξοπλισμός:/Attrezzatura:

Rozměry:/Dimensions:/Διαστάσεις:/Dimensioni:

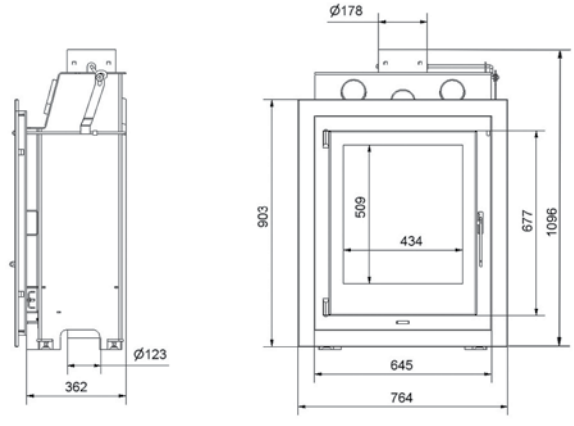

NATALA

Dodatečné vybavení:/Options supplémentaires:/Επιπλέον επιλογές:/Opzioni aggiuntive:

MILA

MILA/GLASS

≥ 1000 cm²

≥ 800 cm²

kW	16		200		~ 71%
CO	0,26%	°C	345,3		181
	700	<kW<	8-22		

Kotlová ocel 4 mm, obložení spalovací komory - Acumotte
Acier (tôle chaudière 4 mm), revêtement en Acumotte de la chambre de combustion
Ειδικός χάλυβας 4μμ, Εσωτερικό ένθετο θαλάμου καύσης - Acumotte
Acciaio per caldaie 4 mm, mettere interno camera combustione - Acumotte

Sezónované dříví listnatých stromů (max. vlhkost 20%)
Bûches des arbres feuillus (humidité max. 20%), aggloméré de lignite
Ξύλο από φυλλοβόλα δέντρα (υγρασίας το ανώτερο 20%), μπρικέτα ξύλου
Legno Stagionato (umidità fino 20%) bricchetta carbonio marrone

Vybavení:/Equipement:/Εξοπλισμός:/Attrezzatura:

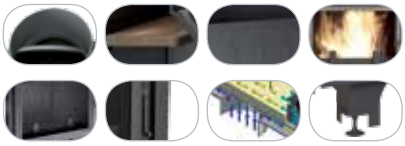

Dodatečné vybavení:/Options supplémentaires:
/Επιπλέον επιλογές:/Opzioni aggiuntive:

Rozměry:/Dimensions:/Διαστάσεις:/Dimensioni:

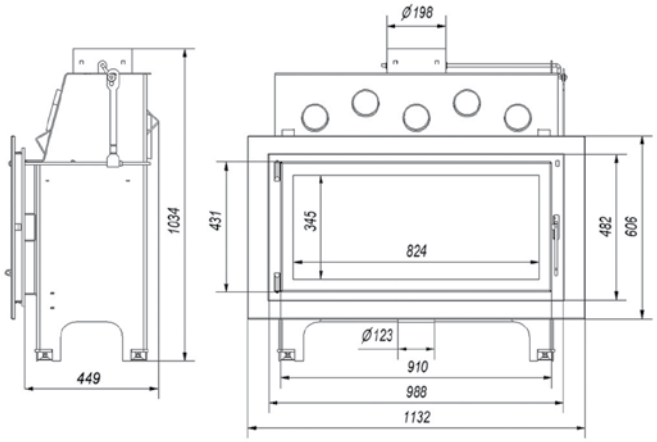

MILA

MILA/G/T

Další varianty krbové vložky:/Autres versions:

MILA

MILA/T

LUFT/9/100/C

/Περισσότερες επιλογές εστίας:/Altro versioni contributo:

MILA/G

MILA/T/G

MBO

≥ 900 cm²
≥ 700 cm²

kW	15		200		~83%		500
CO	0,09%	°C	245		200	<kW<	6-19

Kotlová ocel, obložení spalovací komory - Acumotte
Acier, revêtement en Acumotte de la chambre de combustion
Ειδικός χάλυβας, Εσωτερικό ένθετο θαλάμου καύσης - Acumotte
Acciaio per caldaie, mettere interno camera combustione - Acumotte

Sezónované dříví listnatých stromů (max. vlhkost 20%)
Bûches des arbres feuillus (humidité max. 20%), agglomeré de lignite
Ξύλο από φυλλοβόλα δέντρα (υγρασίας το ανώτερο 20%), μπρικέτα ξύλου
Legno Stagionato (umidità fino 20%) bricchetta carbonio marrone

Vybavení:/Equipement:/Εξοπλισμός:/Attrezzatura:

Další varianty krbové vložky:/Autres versions:
/Περισσότερες επιλογές εστίας:/Altro versioni contributo:

MBO/L/BS

MBO/P/BS

Rozměry:/Dimensions:/Διαστάσεις:/Dimensioni:

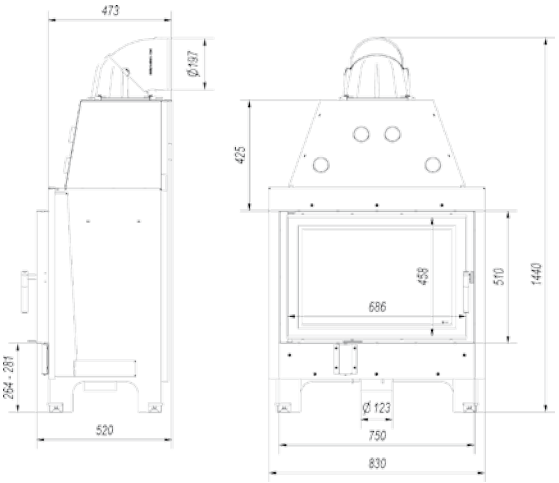

MBO

MBM

BImSchV 2

≥ 700 cm²

≥ 500 cm²

kW	10		200		~81%		500
CO	0,1%	°C	235		156	<kW<	4-13

Kotlová ocel, obložení spalovací komory - Acumotte
Acier, revêtement en Acumotte de la chambre de combustion
Ειδικός χάλυβας, Εσωτερικό ένθετο θαλάμου καύσης - Acumotte
Acciaio per caldaie, mettere interno camera combustione - Acumotte

Sezónované dříví listnatých stromů (max. vlhkost 20%)
Bûches des arbres feuillus (humidité max. 20%), aggloméré de lignite
Ξύλο από φυλλοβόλα δέντρα (υγρασίας το ανώτερο 20%), μπρικέτα ξύλου
Legno Stagionato (umidità fino 20%) bricchetta carbonio marrone

Vybavení:/Equipement:/Εξοπλισμός:/Attrezzatura:

Rozměry:/Dimensions:/Διαστάσεις:/Dimensioni:

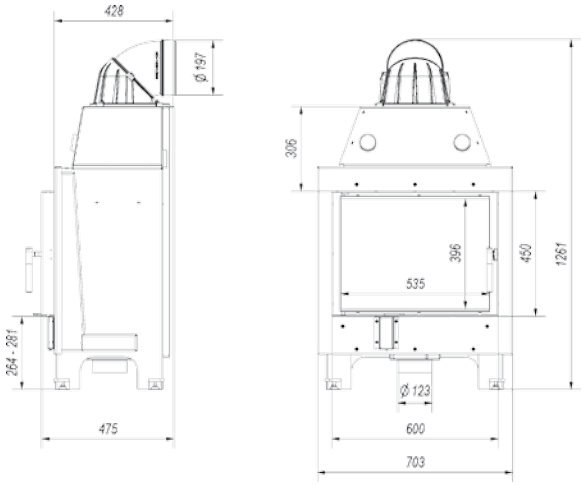

MBM

Další varianty krbové vložky:/Autres versions:
/Περισσότερες επιλογές εστίας:/Altro versioni contributo:

MBM/L/BS

MBM/P/BS

ALA

≥ 900 cm²

≥ 700 cm²

ALA/GLASS

kW	11,4		200		~ 75%
CO	0,14%	°C	292		151
	350	<kW<	6-14		

Šedá litina třídy 200, kotlová ocel 4 mm, obložení spalovací komory - vermikulit
Fonte grise classe 200, acier (tôle chaudière 4 mm), revêtement en vermiculite de la chambre de combustion
Μαντέμι ποιότητας 200, Ειδικός χάλυβας 4μμ, Εσωτερικό ένθετο θαλάμου καύσης - βερμικουλιτής
Ghisa, Classe 200, acciaio per caldaie 4 mm, mettere interno camera combustione - vermiculite

Sezónované dříví listnatých stromů (max. vlhkost 20%)
Bûches des arbres feuillus (humidité max. 20%), aggloméré de lignite
Ξύλο από φυλλοβόλα δέντρα (υγρασίας το ανώτερο 20%), μπρικέτα ξύλου
Legno Stagionato (umidità fino 20%) bricchetta carbonio marrone

Vybavení:/Equipement:/Εξοπλισμός:/Attrezzatura:

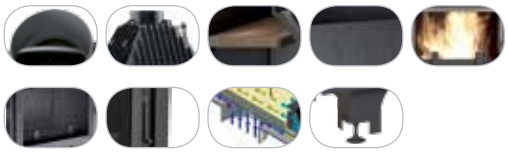

Dodatečné vybavení:/Options supplémentaires:
/Επιπλέον επιλογές:/Opzioni aggiuntive:

Rozměry:/Dimensions:/Διαστάσεις:/Dimensioni:

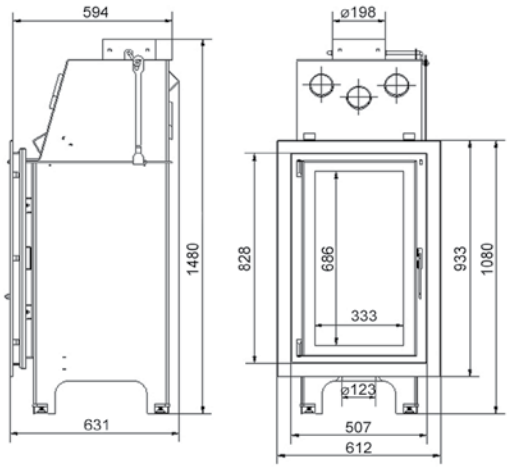

ALA

ALA

Další varianty krbové vložky:/Autres versions:
/Περισσότερες επιλογές εστίας:/Altro versioni contributo:

ALA

BASIA

≥ 900 cm²

≥ 700 cm²

BASIA/GLASS

kW 12	200	~ 70%	500
CO 0,15%	°C 370	128	<kW< 6,8-17

Kotlová ocel 4 mm, obložení spalovací komory - Acumotte
Acier (tôle chaudière 4 mm), revêtement en Acumotte de la chambre de combustion
Ειδικός χάλυβας 4μμ, Εσωτερικό ένθετο θαλάμου καύσης - Acumotte
Acciaio per caldaie 4 mm, mettere interno camera combustione - Acumotte

Sezónované dříví listnatých stromů (max. vlhkost 20%)
Bûches des arbres feuillus (humidité max. 20%), aggloméré de lignite
Ξύλο από φυλλοβόλα δέντρα (υγρασίας το ανώτερο 20%), μπρικέτα ξύλου
Legno Stagionato (umidità fino 20%) bricchetta carbonio marrone

Vybavení:/Equipement:/Εξοπλισμός:/Attrezzatura:

LUFT/9/80/B

BASIA

Další varianty krbové vložky:/Autres versions:/
Περισσότερες επιλογές εστίας:/Altro versioni contributo:

BASIA

Rozměry:/Dimensions:/Διαστάσεις:/Dimensioni:

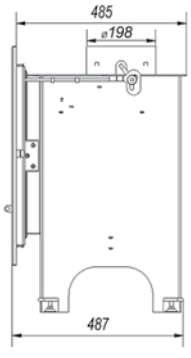

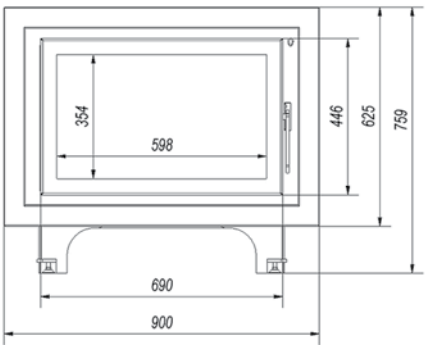

BASIA

Dodatečné vybavení:/Options supplémentaires:/Επιπλέον επιλογές:/Opzioni aggiuntive:

BLANKA/BETON

BLANKA

Další varianty krbové vložky:/Autres versions:/Περισσότερες επιλογές εστίας:/Altro versioni contributo:

BLANKA/L/BS

BLANKA/P/BS

BLANKA/LP/BS

BLANKA

≥ 700 cm²
≥ 500 cm²

BImSchV 2

kW	8		160		~ 78%
CO	0,1%	°C	285		117
	300	<kW<	7,5-11		

Kotlová ocel 4 mm, obložení spalovací komory - Acumotte
Acier (tôle chaudière 4 mm), revêtement en Acumotte de la chambre de combustion
Ειδικός χάλυβας 4μμ, Εσωτερικό ένθετο θαλάμου καύσης - Acumotte
Acciaio per caldaie 4 mm, mettere interno camera combustione - Acumotte

Sezónované dříví listnatých stromů (max. vlhkost 20%)
Bûches des arbres feuillus (humidité max. 20%), aggloméré de lignite
Ξύλο από φυλλοβόλα δέντρα (υγρασίας το ανώτερο 20%), μπρικέτα ξύλου
Legno Stagionato (umidità fino 20% bricchetta carbonio marrone

Vybavení:/Equipement:/Εξοπλισμός:/Attrezzatura:

Rozměry:/Dimensions:/Διαστάσεις:/Dimensioni:

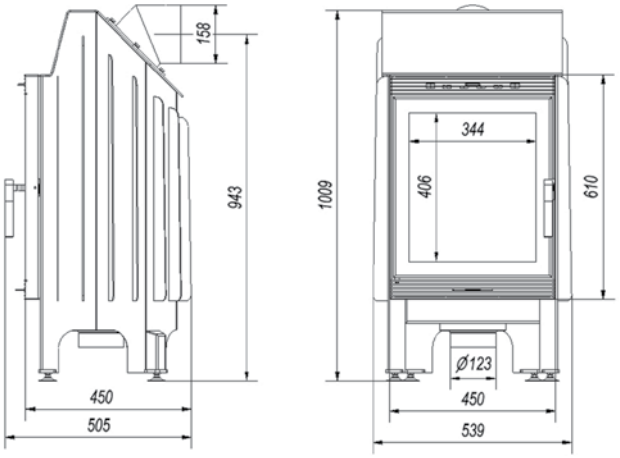

BLANKA

BLANKA 670/570

BImSchV 2

≥ 900 cm²

≥ 700 cm²

kW 11	180	~ 81%
CO 0,09%	°C 295	148
500	<kW< 7,1-14,5	

Kotlová ocel 4 mm, obložení spalovací komory - Acumotte
Acier (tôle chaudière 4 mm), revêtement en Acumotte de la chambre de combustion
Ειδικός χάλυβας 4μμ, Εσωτερικό ένθετο θαλάμου καύσης - Acumotte
Acciaio per caldaie 4 mm, mettere interno camera combustione - Acumotte

Sezónované dříví listnatých stromů (max. vlhkost 20%)
Bûches des arbres feuillus (humidité max. 20%), agglomeré de lignite
Ξύλο από φυλλοβόλα δέντρα (υγρασίας το ανώτερο 20%), μπρικέτα ξύλου
Legno Stagionato (umidità fino 20%) bricchetta carbonio marrone

Vybavení:/Equipement:/Εξοπλισμός:/Attrezzatura:

Rozměry:/Dimensions:/Διαστάσεις:/Dimensioni:

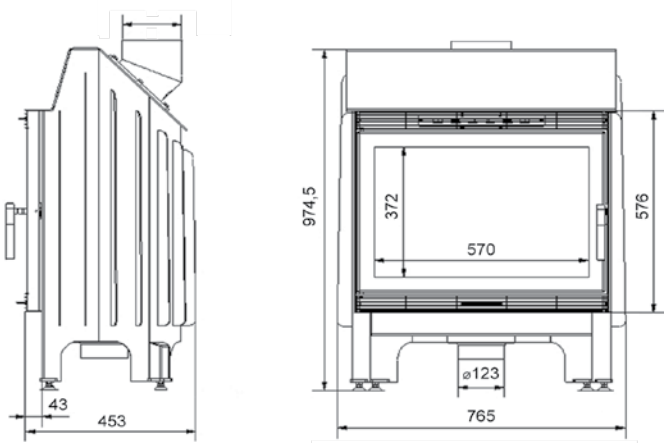

BLANKA/670/570

LUFT/6/40/B

Další varianty krbové vložky:/Autres versions:

BLANKA/670/570/L/BS

LUFT/6/40/B

BLANKA/670/570

/Περισσότερες επιλογές εστίας:/Altro versioni contributo:

BLANKA/670/570/P/BS

BLANKA/670/570/LP/BS

LUFT/9/100/B

BLANKA

Další varianty krbové vložky:/Autres versions:/Περισσότερες επιλογές εστίας:/Altro versioni contributo:

BLANKA/910

BLANKA 910

BLANKA/910/GLASS

BImSchV 2

≥ 1000 cm²

≥ 800 cm²

kW	16		200		~83%
CO	0,1%	°C	330		185
	500	<kW<	7,5-21,5		

Kotlová ocel 4 mm, obložení spalovací komory - Acumotte
Acier (tôle chaudière 4 mm), revêtement en Acumotte de la chambre de combustion
Ειδικός χάλυβας 4μμ, Εσωτερικό ένθετο θαλάμου καύσης - Acumotte
Acciaio per caldaie 4 mm, mettere interno camera combustione - Acumotte

Sezónované dříví listnatých stromů (max. vlhkost 20%)
Bûches des arbres feuillus (humidité max. 20%), aggloméré de lignite
Ξύλο από φυλλοβόλα δέντρα (υγρασίας το ανώτερο 20%), μπρικέτα ξύλου
Legno Stagionato (umidità fino 20%) bricchetta carbonio marrone

Vybavení:/Equipement:/Εξοπλισμός:/Attrezzatura:

Dodatečné vybavení:/Options supplémentaires:/Επιπλέον επιλογές:
/Opzioni aggiuntive:

Rozměry:/Dimensions:/Διαστάσεις:/Dimensioni:

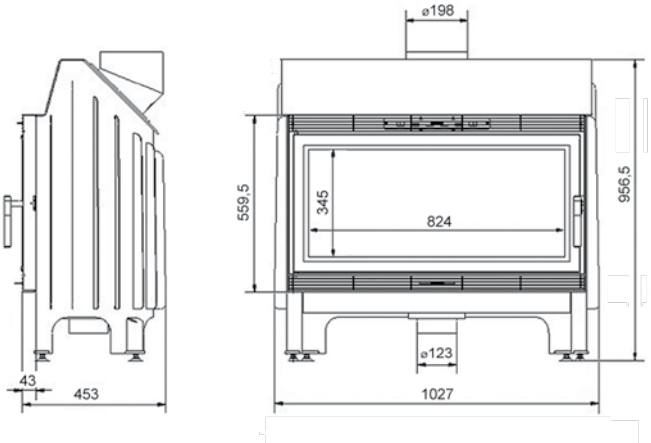

JAŚ

≥ 700 cm²

≥ 500 cm²

kW 7	150	~71%	400
CO 0,15%	°C 316	61	<kW< 3,3-9,9

Kotlová ocel, obložení spalovací komory - Acumotte
Acier, revêtement en Acumotte de la chambre de combustion
Ειδικός χάλυβας, Εσωτερικό ένθετο θαλάμου καύσης - Acumotte
Acciaio per caldaie, mettere interno camera combustione - Acumotte

Sezónované dříví listnatých stromů (max. vlhkost 20%)
Bûches des arbres feuillus (humidité max. 20%), agglomeré de lignite
Ξύλο από φυλλοβόλα δέντρα (υγρασίας το ανώτερο 20%), μπρικέτα ξύλου
Legno Stagionato (umidità fino 20%) bricchetta carbonio marrone

Vybavení:/Equipement:/Εξοπλισμός:/Attrezzatura:

Rozměry:/Dimensions:/Διαστάσεις:/Dimensioni:

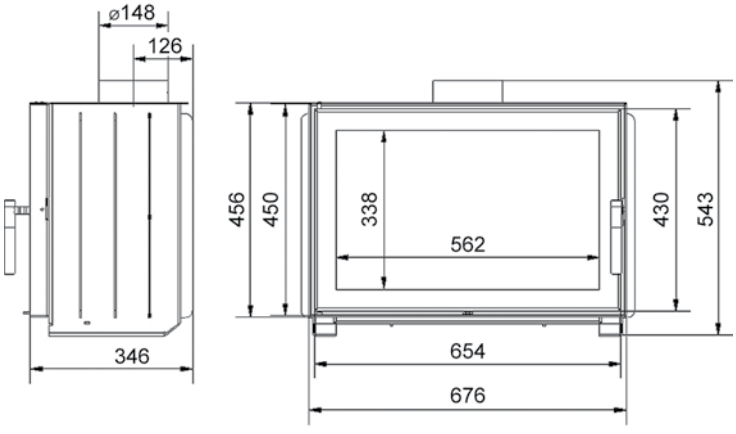

JAS

ATENA

BImSchV 2

≥ 900 cm²

≥ 700 cm²

kW	12		150		~75%		350
CO	0,1%	°C	340		90	<kW<	8-16

Kotlová ocel, obložení spalovací komory - Acumotte
Acier, revêtement en Acumotte de la chambre de combustion
Ειδικός χάλυβας, Εσωτερικό ένθετο θαλάμου καύσης - Acumotte
Acciaio per caldaie, mettere interno camera combustione - Acumotte

Sezónované dříví listnatých stromů (max. vlhkost 20%)
Bûches des arbres feuillus (humidité max. 20%), aggloméré de lignite
Ξύλο από φυλλοβόλα δέντρα (υγρασίας το ανώτερο 20%), μπρικέτα ξύλου
Legno Stagionato (umidità fino 20%) bricchetta carbonio marrone

Vybavení:/Equipement:/Εξοπλισμός:/Attrezzatura:

Rozměry:/Dimensions:/Διαστάσεις:/Dimensioni:

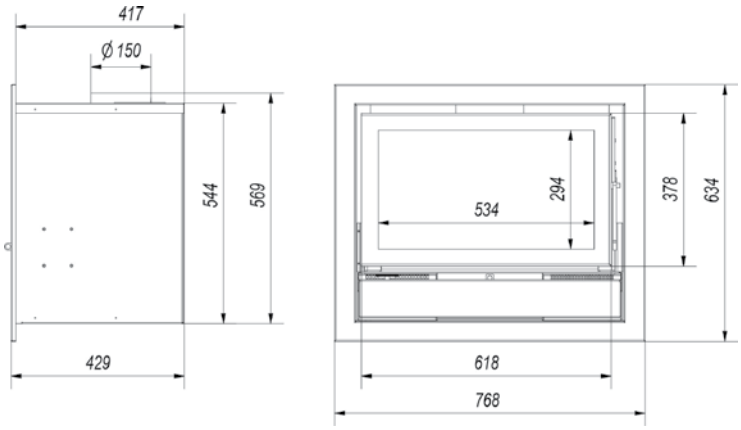

ATENA

ZIBI

≥ 900 cm²

≥ 700 cm²

kW 11	180	~ 80%
CO 0,1%	°C 295	150
400	<kW< 4,5-14	

Kotlová ocel 4 mm, obložení spalovací komory - Acumotte
Acier (tôle chaudière 4 mm), revêtement en Acumotte de la chambre de combustion
Ειδικός χάλυβας 4μμ, Εσωτερικό ένθετο θαλάμου καύσης - Acumotte
Acciaio per caldaie 4 mm, mettere interno camera combustione - Acumotte

Sezónované dříví listnatých stromů (max. vlhkost 20%)
Bûches des arbres feuillus (humidité max. 20%), agglomeré de lignite
Ξύλο από φυλλοβόλα δέντρα (υγρασίας το ανώτερο 20%), μπρικέτα ξύλου
Legno Stagionato (umidità fino 20%) bricchetta carbonio marrone

Vybavení:/Equipement:/Εξοπλισμός:/Attrezzatura:

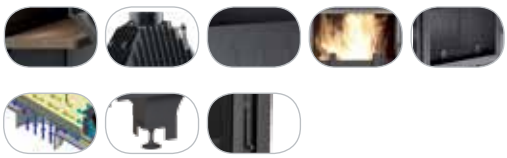

Rozměry:/Dimensions:/Διαστάσεις:/Dimensioni:

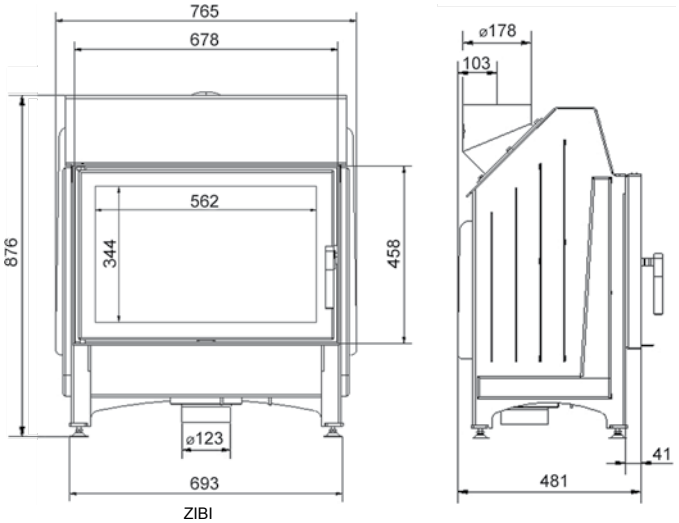

ZIBI

Další varianty krbové vložky:/Autres versions:

ZIBI/P/BS

ZIBI

LUFT/9/60/B

/Περισσότερες επιλογές εστίας:/Altro versioni contributo:

ZIBI/L/BS

ZIBI/G

dodatečné vybavení
option supplémentaire
επιπλέον επιλογή
opzione di più

BLENDA

NADIA 8 / NADIA 10

NADIA/8

≥ 700 cm²

≥ 500 cm²

BImSchV 2

NADIA/10

≥ 900 cm²

≥ 700 cm²

BImSchV 2

vestavěný přívod externího vzduchu o průměru 125mm s instalovanou klapkou pro ovládání tahu

entree d'air de l'extérieur - fi 125 mm, avec l'obturateur

ενσωματωμένη προσαρμογή εισαγωγής εξωτερικού αέρα – Φ 125, με τοποθετημένο κλαπέτο

conettore dell'ingresso d'aria esterna - 125 mm con acceleratore montato

kW	7 11		200		~ 80% ~ 81%		300 350
CO	0,1% 0,1%	°C	245 285		110 134	<kW<	3-9 6-14,4

Kotlová ocel, obložení spalovací komory - Acumotte
Acier, revêtement en Acumotte de la chambre de combustion
Ειδικός χάλυβας, Εσωτερικό ένθετο θαλάμου καύσης - Acumotte
Acciaio per caldaie, mettere interno camera combustione - Acumotte

Sezónované dříví listnatých stromů (max. vlhkost 20%)
Bûches des arbres feuillus (humidité max. 20%), aggloméré de lignite
Ξύλο από φυλλοβόλα δέντρα (υγρασίας το ανώτερο 20%), μπρικέτα ξύλου
Legno Stagionato (umidità fino 20%) bricchetta carbonio marrone

Vybavení:/Equipement:/Εξοπλισμός:/Attrezzatura:

Dodatečné vybavení:/Options supplémentaires:/Επιπλέον επιλογές:
/Opzioni aggiuntive:

Rozměry:/Dimensions:/Διαστάσεις:/Dimensioni:

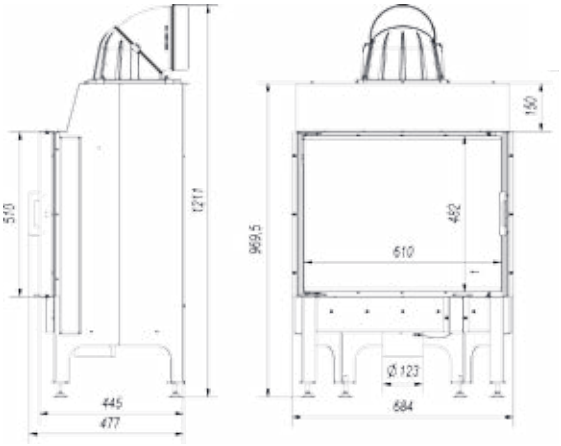

NADIA/10

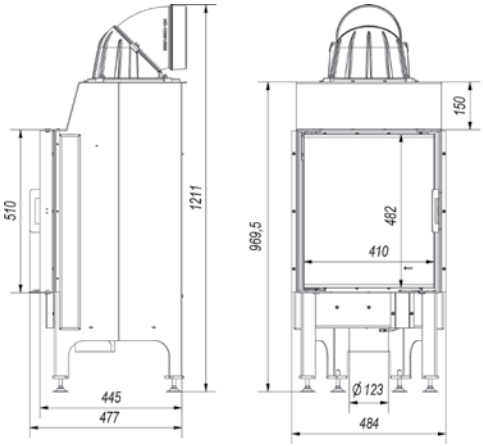

NADIA/8

LUFT/NL/80/B

NADIA/10

LUFT/NP/80/B

Další varianty krbové vložky:/Autres versions:
/Περισσότερες επιλογές εστίας:/Altro versioni contributo:

NADIA/10/G

Rozměry:/Dimensions:/Διαστάσεις:/Dimensioni:

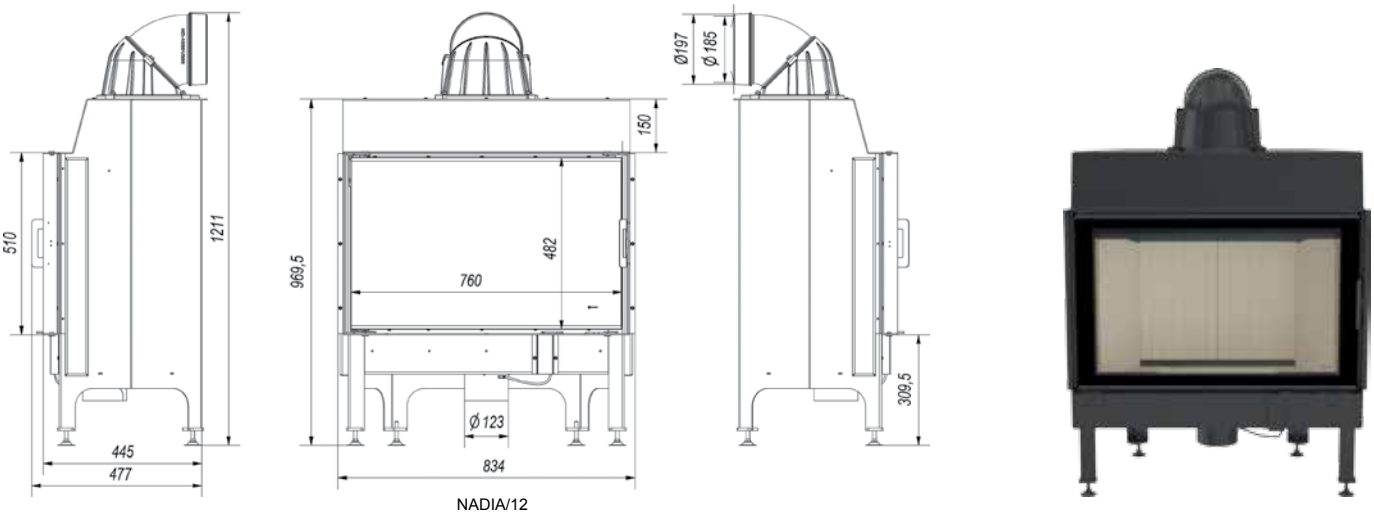

NADIA/12

NADIA 12

NADIA/12

BImSchV 2

≥ 900 cm²

≥ 700 cm²

vestavěný přívod externího vzduchu o průměru 125mm s instalovanou klapkou pro ovládání tahu

entree d'air de l'extérieur - fi 125 mm, avec l'obturateur

ενσωματωμένη προσαρμογή εισαγωγής εξωτερικού αέρα – Φ 125, με τοποθετημένο κλαπέτο

conettore dell'ingresso d'aria esterna - 125 mm con acceleratore montato

kW	12		200		~ 81%		400
CO	0,08%	°C	245		158	<kW<	8-16

Kotlová ocel, obložení spalovací komory - Acumotte
Acier, revêtement en Acumotte de la chambre de combustion
Ειδικός χάλυβας, Εσωτερικό ένθετο θαλάμου καύσης - Acumotte
Acciaio per caldaie, mettere interno camera combustione - Acumotte

Sezónované dříví listnatých stromů (max. vlhkost 20%)
Bûches des arbres feuillus (humidité max. 20%), aggloméré de lignite
Ξύλο από φυλλοβόλα δέντρα (υγρασίας το ανώτερο 20%), μπρικέτα ξύλου
Legno Stagionato (umidità fino 20%) bricchetta carbonio marrone

Vybavení:/Equipement:/Εξοπλισμός:/Attrezzatura:

Dodatečné vybavení:/Options supplémentaires:/Επιπλέον επιλογές:
/Opzioni aggiuntive:

Další varianty krbové vložky:/Autres versions:
/Περισσότερες επιλογές εστίας:/Altro versioni contributo:

NADIA/12/G

Rozměry:/Dimensions:/Διαστάσεις:/Dimensioni:

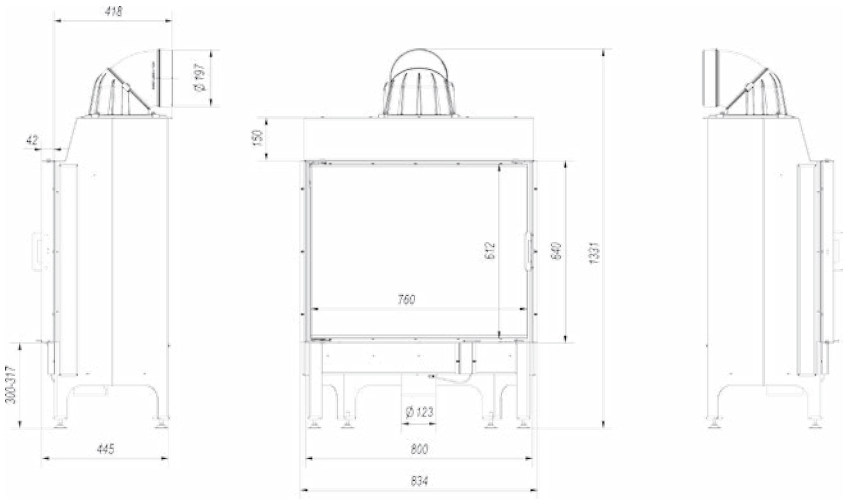

NADIA/13

NADIA 13

NADIA/13

BImSchV 2

≥ 900 cm²

≥ 700 cm²

vestavěný přívod externího vzduchu o průměru 125mm s instalovanou klapkou pro ovládání tahu

entree d'air de l'extérieur - fi 125 mm, avec l'obturateur

ενσωματωμένη προσαρμογή εισαγωγής εξωτερικού αέρα – Φ 125, με τοποθετημένο κλαπέτο

conettore dell'ingresso d'aria esterna - 125 mm con acceleratore montato

kW	13		200		~82%		400
CO	0,08%	°C	240		160	<kW<	7-16

Kotlová ocel, obložení spalovací komory - Acumotte
Acier, revêtement en Acumotte de la chambre de combustion
Ειδικός χάλυβας, Εσωτερικό ένθετο θαλάμου καύσης - Acumotte
Acciaio per caldaie, mettere interno camera combustione - Acumotte

Sezónované dříví listnatých stromů (max. vlhkost 20%)
Bûches des arbres feuillus (humidité max. 20%), aggloméré de lignite
Ξύλο από φυλλοβόλα δέντρα (υγρασίας το ανώτερο 20%), μπρικέτα ξύλου
Legno Stagionato (umidità fino 20%) bricchetta carbonio marrone

Vybavení:/Equipement:/Εξοπλισμός:/Attrezzatura:

Dodatečné vybavení:/Options supplémentaires:/Επιπλέον επιλογές:/Opzioni aggiuntive:

Další varianty krbové vložky:/Autres versions:/Περισσότερες επιλογές εστίας:/Altro versioni contributo:

NADIA/13/G

Rozměry:/Dimensions:/Διαστάσεις:/Dimensioni:

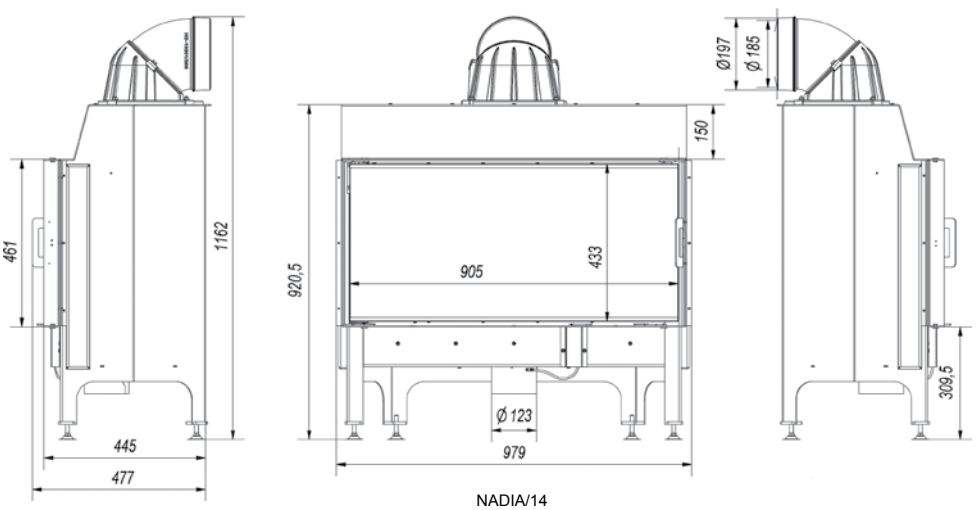

NADIA/14

NADIA/14/P/BS/G

NADIA 14

NADIA/14

BImSchV 2

≥ 900 cm²

≥ 700 cm²

vestavěný přívod externího vzduchu o průměru 125mm s instalovanou klapkou pro ovládání tahu

entree d'air de l'extérieur - fi 125 mm, avec l'obturateur

ενσωματωμένη προσαρμογή εισαγωγής εξωτερικού αέρα – Φ 125, με τοποθετημένο κλαπέτο

conettore dell'ingresso d'aria esterna - 125 mm con acceleratore montato

kW	14		200		~80%		500
CO	0,09%	°C	245		177	<kW<	6,5-17

Kotlová ocel, obložení spalovací komory - Acumotte
Acier, revêtement en Acumotte de la chambre de combustion
Ειδικός χάλυβας, Εσωτερικό ένθετο θαλάμου καύσης - Acumotte
Acciaio per caldaie, mettere interno camera combustione - Acumotte

Sezónované dříví listnatých stromů (max. vlhkost 20%)
Bûches des arbres feuillus (humidité max. 20%), aggloméré de lignite
Ξύλο από φυλλοβόλα δέντρα (υγρασίας το ανώτερο 20%), μπρικέτα ξύλου
Legno Stagionato (umidità fino 20%) bricchetta carbonio marrone

Vybavení:/Equipement:/Εξοπλισμός:/Attrezzatura:

Dodatečné vybavení:/Options supplémentaires:/Επιπλέον επιλογές:/Opzioni aggiuntive:

Další varianty krbové vložky:/Autres versions:/Περισσότερες επιλογές εστίας:/Altro versioni contributo:

NADIA/14/L/BS/G

NADIA/14/G

Kolíky pro upevnění vodního pláště a použitý materiál, kotlová ocel 4 mm, zaručují bezporuchový provoz krbu
Epingles, renforcant la solidité des doubles parois, et le matériau (tôle chaudière 4 mm) garantissent le fonctionnement du foyer sans problème
Ειδικά καρφιά στερέωσης του συστήματος νερού καθώς και ο χάλυβας 4μμ εξασφαλίζουν άψογη λειτουργία εστίας
Perni di rinforzo camicia d'acqua e materiale caldaia in acciaio 4 millimetri, garantire un funzionamento senza problemi del camino

Vysoký sopouch - má za účel zvětšení plochy výměny tepla v krbu s vodním pláštěm
Haut avaloir à fumées - augmente la surface d'échange de chaleur dans le foyer chaudière
Υψηλός εναλλάκτης καυσαερίων εστίας, μεγαλώνει την επιφάνεια εναλλαγής θερμότητας στην εστία καλοριφέρ
Camino alto - deve aumentare l'area superficiale scambio termico nel focolare con camicia d'acqua.

Žárové trubky pro vnitřní průchod spalin - zvětšují plochu výměny tepla s vodou
Petits tubes à fumées augmentent la surface d'échange de chaleur dans le foyer
Τουμποσωλήνες - μεταφέρνουν την θερμότητα προς το νερό
Tubo di fumo - aumenta la superficie di scambio termico nel camino

Regulované nožky usnadňující nastavení krbové vložky do vodorovné polohy
Jambes réglables facilitant le positionnement correct du foyer
Ρυθμιζόμενα ποδαράκια, διευκολύνουν το αλφάδιασμα εστίας
Piedini regolabili per la facilità di focolare

Chladící smyčka - Dodatečné vybavení
Serpentin pour foyer chaudière - option supplémentaire
Σπιράλ ασφαλείας - επιπλέον επιλογή
Serpentina - opzione di più

Vermikulitový deflektor - prodlužující dráhu kouřových plynů
Déflecteur en vermiculite - allonge le trajet des fumées
Κόφτης από βερμικουλιτή, προκαλεί εκτροπή των καυσαερίων
Deflettore con vermiculite aumento percorso fum

Deflektor - prodlužující dráhu kouřových plynů
Déflecteur - allonge le trajet des fumées
Κόφτης, προκαλεί εκτροπή των καυσαερίων
Deflettore aumento percorso fum

Přívod vzduchu na sklo pro systém čistého skla - sloužící k zamezení usazování sazí na skleněné tabuli
Système „vitre propre" par rideau d'air - attenue la suie sur la vitre
Αεροκουρτίνα, αποτρέπει το μαύρισμα τζαμιού
Sterzo aria creazione sistema pulito vetri - limitativo sedimentazione nerofumo sul vetro.

Dekorativní ohradník zajišťuje dříví proti vypadnutí z krbové vložky
Pare - bûches décoratif empêche les buches de tomber du foyer
Διακοσμητική ασφάλεια, προστατεύει τα ξύλα να παραμένουν στον θάλαμο καύσης
Ostacolo decorativo protegge il legno di cadere fuori della focolare

Vyjmutelný rošt umožňující snadné vymetání popelu
Grille de foyer amovible pour faciliter l'évacuation des cendres
Αφαιρούμενη σχάρα, διευκολύνει τον καθαρισμό της εστίας
Griglia mobile, grazie alla quale può essere facilmente pulito cenere

* Vestavěná klapka reguluje tah komína
Buse (sortie des fumées) integrée - permet de régler la „force” du tirage
Ενσωματωμένο κλαπέτο καμινάδας, το οποίο ρυθμίζει τον ελκυσμό της
Integrato serranda fumo regola l’intensità Il tiraggio della canna fumaria

Držáky pomáhají při přenášení vložky
Anses fixes aident à déplacer le foyer
Βοηθητική λαβή για μεταφορά εστίας
Maniglie aiuto nello spostare il contributo

Žáruvzdorné sklo odolné proti teplotě do 800ºC
Vitre réfractaire supporte la température jusqu’à 800°C
Πυράντοχο τζάμι, έως 800°C
Vetro resistente al calore in grado di sopportare temperature fino a 800 gradi

Velká spalovací komora
Grande chambre de combustion
Μεγάλος θάλαμος καύσης
Camera di combustione grande.

* Systém studené kliky umožňuje sundání kliky při topení v krbu
Système de poignée froide - possibilité d’enlever la poignée pendant la combustion dans le foyer
Αφαιρούμενο πόμολο κατά την διάρκεια λειτουργίας τζακιού, για να προστατεύεται από υπερθέρμανση
Il sistemo la maniglia fredda è possibile rimuovere la maniglia al momento della combustione nel focolare

Pevná klika otevírání dvířek
Ouverture avec poignée maniable
Εύχρηστο χερούλι πόρτας
Una comoda maniglia per aprire la porta

Regulace přívodu vzduchu skrz popelník (primárního ke spalování)
Réglage d’arrivée d’air pour la combustion
Ρύθμιση εισαγωγής αέρα μέσω του σταχτοδοχείου (πρωτογενής καύσης)
Regolazione dell’aria primaria per la combustione

Zásuvka na popel, ve které se shromažďují zbytky spáleného dříví
Tiroir à cendres sert à collecter les résidus de combustion
Συρτάρι στάχτης, διοχετεύει υπολείμματα μετά την καύση
Cassetto per cenere che si accumulano in resti di legno bruciato

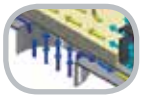

Přívod externího vzduchu - nástavec namontovaný v krbové vložce sloužící k přivádění čerstvého vzduchu z vnějšku budovy
Entrée d’air d’extérieur - tubulure spéciale integrée avec le foyer qui fournit l’air extérieur à la chambre de combustion
Εξάρτημα, χάρη στο οποίο γίνεται εισαγωγή εξωτερικού αέρα στον θάλαμο καύσης
Ingresso aria - connettore montato a focolare che deve alimentazione di fresco nella camera di combustione dall’esterno palazzo

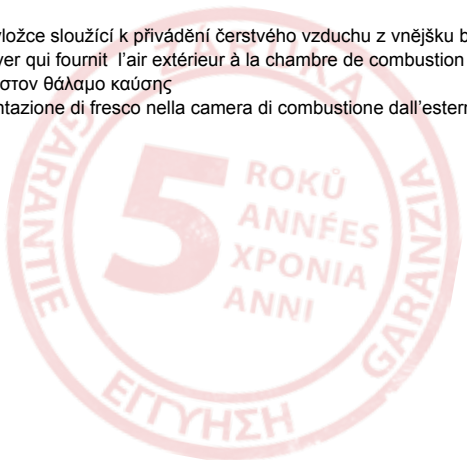

*nevyskytuje se u krbových vložek typu gilotina/*pas disponible pour foyers type Ouverture relevable/*Δεν υπάρχει στην στην έκδοση εξαφανιζόμενης πόρτας/*none esiste in focolare tipo ghigliottina

LUFT/9/100/G

LUFT/9/60/G

ANTEK/PW/8/G

Další varianty krbové vložky:/Autres versions:/Περισσότερες επιλογές εστίας:/Altro versioni contributo:

ANTEK/PW/8/GLASS

ANTEK/PR/PW/8

ANTEK/R/PW/8

ANTEK/PW/8/G

ANTEK/PW/8/W/DECO

ANTEK/PW

kW	8	kW	7		180		~ 72%
CO	0,69%	bar	1,5	°C	240		98
	330		17	<kW<	4-10		

Kotlová ocel 4 mm, obložení spalovací komory - Acumotte
Acier (tôle chaudière 4 mm), revêtement en Acumotte de la chambre de combustion
Ειδικός χάλυβας 4μμ, Εσωτερικό ένθετο θαλάμου καύσης - Acumotte
Acciaio per caldaie 4 mm, mettere interno camera combustione - Acumotte

Sezónované dříví listnatých stromů (max. vlhkost 20%)
Bûches des arbres feuillus (humidité max. 20%), aggloméré de lignite
Ξύλο από φυλλοβόλα δέντρα (υγρασίας το ανώτερο 20%), μπρικέτα ξύλου
Legno Stagionato (umidità fino 20%) bricchetta carbonio marrone

Vybavení:/Equipement:/Εξοπλισμός:/Attrezzatura:

Dodatečné vybavení:/Options supplémentaires:/Επιπλέον επιλογές:
/Opzioni aggiuntive:

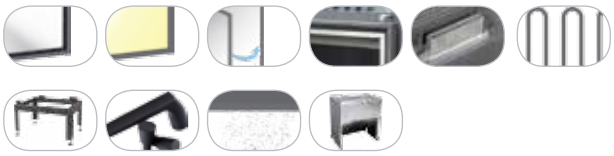

Rozměry:/Dimensions:/Διαστάσεις:/Dimensioni:

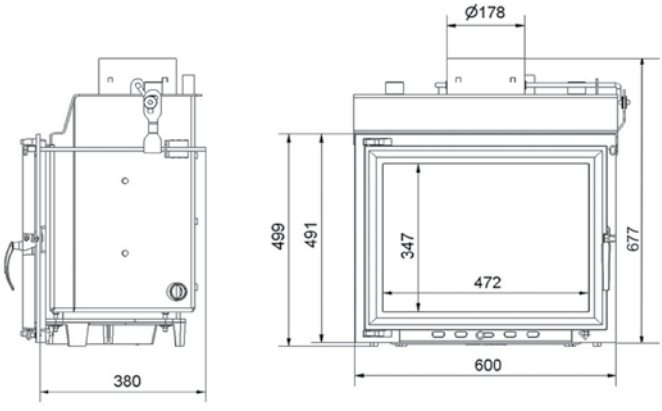

ANTEK/PW/8

NADIA/PW/10/W

new

BImSchV 2

kW	11	kW	6		200		~82%
CO	0,1%	bar	2	°C	225		192
	350		32	<kW<	5-13,5		

Kotlová ocel 4 mm
Acier (tôle chaudière 4 mm)
Ειδικός χάλυβας 4μμ
Acciaio per caldaie 4 mm

Sezónované dříví listnatých stromů (max. vlhkost 20%)
Bûches des arbres feuillus (humidité max. 20%), aggloméré de lignite
Ξύλο από φυλλοβόλα δέντρα (υγρασίας το ανώτερο 20%), μπρικέτα ξύλου
Legno Stagionato (umidità fino 20%) bricchetta carbonio marrone

Vybavení:/Equipement:/Εξοπλισμός:/Attrezzatura:

Dodatečné vybavení:/Options supplémentaires:/Επιπλέον επιλογές:
/Opzioni aggiuntive:

Rozměry:/Dimensions:/Διαστάσεις:/Dimensioni:

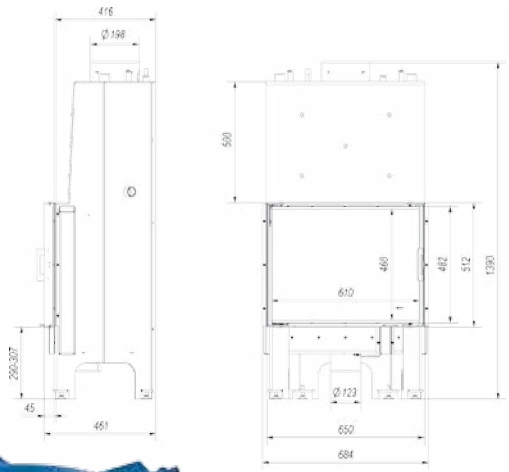

NADIA/PW/10/W

Další varianty krbové vložky:
/Autres versions:

ERYK/PW/10/GLASS

ERYK/PR/PW/10

ERYK/PW

kW	10	kW	9		180		~72%
CO	0,69%	bar	1,5	°C	240		112
	450		17	<kW<	5-13		

Šedá litina třídy 200, kotlová ocel 4 mm
Fonte grise classe 200, acier (tôle chaudière 4 mm)
Μαντέμι ποιότητας 200, Ειδικός χάλυβας 4μμ
Ghisa, Classe 200, acciaio per caldaie 4 mm

Sezónované dříví listnatých stromů (max. vlhkost 20%)
Bûches des arbres feuillus (humidité max. 20%), aggloméré de lignite
Ξύλο από φυλλοβόλα δέντρα (υγρασίας το ανώτερο 20%), μπρικέτα ξύλου
Legno Stagionato (umidità fino 20%) bricchetta carbonio marrone

Vybavení:/Equipement:/Εξοπλισμός:/Attrezzatura:

Dodatečné vybavení:/Options supplémentaires:/Επιπλέον επιλογές:
/Opzioni aggiuntive:

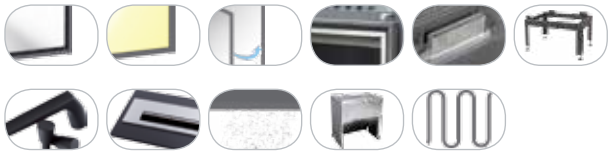

ERYK/PR/PW/10 RAMA/ZUZIA/SZLIF 49SZ

/Περισσότερες επιλογές εστίας:/Altro versioni contributo:

ERYK/R/PW/10

ERYK/PW/10/G

ERYK/PW/10/W/DECO

Rozměry:/Dimensions:/Διαστάσεις:/Dimensioni:

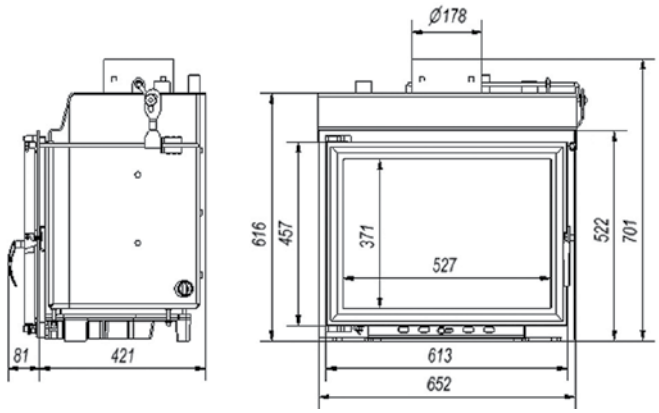

ERYK/PW/10

MAJA/PW

kW	12	kW	10		180		~ 75%
CO	0,29%	bar	2	°C	330		115
	330		18	<kW<	6-15		

Šedá litina třídy 200, kotlová ocel 4 mm
Fonte grise classe 200, acier (tôle chaudière 4 mm)
Μαντέμι ποιότητας 200 , Ειδικός χάλυβας 4μμ
Ghisa, Classe 200, acciaio per caldaie 4 mm

Sezónované dříví listnatých stromů (max. vlhkost 20%)
Bûches des arbres feuillus (humidité max. 20%), agglomeré de lignite
Ξύλο από φυλλοβόλα δέντρα (υγρασίας το ανώτερο 20%), μπρικέτα ξύλου
Legno Stagionato (umidità fino 20%) bricchetta carbonio marrone

Vybavení:/Equipement:/Εξοπλισμός:/Attrezzatura:

Dodatečné vybavení:/Options supplémentaires:/Επιπλέον επιλογές:
/Opzioni aggiuntive:

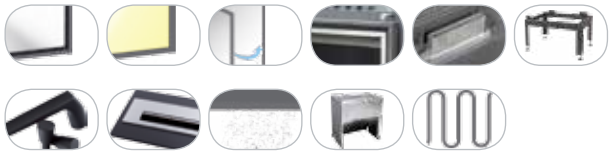

Rozměry:/Dimensions:/Διαστάσεις:/Dimensioni:

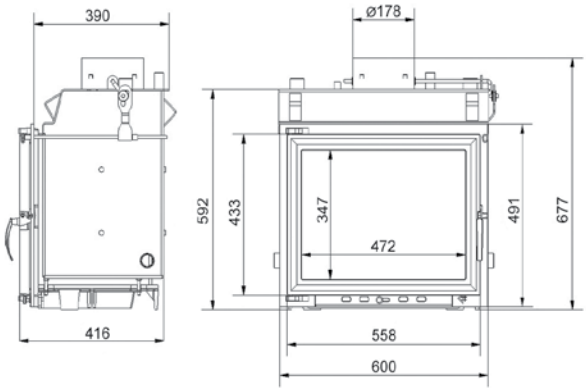

MAJA/PW/12

Další varianty krbové vložky:/Autres versions:

MAJA/PW/12/GLASS MAJA/PW/BL/12 MAJA/PW/BP/12

LUFT/NS/60/C

MAJA/PW/BL/12/BS

LUFT/NS/60/C

/Περισσότερες επιλογές εστίας:/Altro versioni contributo:

MAJA/PR/PW/12

MAJA/R/PW/12

MAJA/PW/12/G

MAJA/PW/BL/12/BS

MAJA/PW/BP/12/BS

MAJA/PW/12/W/DECO

Další varianty krbové vložky:/Autres versions:/Περισσότερες επιλογές εστίας:/Altro versioni contributo:

WIKTOR/PW/12/GLASS

WIKTOR/PR/PW/12

WIKTOR/R/PW/12

WIKTOR/PW/12/G

WIKTOR/PW/12/W/DECO

WIKTOR/PW

kW	12	kW	10		200		~ 72%
CO	0,69%	bar	1,5	°C	240		122
	450		17	<kW<	6-15		

Šedá litina třídy 200, kotlová ocel 4 mm
Fonte grise classe 200, acier (tôle chaudière 4 mm)
Μαντέμι ποιότητας 200 , Ειδικός χάλυβας 4μμ
Ghisa, Classe 200, acciaio per caldaie 4 mm

Sezónované dříví listnatých stromů (max. vlhkost 20%)
Bûches des arbres feuillus (humidité max. 20%), agglomeré de lignite
Ξύλο από φυλλοβόλα δέντρα (υγρασίας το ανώτερο 20%), μπρικέτα ξύλου
Legno Stagionato (umidità fino 20%) bricchetta carbonio marrone

Vybavení:/Equipement:/Εξοπλισμός:/Attrezzatura:

Dodatečné vybavení:/Options supplémentaires:/Επιπλέον επιλογές:
/Opzioni aggiuntive:

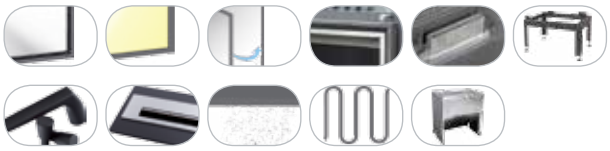

Rozměry:/Dimensions:/Διαστάσεις:/Dimensioni:

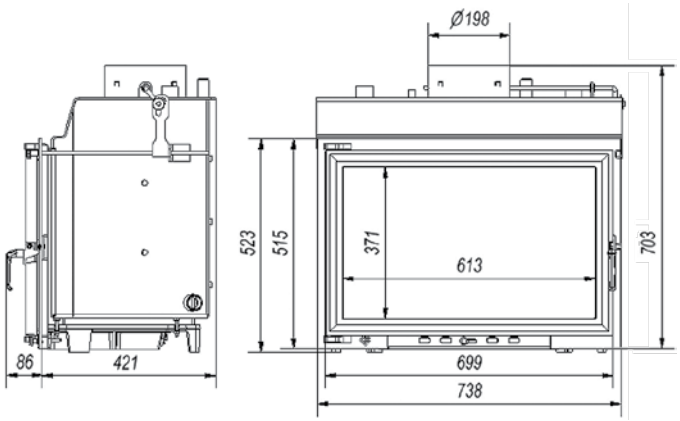

WIKTOR/PW/12

FELIX/PW

kW	13	kW	11		200		~ 71%
CO	0,31%	bar	1,5	°C	322		130
	450		17	<kW<	7-17		

Šedá litina třídy 200, kotlová ocel 4 mm
Fonte grise classe 200, acier (tôle chaudière 4 mm)
Μαντέμι ποιότητας 200 , Ειδικός χάλυβας 4μμ
Ghisa, Classe 200, acciaio per caldaie 4 mm

Sezónované dříví listnatých stromů (max. vlhkost 20%)
Bûches des arbres feuillus (humidité max. 20%), agglomeré de lignite
Ξύλο από φυλλοβόλα δέντρα (υγρασίας το ανώτερο 20%), μπρικέτα ξύλου
Legno Stagionato (umidità fino 20%) bricchetta carbonio marrone

Vybavení:/Equipement:/Εξοπλισμός:/Attrezzatura:

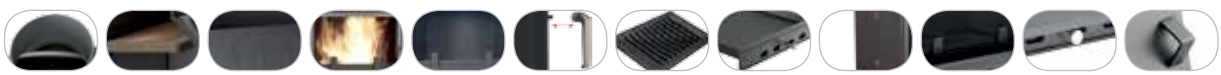

Rozměry:/Dimensions:/Διαστάσεις:/Dimensioni:

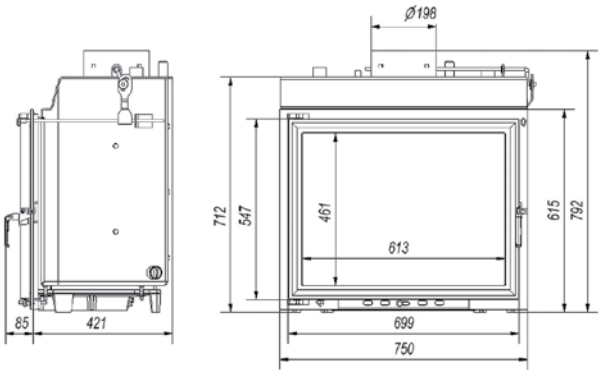

FELIX/PW/14

Další varianty krbové vložky:/Autres versions:/Περισσότερες επιλογές εστίας:/Altro versioni contributo:

FELIX/PW/14/GLASS FELIX/PR/PW/14 FELIX/R/PW/14 FELIX/PW/14/G FELIX/PW/14/W/DECO

Dodatečné vybavení:/Options supplémentaires:/Επιπλέον επιλογές:/Opzioni aggiuntive:

ZUZIA/PW

kW	15 19	kW	11 15		200		~ 75%
CO	0,29% 0,26%	bar	2	°C	278 295		156 161
	500		38 40,5	<kW<	8-19 10-24		

Šedá litina třídy 200, kotlová ocel 4 mm
Fonte grise classe 200, acier (tôle chaudière 4 mm)
Μαντέμι ποιότητας 200 , Ειδικός χάλυβας 4μμ
Ghisa, Classe 200, acciaio per caldaie 4 mm

Sezónované dříví listnatých stromů (max. vlhkost 20%)
Bûches des arbres feuillus (humidité max. 20%), agglomeré de lignite
Ξύλο από φυλλοβόλα δέντρα (υγρασίας το ανώτερο 20%), μπρικέτα ξύλου
Legno Stagionato (umidità fino 20%) bricchetta carbonio marrone

Vybavení:/Equipement:/Εξοπλισμός:/Attrezzatura:

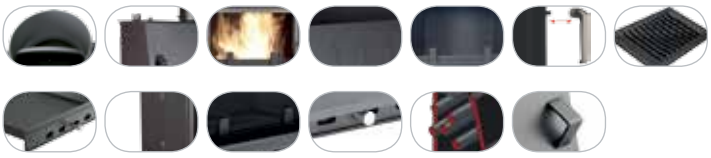

Dodatečné vybavení:/Options supplémentaires:/Επιπλέον επιλογές:
/Opzioni aggiuntive:

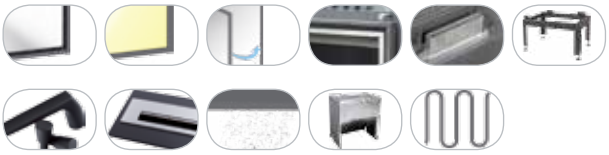

Rozměry:/Dimensions:/Διαστάσεις:/Dimensioni:

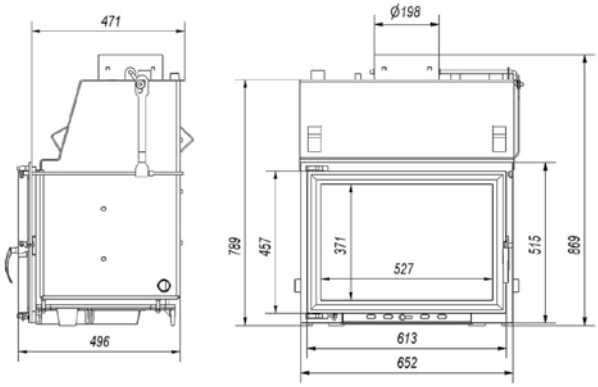

ZUZIA/PW/15
ZUZIA/PW/19

Další varianty krbové vložky:/Autres versions:

ZUZIA/PW/15/GLASS
ZUZIA/PW/19/GLASS

ZUZIA/PW/BL/15
ZUZIA/PW/BL/19

ZUZIA/PW/BP/15
ZUZIA/PW/BP/19

ZUZIA/T/PW/19

LUFT/9/60/B

/Περισσότερες επιλογές εστίας:/Altro versioni contributo:

ZUZIA/T/PW/19

ZUZIA/PR/PW/15
ZUZIA/PR/PW/19

ZUZIA/R/PW/15
ZUZIA/R/PW/19

ZUZIA/PW/15/G
ZUZIA/PW/19/G

ZUZIA/PW/BL/15/BS
ZUZIA/PW/BL/19/BS

ZUZIA/PW/BP/15/BS
ZUZIA/PW/BP/19/BS

ZUZIA/PW/15/W/DECO
ZUZIA/PW/19/W/DECO

OLIWIA/PW

kW	17 22	kW	13 18		200		~ 75%
CO	0,28% 0,25%	bar	2	°C	305 390		171 181
	500		35 46,5	<kW<	8-23 11-29		

Šedá litina třídy 200, kotlová ocel 4 mm
Fonte grise classe 200, acier (tôle chaudière 4 mm)
Μαντέμι ποιότητας 200 , Ειδικός χάλυβας 4μμ
Ghisa, Classe 200, acciaio per caldaie 4 mm

Sezónované dříví listnatých stromů (max. vlhkost 20%)
Bûches des arbres feuillus (humidité max. 20%), agglomeré de lignite
Ξύλο από φυλλοβόλα δέντρα (υγρασίας το ανώτερο 20%), μπρικέτα ξύλου
Legno Stagionato (umidità fino 20%) bricchetta carbonio marrone

Vybavení:/Equipement:/Εξοπλισμός:/Attrezzatura:

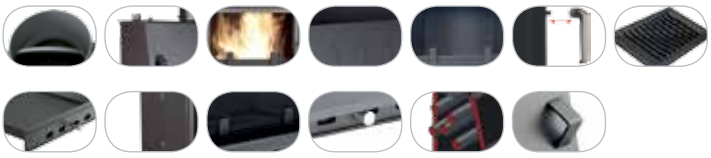

Dodatečné vybavení:/Options supplémentaires:/Επιπλέον επιλογές:
/Opzioni aggiuntive:

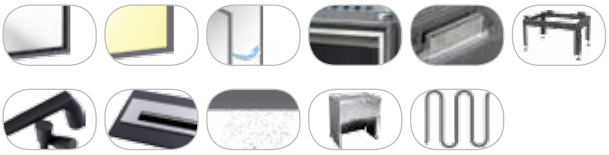

Rozměry:/Dimensions:/Διαστάσεις:/Dimensioni:

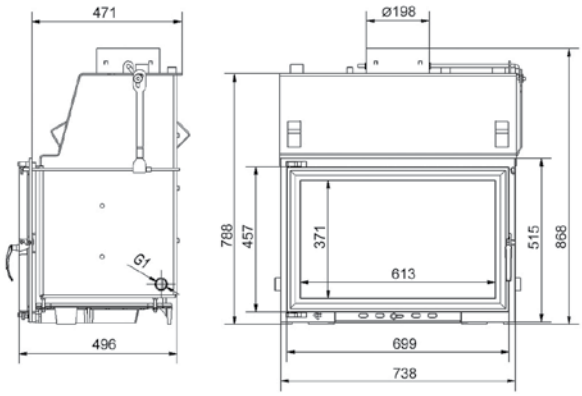

OLIWIA/PW/17
OLIWIA/PW/22

Další varianty krbové vložky:/Autres versions:

OLIWIA/PW/17/GLASS
OLIWIA/PW/22/GLASS

OLIWIA/PW/BL/17
OLIWIA/PW/BL/22

OLIWIA/PW/BP/17
OLIWIA/PW/BP/22

/Περισσότερες επιλογές εστίας:/Altro versioni contributo:

OLIWIA/T/PW/22

OLIWIA/PR/PW/17
OLIWIA/PR/PW/22

OLIWIA/R/PW/17
OLIWIA/R/PW/22

OLIWIA/PW/17/G
OLIWIA/PW/22/G

OLIWIA/PW/BL/17/BS
OLIWIA/PW/BL/22/BS

OLIWIA/PW/BP/17/BS
OLIWIA/PW/BP/22/BS

OLIWIA/PW/BP/17/W/DECO
OLIWIA/PW/BP/22/W/DECO

LUFT/NL/60/B

LUFT/NP/60/B

AMELIA/PW/BL/24

Další varianty krbové vložky:/Autres versions:/Περισσότερες επιλογές εστίας:/Altro versioni contributo:

AMELIA/PW/24/GLASS
AMELIA/PW/30/GLASS

AMELIA/PW/BL/24

AMELIA/PW/BP/24

AMELIA/PR/PW/24
AMELIA/PR/PW/30

AMELIA/R/PW/24
AMELIA/R/PW/30

AMELIA/PW/24/G
AMELIA/PW/30/G

AMELIA/PW/BL/24/BS

AMELIA/PW

kW	24 28	kW	20 24		220		~ 78% ~ 75%
CO	0,3%	bar	2	°C	290 300		187 200
	500		57 60	<kW<	11-30 13-35		

Šedá litina třídy 200, kotlová ocel 4 mm
Fonte grise classe 200, acier (tôle chaudière 4 mm)
Μαντέμι ποιότητας 200 , Ειδικός χάλυβας 4μμ
Ghisa, Classe 200, acciaio per caldaie 4 mm

Sezónované dříví listnatých stromů (max. vlhkost 20%)
Bûches des arbres feuillus (humidité max. 20%), agglomeré de lignite
Ξύλο από φυλλοβόλα δέντρα (υγρασίας το ανώτερο 20%), μπρικέτα ξύλου
Legno Stagionato (umidità fino 20%) bricchetta carbonio marrone

Vybavení:/Equipement:/Εξοπλισμός:/Attrezzatura:

Dodatečné vybavení:/Options supplémentaires:/Επιπλέον επιλογές:
/Opzioni aggiuntive:

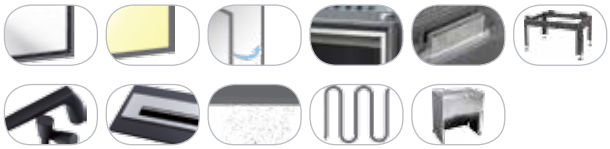

Rozměry:/Dimensions:/Διαστάσεις:/Dimensioni:

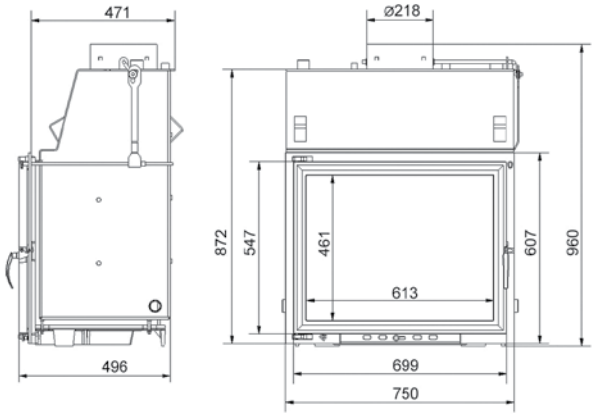

AMELIA/PW/24
AMELIA/PW/30

AMELIA/PW/BP/24/BS

AMELIA/PW/24/W/DECO
AMELIA/PW30/W/DECO

NATALA/PW

NATALA/PW/14

kW	14	kW	13		180		~ 76%
CO	0,56%	bar	1,5	°C	274		156
	500		40	<kW<	7-14		

Kotlová ocel 4 mm
Acier (tôle chaudière 4 mm)
Ειδικός χάλυβας 4μμ
Acciaio per caldaie 4 mm

Sezónované dříví listnatých stromů (max. vlhkost 20%)
Bûches des arbres feuillus (humidité max. 20%), aggloméré de lignite
Ξύλο από φυλλοβόλα δέντρα (υγρασίας το ανώτερο 20%), μπρικέτα ξύλου
Legno Stagionato (umidità fino 20%) bricchetta carbonio marrone

Vybavení:/Equipement:/Εξοπλισμός:/Attrezzatura:

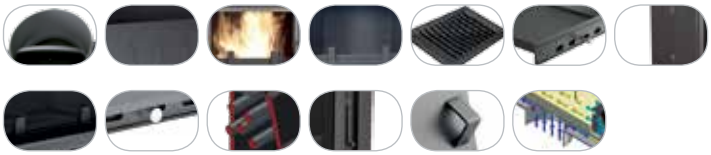

Dodatečné vybavení:/Options supplémentaires:/Επιπλέον επιλογές:
/Opzioni aggiuntive:

Rozměry:/Dimensions:/Διαστάσεις:/Dimensioni:

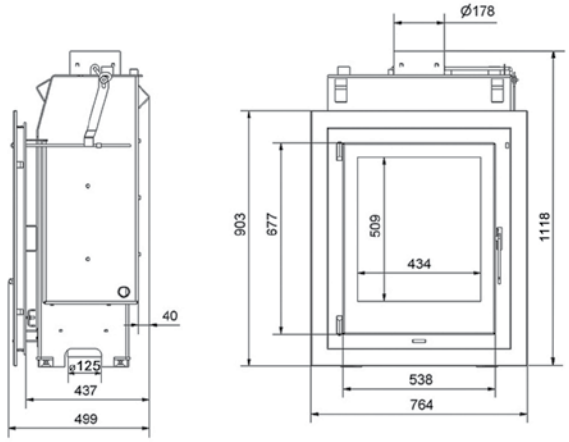

NATALA/PW/14

MILA/PW/24

MILA/PW

MILA/PW/24/GLASS

kW	24	kW	12		200		~ 78%
CO	0,2%	bar	2	°C	305		213
	700		72	<kW<	11-30		

Kotlová ocel 4 mm, obložení spalovací komory - Acumotte
Acier (tôle chaudière 4 mm), revêtement en Acumotte de la chambre de combustion
Ειδικός χάλυβας 4μμ, Εσωτερικό ένθετο θαλάμου καύσης - Acumotte
Acciaio per caldaie 4 mm, mettere interno camera combustione - Acumotte

Sezónované dříví listnatých stromů (max. vlhkost 20%)
Bûches des arbres feuillus (humidité max. 20%), agglomeré de lignite
Ξύλο από φυλλοβόλα δέντρα (υγρασίας το ανώτερο 20%), μπρικέτα ξύλου
Legno Stagionato (umidità fino 20%) bricchetta carbonio marrone

Vybavení:/Equipement:/Εξοπλισμός:/Attrezzatura:

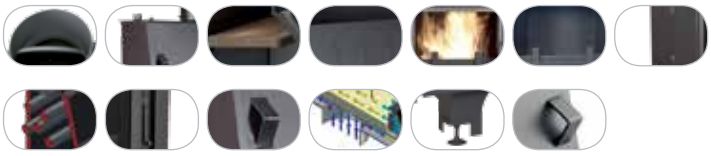

Dodatečné vybavení:/Options supplémentaires:/Επιπλέον επιλογές:
/Opzioni aggiuntive:

/Sonstige Versionen des Kamineinsatzes:/Другие версии топок:

MILA/PW/24

MILA/PW/24/G

Rozměry:/Dimensions:/Διαστάσεις:/Dimensioni:

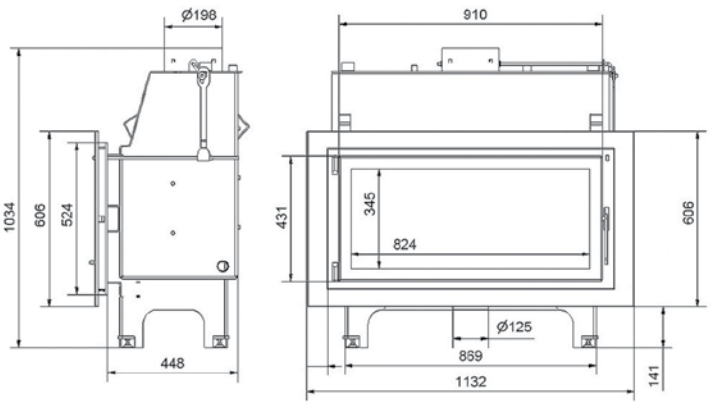

MILA/PW/24

ZUZIA/NP

ZUZIA/NP/GLASS

kW	24	kW	21		200		~ 81%
CO	0,30%	bar	1,5	°C	227		217
	500		95	<kW<	18-28		

Šedá litina třídy 200, kotlová ocel 4 mm
Fonte grise classe 200, acier (tôle chaudière 4 mm)
Μαντέμι ποιότητας 200 , Ειδικός χάλυβας 4μμ
Ghisa, Classe 200, acciaio per caldaie 4 mm

Sezónované dříví listnatých stromů (max. vlhkost 20%)
Bûches des arbres feuillus (humidité max. 20%), aggloméré de lignite
Ξύλο από φυλλοβόλα δέντρα (υγρασίας το ανώτερο 20%), μπρικέτα ξύλου
Legno Stagionato (umidità fino 20%) bricchetta carbonio marrone

Vybavení:/Equipement:/Εξοπλισμός:/Attrezzatura:

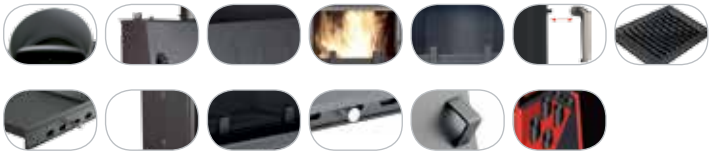

Dodatečné vybavení:/Options supplémentaires:/Επιπλέον επιλογές:
/Opzioni aggiuntive:

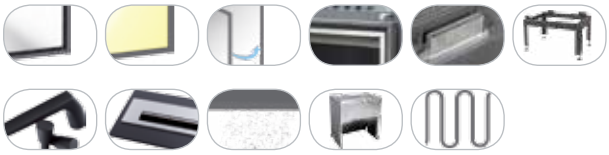

Rozměry:/Dimensions:/Διαστάσεις:/Dimensioni:

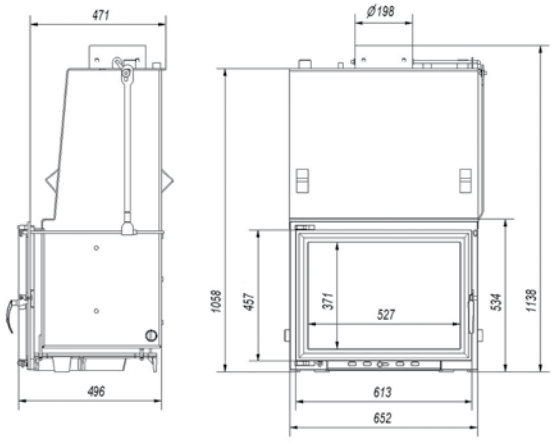

ZUZIA/NP

Další varianty krbové vložky:/Autres versions:
/Περισσότερες επιλογές εστίας:/Altro versioni contributo:

ZUZIA/NP ZUZIA/NP/PR ZUZIA/NP/R

ZUZIA/DIN/DECO/W

kW	11	kW	7		200		~ 88,4%
CO	0,04%	bar	2	°C	216		200
	500		37	<kW<	11-15		

Šedá litina třídy 200, kotlová ocel 4 mm, obložení spalovací komory - Acumotte
Fonte grise classe 200, acier (tôle chaudière 4 mm), revêtement en Acumotte de la chambre de combustion
Μαντέμι ποιότητας 200, Ειδικός χάλυβας 4μμ, Εσωτερικό ένθετο θαλάμου καύσης - Acumotte
Ghisa, Classe 200, acciaio per caldaie 4 mm, mettere interno camera combustione - Acumotte

Sezónované dříví listnatých stromů (max. vlhkost 20%)
Bûches des arbres feuillus (humidité max. 20%), aggloméré de lignite
Ξύλο από φυλλοβόλα δέντρα (υγρασίας το ανώτερο 20%), μπρικέτα ξύλου
Legno Stagionato (umidità fino 20%) bricchetta carbonio marrone

Vybavení:/Equipement:/Εξοπλισμός:/Attrezzatura:

Dodatečné vybavení:/Options supplémentaires:/Επιπλέον επιλογές:/Opzioni aggiuntive:

Rozměry:/Dimensions:/Διαστάσεις:/Dimensioni:

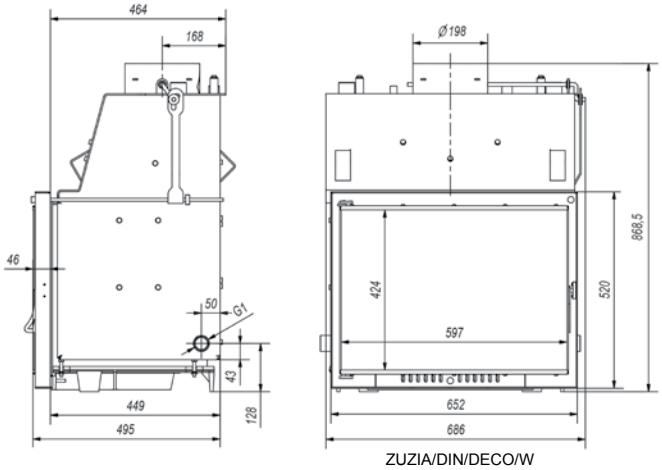

ZUZIA/DIN/DECO/W

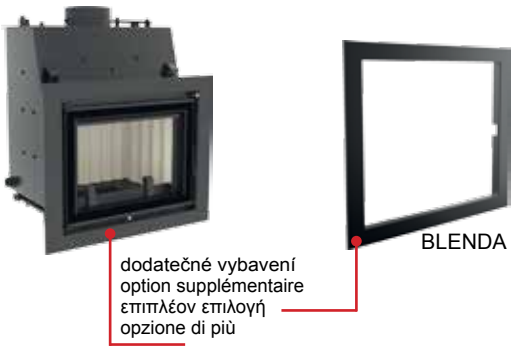

Výhody teplovodních vložek EKO AQUA/Avantages des foyers EKO AQUA/ Πλεονεκτήματα εστιών EKO AQUA/Vantaggi dei camini EKO AQUA

Vysoký sopouch - má za účel zvětšení plochy výměny tepla v krbu s vodním pláštěm
Haut avaloir à fumées - augmente la surface d'échange de chaleur dans le foyer chaudière
Υψηλός εναλλάκτης καυσαερίων εστίας, μεγαλώνει την επιφάνεια εναλλαγής θερμότητας στην εστία καλοριφέρ
Camino alto - deve aumentare l'area superficiale scambio termico nel focolare con camicia d'acqua.

Chladící smyčka
Serpentin pour foyer chaudière
Σπιράλ ασφαλείας
Serpentina

Žárové trubky pro vnitřní průchod spalin - zvětšují plochu výměny tepla s vodou
Petits tubes à fumées augmentent la surface d'échange de chaleur dans le foyer
Τουμποσωλήνες - μεταφέρνουν την θερμότητα προς το νερό
Tubo di fumo - aumenta la superficie di scambio termico nel camino

Vermikulitový deflektor - prodlužující dráhu kouřových plynů
Déflecteur en vermiculite - allonge le trajet des fumées
Κόφτης από βερμικουλιτή, προκαλεί εκτροπή των καυσαερίων
Deflettore con vermiculite aumento percorso fum

Systém přídavného spalování zplodin hoření (omezuje emisi škodlivých látek do ovzduší)
Système de double combustion - limite l'émission de substances nocives dans l'environnement
Σύστημα δευτερογενής καύσης (περιορίζει την εκπομπή καπναερίων στην ατμόσφαιρα)
Il sistema combustione di gas di scarico - riduzione delle emissioni di sostanze nocive all'ambiente

Vyjmutelný rošt umožňující snadné vymetání popelu
Grille de foyer amovible pour faciliter l'évacuation des cendres
Αφαιρούμενη σχάρα, διευκολύνει τον καθαρισμό της εστίας
Griglia mobile, grazie alla quale può essere facilmente pulito cenere

Přívod externího vzduchu - nástavec montovaný v krbové vložce, má za úkol přivádění čerstvého vzduchu do topeniště z vnějšku budovy
Entrée d'air d'extérieur - Tubulure spéciale integrée avec le foyer qui fournit l'air extérieur à la chambre de combustion
Εξάρτημα, χάρη στο οποίο γίνεται εισαγωγή εξωτερικού αέρα στον θάλαμο καύσης
ingresso aria - connettore montato inserto camino, che mira a portare aria fresca nella fornace dall'esterno dell'edificio

Vestavěná klapka reguluje tah komína
Buse (sortie des fumées) integrée - permet de régler la „force” du tirage
Ενσωματωμένο κλαπέτο καμινάδας, το οποίο ρυθμίζει τον ελκυσμό της
Integrato serranda fumo regola l’intensità Il tiraggio della canna fumaria

Kolíky pro upevnění vodního pláště a použitý materiál, kotlová ocel 4 mm, zaručují bezporuchový provoz krbu
Epingles, renforcant la solidité des doubles parois, et le matériau (tôle chaudière 4 mm) garantissent le fonctionnement du foyer sans problème
Ειδικά καρφιά στερέωσης του συστήματος νερού καθώς και ο χάλυβας 4μμ εξασφαλίζουν άψογη λειτουργία εστίας
Perni di rinforzo camicia d’acqua e materiale caldaia in acciaio 4 millimetri, garantire un funzionamento senza problemi del camino

Držáky pomáhají při přenášení vložky
Anses fixes aident à déplacer le foyer
Βοηθητική λαβή για μεταφορά εστίας
Maniglie aiuto nello spostare il contributo

Přívod vzduchu na sklo pro systém čistého skla - sloužící k zamezení usazování sazí na skleněné tabuli
Système „vitre propre” par rideau d’air - attenue la suie sur la vitre
Αεροκουρτίνα, αποτρέπει το μαύρισμα τζαμιού
Sterzo aria creazione sistema pulito vetri - limitativo sedimentazione nerofumo sul vetro.

Žáruvzdorné sklo odolné proti teplotě do 800ºC
Vitre réfractaire supporte la température jusqu’à 800°C
Πυράντοχο τζάμι, έως 800°C
Vetro resistente al calore in grado di sopportare temperature fino a 800 gradi

Velká spalovací komora
Grande chambre de combustion
Μεγάλος θάλαμος καύσης
Camera di combustione grande.

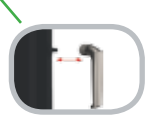

Systém studené kliky umožňuje sundání kliky při topení v krbu
Système de poignée froide - possibilité d’enlever la poignée pendant la combustion dans le foyer
Αφαιρούμενο πόμολο κατά την διάρκεια λειτουργίας τζακιού, για να προστατεύεται από υπερθέρμανση
Il sistemo la maniglia fredda è possibile rimuovere la maniglia al momento della combustione nel focolare

Dekorativní ohradník zajišťuje dříví proti vypadnutí z krbové vložky
Pare - bûches décoratif empêche les buches de tomber du foyer
Διακοσμητική ασφάλεια, προστατεύει τα ξύλα να παραμένουν στον θάλαμο καύσης
Ostacolo decorativo protegge il legno di cadere fuori della focolare

Regulace přívodu vzduchu skrz popelník (primárního ke spalování)
Réglage d’arrivée d’air pour la combustion
Ρύθμιση εισαγωγής αέρα μέσω του σταχτοδοχείου (πρωτογενής καύσης)
Regolazione dell’aria primaria per la combustione

Zásuvka na popel, ve které se shromažďují zbytky spáleného dříví
Tiroir à cendres sert à collecter les résidus de combustion
Συρτάρι στάχτης, διοχετεύει υπολείμματα μετά την καύση
Cassetto per cenere che si accumulano in resti di legno bruciato

EKO AQUA

MAJA/EKO/AQUA/12/W

ZUZIA/EKO/AQUA/14/W

OLIWIA/EKO/AQUA/16/W

AMELIA/EKO/AQUA/18/W

Vybavení:/Equipement:/Εξοπλισμός:/Attrezzatura:

Dodatečné vybavení:/Options supplémentaires:
/Επιπλέον επιλογές:/Opzioni aggiuntive:

Další varianty krbové vložky:/Autres versions:
/Περισσότερες επιλογές εστίας:/Altro versioni contributo:

MAJA/EKO/AQUA/8/W

ZUZIA/EKO/AQUA/10/W

OLIWIA/EKO/AQUA/12/W

AMELIA/EKO/AQUA/14/W

	MAJA /EKO/AQUA/8/W	MAJA /EKO/AQUA/12/W	ZUZIA /EKO/AQUA/10/W	ZUZIA /EKO/AQUA/14/W	OLIWIA /EKO/AQUA/12/W	OLIWIA /EKO/AQUA/16/W	AMELIA /EKO/AQUA/14/W	AMELIA /EKO/AQUA/18/W
kW	8	12	9	12	12	16	14	18
kW	5,5	8	7	10,6	8,4	10,8	9,8	12,5
	180	180	200					
	~ 82%	~ 87%	~ 83%	~ 86%	~ 83,1%	~ 84,4%	~ 84,3%	~ 86,5%
CO	0,1%	0,09%	0,1%	0,08%	0,08%	0,1%	0,08%	0,065%
bar	2							
°C	227	198	221	250	186	204	220	207
	148	159	197	249	221	241	223	253
<kW<	5-10	8-14	5-11	7-14	8-16	8-16	8-16	10-18
	330	330	500					
	35	45	50	80	55	85	55	85
	Šedá litina třídy 200, kotlová ocel 4 mm, obložení spalovací komory - Acumotte/Fonte grise classe 200, acier (tôle chaudière 4 mm), revêtement en Acumotte de la chambre de combustion/Μαντέμι ποιότητας 200, Ειδικός χάλυβας 4μμ, Εσωτερικό ένθετο θαλάμου καύσης - Acumotte/Ghisa, Classe 200, acciaio per caldaie 4 mm, mettere interno camera combustione - Acumotte							
	Sezónované dříví listnatých stromů (max. vlhkost 20%)/Bûches des arbres feuillus (humidité max. 20%), aggloméré de lignite/Ξύλο από φυλλοβόλα δέντρα (υγρασίας το ανώτερο 20%), μπρικέτα ξύλου/Legno Stagionato (umidità fino 20%) bricchetta carbonio marrone							

Chladící smyčka
Serpentin pour foyer chaudière
Σπιράλ ασφαλείας
Serpentina

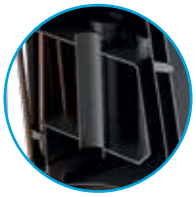

Vertikální výměník - svislý potrubní systém pro zvýšeni kontaktní plochy vody s topným médiem, čili spalinami
Échangeurs de chaleur verticaux - système de tuyaux verticaux pour augmenter la surface de contact et d'échange entre l'eau et les gaz chauds de combustion
Κάθετοι τουμποσωλήνες - αυξάνουν την επιφάνεια επαφής νερού με την πηγή θερμότητας – τα καπναέρια
Riscaldatore verticale- un sistema verticale dei tubi, che aumenta area dove l'acqua arriva al gas scarico

Systém dvou deflektorů (ocelový a vermikulitový) - k prodloužení cesty spalin
Système composé de deux déflecteurs (un en acier et un en vermiculite) - permet d'allonger le trajet parcouru par les gaz chauds de combustion
Σύστημα με δυο κόφτες (από χάλυβα και βερμικουλίτη) μακρύνει την διαδρομή των καπναερίων
Sistema di due deflettori (uno d'acciaio e uno di vermiculite) - che prolungano il percorso dei fumi

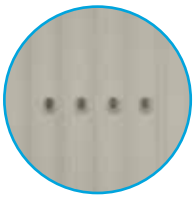

Velká spalovací komora obložená vermikulitem (systém otvorů v zadní stěně pro sekundární spalování)
Grande chambre de combustion - les parois sont recouvertes d'Acumotte (l'Acumotte est munie d'une série de trous qui favorisent une aération adéquate de la chambre de combustion)
Εστία χωρίς σχαράκι και συρτάρι στάχτης – η καύση υψηλών θερμοκρασιών ελαττώνει σημαντικά την δημιουργία στάχτης
Ampia camera di combustione rivestita con acumotte (sistema dei fori nella parete posteriore e' responsabile per l'aerazione della camera di combustione)

Bezroštová vložka – dodatečné spalování na popelu
Il n'y a pas de grille à cendre - la combustion a lieu sur toute la surface de la chambre de combustion
Εστία χωρίς σχαράκι και συρτάρι στάχτης - η καύση υψηλών θερμοκρασιών ελαττώνει σημαντικά την δημιουργία στάχτης
L'inserto senza griglia - brucia in cenere

Přívod externího vzduchu - nástavec montovaný v krbové vložce, má za úkol přivádění čerstvého vzduchu do topeniště z vnějšku budovy
Entrée d'air d'extérieur - Tubulure spéciale integrée avec le foyer qui fournit l'air extérieur à la chambre de combustion
Εξάρτημα, χάρη στο οποίο γίνεται εισαγωγή εξωτερικού αέρα στον θάλαμο καύσης
Ingresso aria - connettore montato inserto camino, che mira a portare aria fresca nella fornace dall'esterno dell'edificio

Kolíky pro upevnění vodního pláště a použitý materiál, kotlová ocel 4 mm, zaručují bezporuchový provoz krbu
Epingles, renforcant la solidité des doubles parois, et le matériau (tôle chaudière 4 mm) garantissent le fonctionnement du foyer sans problème
Ειδικά καρφιά στερέωσης του συστήματος νερού καθώς και ο χάλυβας 4μμ εξασφαλίζουν άψογη λειτουργία εστίας
Perni di rinforzo camicia d'acqua e materiale caldaia in acciaio 4 millimetri, garantire un funzionamento senza problemi del camino

Držáky pomáhají při přenášení vložky
Anses fixes aident à déplacer le foyer
Βοηθητική λαβή για μεταφορά εστίας
Maniglie aiuto nello spostare il contributo

Vestavěná klapka - k regulaci komínového tahu
Double réglages de la sortie des gaz de combustion
Αεροκουρτίνα, αποτρέπει το μαύρισμα τζαμιού
Uscita di gas scarico regolabile da due serrande

Přívod vzduchu na sklo pro systém čistého skla - sloužící k zamezení usazování sazí na skleněné tabuli
Système „vitre propre" par rideau d'air - attenue la suie sur la vitre
Αεροκουρτίνα, αποτρέπει το μαύρισμα τζαμιού
Sterzo aria creazione sistema pulito vetri - limitativo sedimentazione nerofumo sul vetro.

Pevná klika otevírání dvířek
Ouverture avec poignée maniable
Εύχρηστο χερούλι πόρτας
Una comoda maniglia per aprire la porta

Regulované nožky usnadňující nastavení krbové vložky do vodorovné polohy
Jambes réglables facilitant le positionnement correct du foyer
Ρυθμιζόμενα ποδαράκια, διευκολύνουν το αλφάδιασμα εστίας
Piedini regolabili per la facilità di focolare

Regulace přívodu vzduchu do spalovací komory
Réglage de l'arrivée d'air comburant
Ρύθμιση εισαγωγής αέρα για την καύση
Regolazione l'aerazione di camera di combustione

AQUARIO

AQUARIO/A/14/W

AQUARIO/A/18/W

AQUARIO/M/8/W

AQUARIO/M/12/W

Vybavení:/Equipement:/Εξοπλισμός:/Attrezzatura:

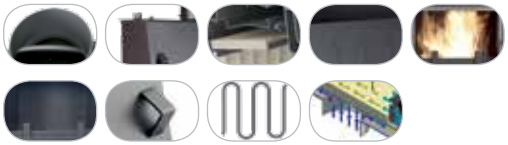

Další varianty krbové vložky:/Autres versions:

Další varianty krbové vložky:/Autres versions:
/Περισσότερες επιλογές εστίας:/Altro versioni contributo:

AQUARIO/Z/10/W

AQUARIO/Z/14/W

AQUARIO/O/12/W

AQUARIO/O/16/W

	AQUARIO /M/8/W	AQUARIO /M/12/W	AQUARIO /Z/10/W	AQUARIO /Z/14/W	AQUARIO /O/12/W	AQUARIO /O/16/W	AQUARIO /A/14/W	AQUARIO /A/18/W
kW	8	12	9	12	12	16	14	18
kW	5,5	8,1	7,1	10,6	8,4	10,8	9,8	12,5
<kW<	5-10	8-14	5-11	7-14	8-16	8-16	8-16	10-18
	37	47	52	83	58	88	58	88
	180	180	200	200	200	200	200	200
	81,7	86,7	82,5	86	83,1	84,4	84,3	86,5
CO	0,1%	0,09%	0,1%	0,08%	0,08%	0,1%	0,08%	0,07%
bar	2	2	2	2	2	2	2	2
°C	227	198	221	250	186	204	220	207
	213	236	250	283	280	312	290	331
	450	450	550	550	550	550	500	500
	kotlová ocel 5 mm, obložení spalovací komory - Acumotte/acier (tôle chaudière 5 mm), revêtement en Acumotte de la chambre de combustion/Ειδικός χάλυβας 5μμ, Εσωτερικό ένθετο θαλάμου καύσης - Acumotte/acciaio per caldaie 5 mm, mettere interno camera combustione - Acumotte							
	Sezónované dříví listnatých stromů (max. vlhkost 20%)/Bûches des arbres feuillus (humidité max. 20%), agglomeré de lignite/Ξύλο από φυλλοβόλα δέντρα (υγρασίας το ανώτερο 20%), μπρικέτα ξύλου/Legno Stagionato (umidità fino 20%) bricchetta carbonio marrone							

Piecyk kaflowy BLANKA

BLANKA/KAFEL/K

kW	8		160		~ 78%
CO	0,2%	°C	230		300
	300	<kW<	7,5-11		

Kotlová ocel 4 mm, obložení spalovací komory - Acumotte
Acier (tôle chaudière 4 mm), revêtement en Acumotte de la chambre de combustion
Ειδικός χάλυβας 4μμ, Εσωτερικό ένθετο θαλάμου καύσης - Acumotte
Acciaio per caldaie 4 mm, mettere interno camera combustione - Acumotte

Sezónované dříví listnatých stromů (max. vlhkost 20%)
Bûches des arbres feuillus (humidité max. 20%), agglomeré de lignite
Ξύλο από φυλλοβόλα δέντρα (υγρασίας το ανώτερο 20%), μπρικέτα ξύλου
Legno Stagionato (umidità fino 20%) bricchetta carbonio marrone

Vybavení:/Equipement:/Εξοπλισμός:/Attrezzatura:

Další varianty krbové vložky:/Autres versions:
/Περισσότερες επιλογές εστίας:/Altro versioni contributo:

BLANKA/KAFEL/KM

BLANKA/KAFEL/BB

BLANKA/KAFEL/ZB

Rozměry:/Dimensions:/Διαστάσεις:/Dimensioni:

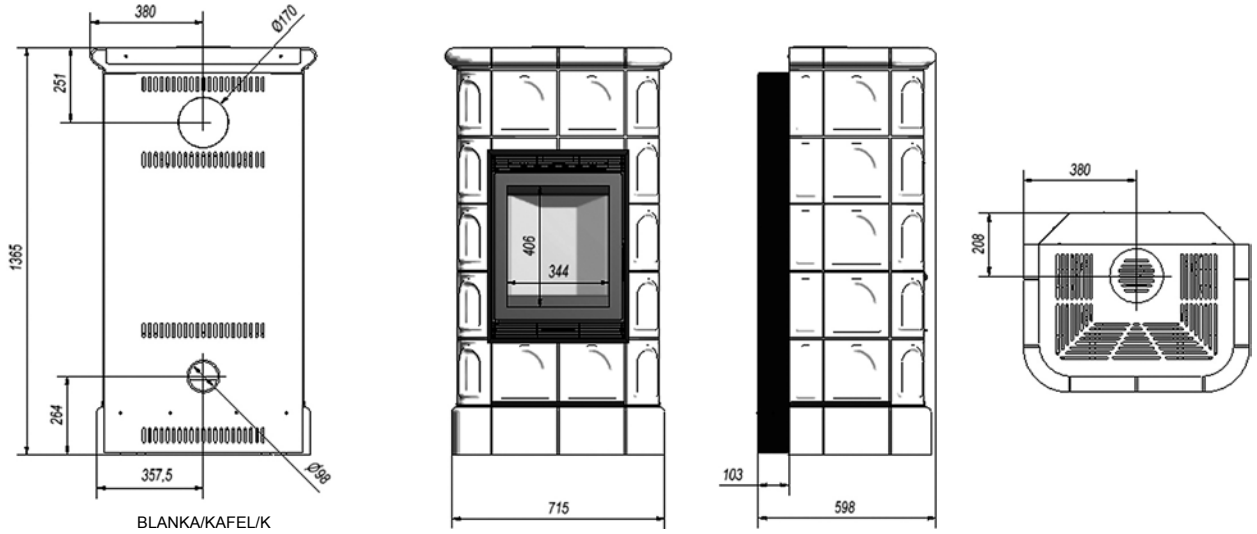

BLANKA/KAFEL/K

WK440

WK/440/KAFEL/K

kW 6,5	130	~ 80%
CO 0,2%	°C 327	130
350	<kW< 3-9,3	

Kotlová ocel 4 mm, obložení spalovací komory - vermikulit
Acier (tôle chaudière 4 mm), revêtement en vermiculite de la chambre de combustion
Ειδικός χάλυβας 4μμ, Εσωτερικό ένθετο θαλάμου καύσης - βερμικουλιτής
Acciaio per caldaie 4 mm, mettere interno camera combustione - vermiculite

Sezónované dříví listnatých stromů (max. vlhkost 20%)
Bûches des arbres feuillus (humidité max. 20%), agglomeré de lignite
Ξύλο από φυλλοβόλα δέντρα (υγρασίας το ανώτερο 20%), μπρικέτα ξύλου
Legno Stagionato (umidità fino 20%) bricchetta carbonio marrone

Vybavení:/Equipement:/Εξοπλισμός:/Attrezzatura:

Další varianty krbové vložky:/Autres versions:
/Περισσότερες επιλογές εστίας:/Altro versioni contributo:

WK/440/KAFEL/KM

WK/440/KAFEL/BB

WK/440/KAFEL/ZB

Rozměry:/Dimensions:/Διαστάσεις:/Dimensioni:

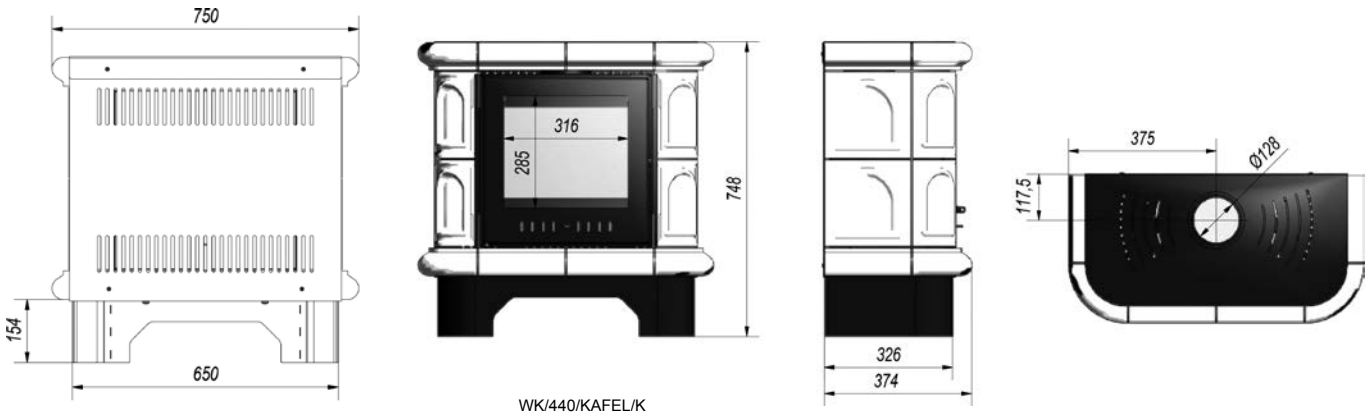

WK/440/KAFEL/K

Asdp (ařpv) - automatické řízení přívodu vzduchu do kamen na principu bimetalu, samočinně se regulující termostat
ASDP- commande automatique de l'entrée d'air neuf dans la chambre de combustion des poêles à bois, basée sur le bimétal (bilame); un thermostat autoregulant
Σύστημα αυτόματου ελέγχου εισαγωγής αέρα για τζακόσομπες, αυτόματος θερμοστάτης με βάση βιομεταλουμινίου
ASDP - controllo automatico aria in ingresso al di fuori per la stuffa, basato su un bi-metallico, auto-regolazioni del termostato

Turbína TURBOFAN, jejímž úkolem je efektivnější rozvod tepla vyvíjeného kamny typu „koza" v místnosti, ve které kamna pracují
Turbine TURBOFAN dont le rôle est de distribuer l'air chaud plus efficacement dans la pièce où le poêle avec Turbofan se trouve
Τουρμπίνα TURBOFAN ανακυκλοφορίας του αέρα, η οποία αυξάνει την απόδοση της σόμπας.
Turbine TURBOFAN l'operazione che distribuzione efficiente aria calda prodotto dalla stuffa tipo di Koza la stanza in cui lavorare

Ozdobná mřížka - ozdobný prolamovaný vzor k volně stojícím kamnům Koza K6 a K9
Ajour décoratif pour vitres - disponibles pour poêles à bois K6 et K9
Διακοσμητικά στοιχεία για τζακόσομπες K6 και K9
Decorativo ornamento in vetro per stuffa a legno K6 e K9

Deflektor - prodlužující dráhu kouřových plynů
Déflecteur allonge le trajet des fumées
Μαντεμένιος κόφτης, προκαλεί εκτροπή των καυσαερίων
Deflettore

Stěny ohniště s minimální tloušťkou 8 mm zaručují bezporuchovou fukci ohniště
Les parois d'épaisseur minimale de 8mm garantissent le fonctionnement optimal du foyer
Τοιχώματα εστίας πάχους 8μμ, εξασφαλίζουν άψογη λειτουργία
Pareti del forno uno spessore minimo di 8 mm garantire un funzionamento senza problemi del camino

Koš na uhlí pro kamna Koza 9
Panier à charbon pour Poêle à bois KOZA K9
Καλαθάκι για κάρβουνα για την τζακόσομπα KOZA K9
Carrello del carbone per la stuffa K9

Dekorativní zadní deska
Paroi arrière décorative
Διακοσμητική πλάκα
Piastra dietro decorativo

*Dekorativní boční deska
*Paroi latérale décorative
*Διακοσμητικό πλαϊνό
*Lato Pannello decorativo

Varná plotýnka - ke kamnům Koza K6, K9 a K10 spolu s pohrabáčem
Ronds de poêle - disponibles pour poêles K6, K9 et K10 (avec pique-feu)
Αφαιρούμενα μάτια για τζακόσομπες K6, K9 και K10 μαζί με ειδική τσιμπίδα
Per stufe K6 ,K9 e K10 - con elemento per spingere ceneri

*Podoba elementu je závislá na modelu kamen/*l'apparence de l'élément dépend du modèle de poêle/*Η εξωτερική εμφάνιση του εξαρτήματος ανάλογα το μοντέλο/*Aspetto elemento dipende dalla il modello stuffa

Možnost umístění ústí kouřových plynů nahoře i zezadu (kromě modelu K8 tunel)
Possibilité de sortie des fumées: dessus ou arrière (sauf modèle K8 Tunnel)
Δυνατότητα τοποθέτησης καμινάδας στο πάνω ή στο πίσω μέρος
Possibilità installazione I gas di scarico e sopra e indietro (ma modello k8 tunnel)

Přívod vzduchu na sklo pro systém čistého skla - sloužící k zamezení usazování sazí na skleněné tabuli
Système „vitre propre" par rideau d'air - attenue la suie sur la vitre
Αεροκουρτίνα, αποτρέπει το μαύρισμα τζαμιού
Sterzo aria creazione sistema pulito vetri- limitativo sedimentazione nerofumo sul vetro

Žáruvzdorné sklo odolné proti teplotě do 800ºC
Vitre réfractaire supporte la température jusqu'à 800°C
Πυράντοχο τζάμι, έως 800°C
Vetro resistente al calore in grado di sopportare temperature fino a 800 gradi

Systém studené kliky umožňuje sundání kliky při topení v krbu
Système de poignée froide - possibilité d'enlever la poignée pendant la combustion dans le foyer
Αφαιρούμενο πόμολο κατά την διάρκεια λειτουργίας τζακιού, για να προστατεύεται από υπερθέρμανση
Il sistemo la maniglia fredda è possibile rimuovere la maniglia al momento della combustione nel focolare

Dekorativní ohradník zajišťuje dříví proti vypadnutí z krbové vložky
Pare - bûches décoratif empêche les buches de tomber du foyer
Διακοσμητική ασφάλεια, προστατεύει τα ξύλα να παραμένουν στον θάλαμο καύσης
Ostacolo decorativo protegge il legno di cadere fuori della focolare

Vyjmutelný rošt umožňující snadné vymetání popelu
Grille de foyer amovible pour faciliter l'évacuation des cendres
Αφαιρούμενη σχάρα, διευκολύνει τον καθαρισμό της εστίας
Griglia mobile, grazie alla quale può essere facilmente pulito cenere

*Dekorativní nožky
*Jambes décoratives
*Διακοσμητικά ποδαράκια
*Piedini decorativo

Regulace přívodu vzduchu skrz popelník (primárního ke spalování)
Réglage d'arrivée d'air pour la combustion
Ρύθμιση εισαγωγής αέρα μέσω του σταχτοδοχείου (πρωτογενής καύσης)
Regolazione dell'aria primaria per la combustione

Zásuvka na popel, ve které se shromažďují zbytky spáleného dříví
Tiroir à cendres sert à collecter les résidus de combustion
Συρτάρι στάχτης, διοχετεύει υπολείμματα μετά την καύση
Cassetto per cenere che si accumulano in resti di legno bruciato

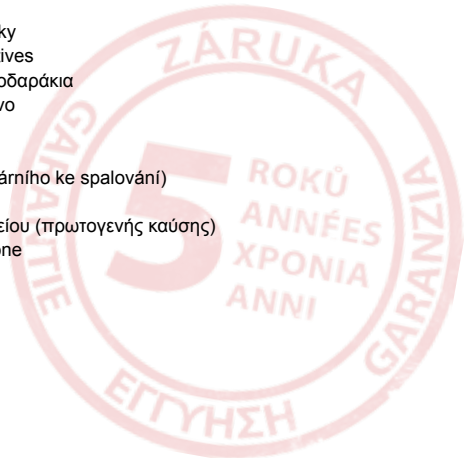

Teplovodní kamna / Poêles à bois avec chemise d'eau / Τζακόσομπες με πάνελ νερού / Stufe con caldaia ad acqua

KOZA/K9/150/W

KOZA/K6/130/W

new

KOZA K5

kW	7	130 150		~ 76%		CO	0,09%
°C	250	118		<kW<	5,5-9		250

Šedá litina třídy 200, kotlová ocel, obložení spalovací komory - Acumotte
Fonte grise classe 200, acier, revêtement en Acumotte de la chambre de combustion
Μαντέμι ποιότητας 200 , Ειδικός χάλυβας, Εσωτερικό ένθετο θαλάμου καύσης - Acumotte
Ghisa, Classe 200, acciaio per caldaie, mettere interno camera combustione - Acumotte

Sezónované dříví listnatých stromů (max. vlhkost 20%)
Bûches des arbres feuillus (humidité max. 20%), aggloméré de lignite
Ξύλο από φυλλοβόλα δέντρα (υγρασίας το ανώτερο 20%), μπρικέτα ξύλου
Legno Stagionato (umidità fino 20%) bricchetta carbonio marrone

Vybavení:/Equipement:/Εξοπλισμός:/Attrezzatura:

Rozměry:/Dimensions:/Διαστάσεις:/Dimensioni:

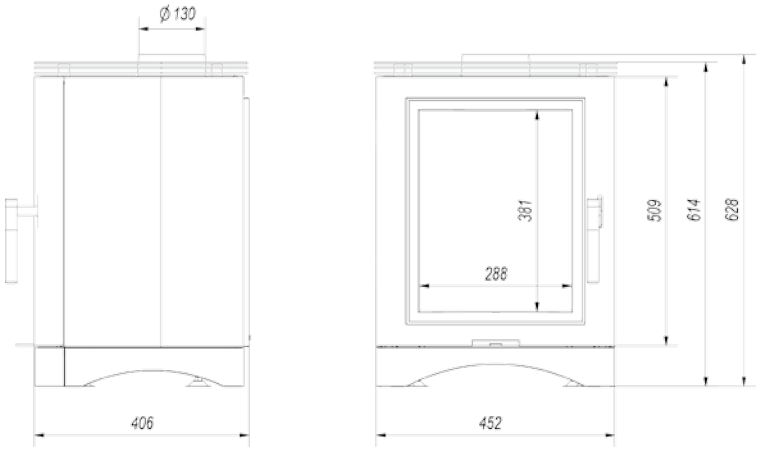

KOZA/K5

KOZA K6

KOZA/K6/130 KOZA/K6/150

KOZA/K6/130/W

KOZA/K6/130 KOZA/K6/150
KOZA/K6/130/W

kW	8 8		130 130		~ 76% ~ 76%
CO	0,3% 0,3%	°C	360 290		120 120
	- 5		350 350	<kW<	7-11 5,4-10,5
kW	- 2				

Sezónované dříví listnatých stromů (max. vlhkost 20%)
Bûches des arbres feuillus (humidité max. 20%), aggloméré de lignite
Ξύλο από φυλλοβόλα δέντρα (υγρασίας το ανώτερο 20%), μπρικέτα ξύλου
Legno Stagionato (umidità fino 20%) bricchetta carbonio marrone

Šedá litina třídy 200
Fonte grise classe 200
Μαντέμι ποιότητας 200
Ghisa, Classe 200

Šedá litina třídy 200, kotlová ocel 4 mm
Fonte grise classe 200, acier (tôle chaudière 4 mm)
Μαντέμι ποιότητας 200 , Ειδικός χάλυβας 4μμ
Ghisa, Classe 200, acciaio per caldaie 4 mm

Vybavení:/Equipement:/Εξοπλισμός:/Attrezzatura:

Rozměry:/Dimensions:/Διαστάσεις:/Dimensioni:

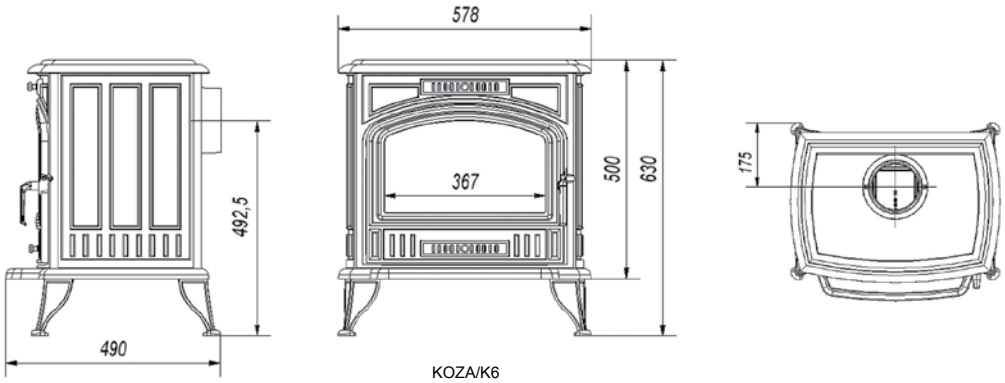

KOZA/K6

Dodatečné vybavení:/Options supplémentaires:/Επιπλέον επιλογές:/Opzioni aggiuntive:

KOZA/K7/ASDP

KOZA/K7/TF

KOZA K7

kW	5		130		~ 71%	CO	0,3%
°C	340		79	<kW<	3-8		300

Šedá litina třídy 200
Fonte grise classe 200
Μαντέμι ποιότητας 200
Ghisa, Classe 200

Sezónované dříví listnatých stromů (max. vlhkost 20%)
Bûches des arbres feuillus (humidité max. 20%), aggloméré de lignite
Ξύλο από φυλλοβόλα δέντρα (υγρασίας το ανώτερο 20%), μπρικέτα ξύλου
Legno Stagionato (umidità fino 20%) bricchetta carbonio marrone

Vybavení:/Equipement:/Εξοπλισμός:/Attrezzatura:

Dodatečné vybavení:/Options supplémentaires:
/Επιπλέον επιλογές:/Opzioni aggiuntive:

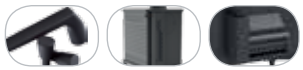

Rozměry:/Dimensions:/Διαστάσεις:/Dimensioni:

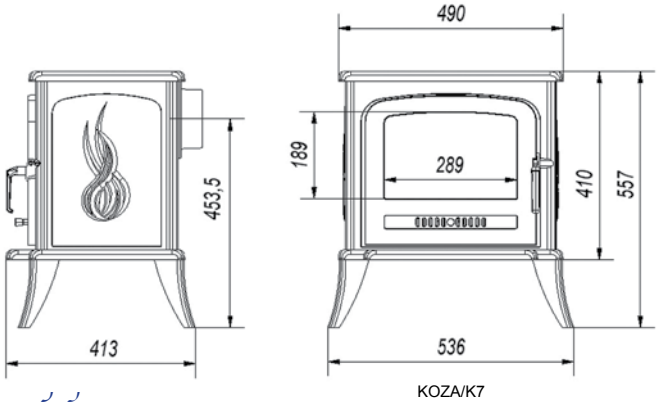

KOZA/K7

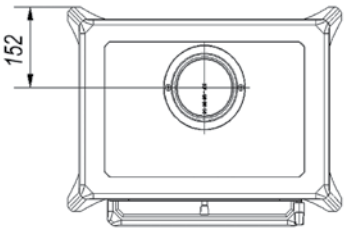

KOZA K8

kW 9	130	~ 75%	CO 0,19%
°C 385	127	<kW< 5-11	350

Šedá litina třídy 200
Fonte grise classe 200
Μαντέμι ποιότητας 200
Ghisa, Classe 200

Sezónované dříví listnatých stromů (max. vlhkost 20%)
Bûches des arbres feuillus (humidité max. 20%), aggloméré de lignite
Ξύλο από φυλλοβόλα δέντρα (υγρασίας το ανώτερο 20%), μπρικέτα ξύλου
Legno Stagionato (umidità fino 20%) bricchetta carbonio marrone

Vybavení:/Equipement:/Εξοπλισμός:/Attrezzatura:

Dodatečné vybavení:/Options supplémentaires:
/Επιπλέον επιλογές:/Opzioni aggiuntive:

Rozměry:/Dimensions:/Διαστάσεις:/Dimensioni:

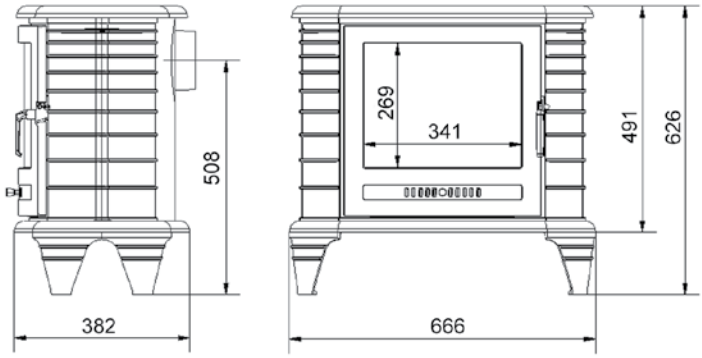

KOZA/K8

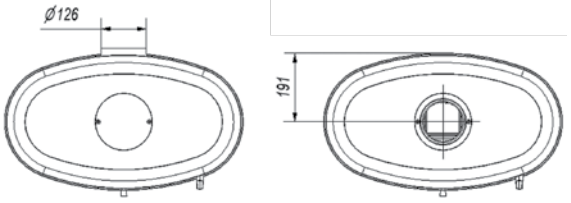

Další varianty krbové vložky:/Autres versions:/
Περισσότερες επιλογές εστίας:/Altro versioni contributo:

KOZA/K8/T

KOZA/K8/T

KOZA/K8/ASDP

KOZA/K8/TF

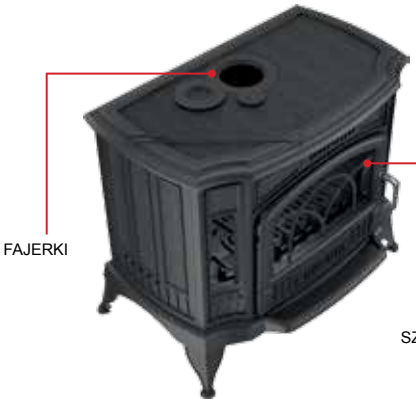

KOZA K9

KOZA/K9/130 KOZA/K9/150

dříví-palivo/bois-combustible/καύσιμο-ξύλο/legno-carburante

kW	10		130		~ 75%	CO	0,29%	°C	379
	160	<kW<	6-13		350		Šedá litina třídy 200 Fonte grise classe 200 Μαντέμι ποιότητας 200 Ghisa, Classe 200		

Sezónované dříví listnatých stromů (max. vlhkost 20%)
Bûches des arbres feuillus (humidité max. 20%), agglomeré de lignite
Ξύλο από φυλλοβόλα δέντρα (υγρασίας το ανώτερο 20%), μπρικέτα ξύλου
Legno Stagionato (umidità fino 20%) bricchetta carbonio marrone

uhlí-palivo/charbon-combustible/καύσιμο - λιγνίτης/carbone-carburante

kW	13		130		~ 74%	CO	0,41%	°C	383
	160	<kW<	6-13		350		Šedá litina třídy 200 Fonte grise classe 200 Μαντέμι ποιότητας 200 Ghisa, Classe 200		

Uhlí/Charbon/Λιγνίτης/Carbone

Vybavení:/Equipement:/Εξοπλισμός:/Attrezzatura:

KOZA/K9/150/W

kW	9		150
CO	0,3%	°C	330
	~ 76%		350
<kW<	5,3-12,7		160
	7	kW	2,5

Šedá litina třídy 200, kotlová ocel 4 mm
Fonte grise classe 200, acier (tôle chaudière 4 mm)
Μαντέμι ποιότητας 200 , Ειδικός χάλυβας 4μμ
Ghisa, Classe 200, acciaio per caldaie 4 mm

Sezónované dříví listnatých stromů (max. vlhkost 20%)
Bûches des arbres feuillus (humidité max. 20%), aggloméré de lignite
Ξύλο από φυλλοβόλα δέντρα (υγρασίας το ανώτερο 20%), μπρικέτα ξύλου
Legno Stagionato (umidità fino 20%) bricchetta carbonio marrone

Rozměry:/Dimensions:/Διαστάσεις:/Dimensioni:

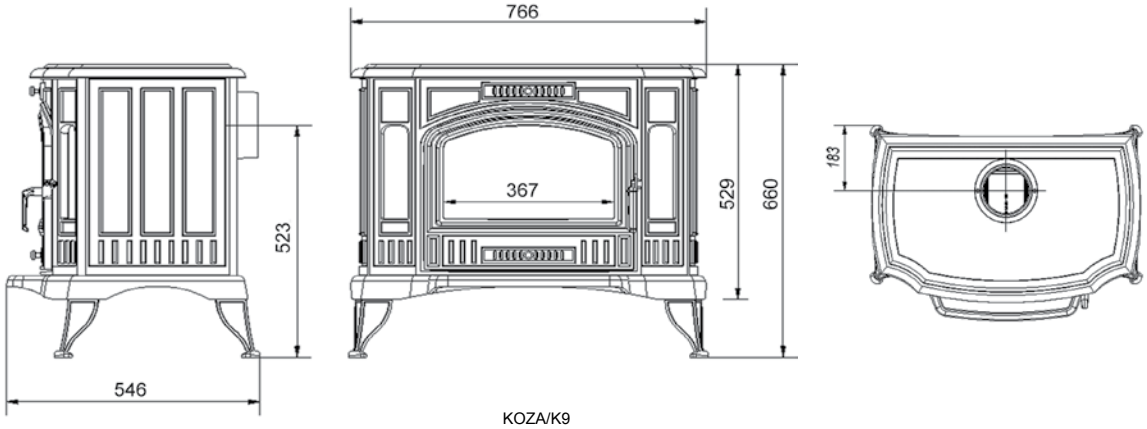

KOZA/K9

Dodatečné vybavení:/Options supplémentaires:/Επιπλέον επιλογές:/Opzioni aggiuntive:

KOZA K10

kW	10		130		~ 75%	CO	0,19%
°C	334		111	<kW<	6-13		350

Šedá litina třídy 200
Fonte grise classe 200
Μαντέμι ποιότητας 200
Ghisa, Classe 200

Sezónované dříví listnatých stromů (max. vlhkost 20%)
Bûches des arbres feuillus (humidité max. 20%), aggloméré de lignite
Ξύλο από φυλλοβόλα δέντρα (υγρασίας το ανώτερο 20%), μπρικέτα ξύλου
Legno Stagionato (umidità fino 20%) bricchetta carbonio marrone

Vybavení:/Equipement:/Εξοπλισμός:/Attrezzatura:

Dodatečné vybavení:/Options supplémentaires:
/Επιπλέον επιλογές:/Opzioni aggiuntive:

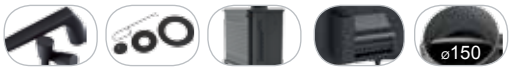

Rozměry:/Dimensions:/Διαστάσεις:/Dimensioni:

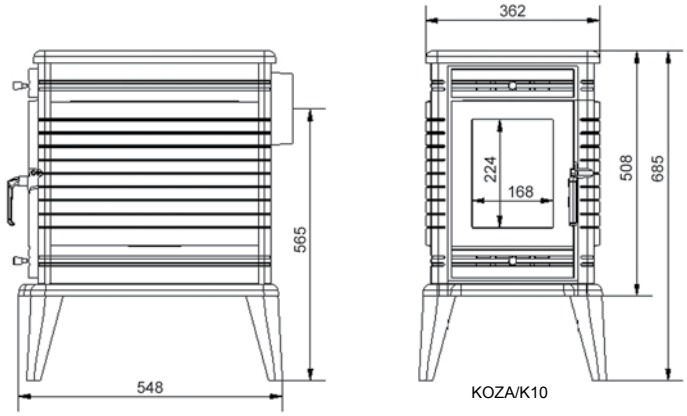

KOZA/K10

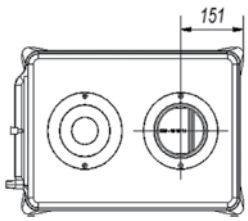

KOZA/K10/130/ASDP
KOZA/K10/150/ASDP

KOZA/K10/130/TF
KOZA/K10/150/TF

KOZA S10

KOZA/S10/ORASA

kW	6		130		~ 75%
CO	0,3%	°C	290		SIMPLE - 74 BARRIL - 81,5 ORASA - 128
	300	<kW<	3-8		

Kotlová ocel, obložení spalovací komory - vermikulit, Orasa - Boční panely z kamene
Acier, revêtement en vermiculite de la chambre de combustion, Orasa - Habillage latéral en pierre
Ειδικός χάλυβας, Εσωτερικό ένθετο θαλάμου καύσης - βερμικουλιτής, Orasa - πλαϊνή επένδυση από πέτρα
Acciaio per caldaie, mettere interno camera combustione - vermiculite, Orasa - pannelli laterali di pietra

Sezónované dříví listnatých stromů (max. vlhkost 20%)
Bûches des arbres feuillus (humidité max. 20%), agglomeré de lignite
Ξύλο από φυλλοβόλα δέντρα (υγρασίας το ανώτερο 20%), μπρικέτα ξύλου
Legno Stagionato (umidità fino 20%) bricchetta carbonio marrone

Vybavení:/Equipement:/Εξοπλισμός:/Attrezzatura:

Dodatečné vybavení:/Options supplémentaires:
/Επιπλέον επιλογές:/Opzioni aggiuntive:

Další varianty kamen:/Autres versions de poêle:
/Άλλες εκδόσεις της εστίας:/Altro versioni stuffa:

KOZA/S10/BARRIL

KOZA/S10/SIMPLE

Rozměry:/Dimensions:/Διαστάσεις:/Dimensioni:

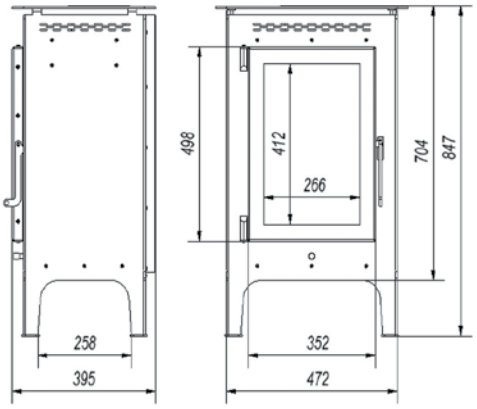

KOZA/S10/SIMPLE

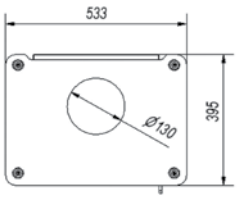

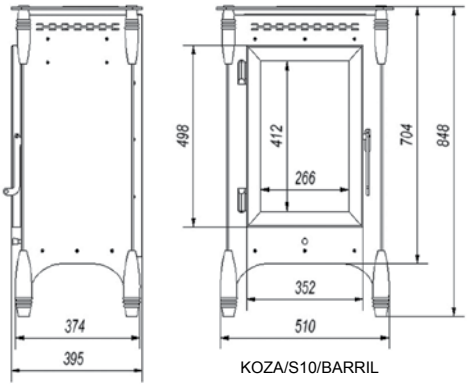

KOZA/S10/BARRIL

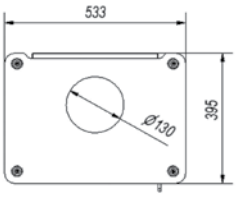

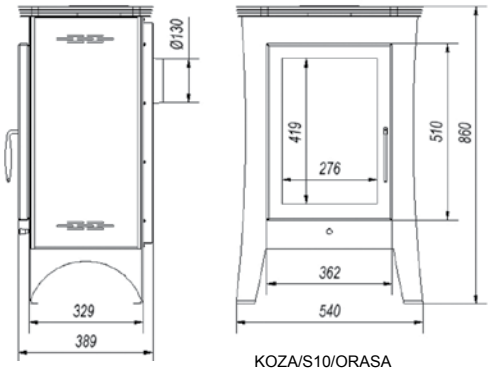

KOZA/S10/ORASA

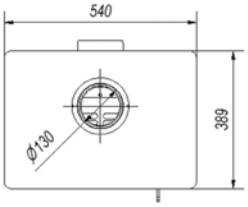

KOZA ALICJA/PW

kW	15	kW	12		180		~ 79%
CO	0,17%			°C	239		136
<kW<	8-19				350		33

Šedá litina třídy 200, kotlová ocel 4 mm
Fonte grise classe 200, acier (tôle chaudière 4 mm)
Μαντέμι ποιότητας 200, Ειδικός χάλυβας 4μμ
Ghisa, Classe 200, acciaio per caldaie 4 mm

Sezónované dříví listnatých stromů (max. vlhkost 20%)
Bûches des arbres feuillus (humidité max. 20%), aggloméré de lignite
Ξύλο από φυλλοβόλα δέντρα (υγρασίας το ανώτερο 20%), μπρικέτα ξύλου
Legno Stagionato (umidità fino 20%) bricchetta carbonio marrone

Vybavení:/Equipement:/Εξοπλισμός:/Attrezzatura:

Dodatečné vybavení:/Options supplémentaires:
/Επιπλέον επιλογές:/Opzioni aggiuntive:

Rozměry:/Dimensions:/Διαστάσεις:/Dimensioni:

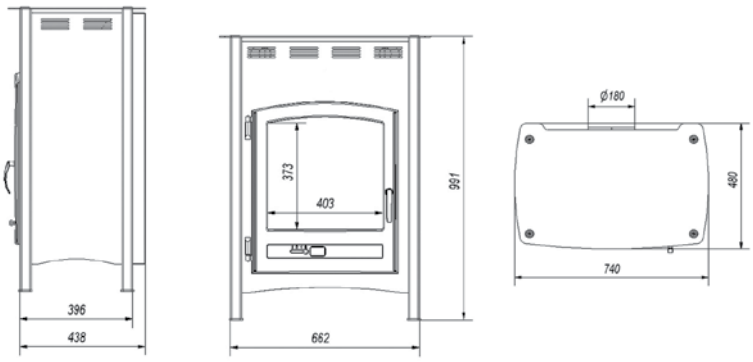

KOZA/ALICJA/PW

KOZA AB/S

kW	8		150		~78%	CO	0,08%
°C	275		108		250	<kW<	5,5-10,5

Kotlová ocel, obložení spalovací komory - Acumotte
Acier, revêtement en Acumotte de la chambre de combustion
Ειδικός χάλυβας, Εσωτερικό ένθετο θαλάμου καύσης - Acumotte
Acciaio per caldaie, mettere interno camera combustione - Acumotte

Sezónované dříví listnatých stromů (max. vlhkost 20%)
Bûches des arbres feuillus (humidité max. 20%), aggloméré de lignite
Ξύλο από φυλλοβόλα δέντρα (υγρασίας το ανώτερο 20%), μπρικέτα ξύλου
Legno Stagionato (umidità fino 20%) bricchetta carbonio marrone

Vybavení:/Equipement:/Εξοπλισμός:/Attrezzatura:

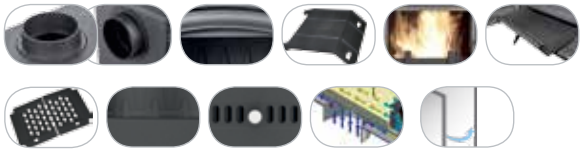

Dodatečné vybavení:/Options supplémentaires:/Επιπλέον επιλογές:
/Opzioni aggiuntive:

Rozměry:/Dimensions:/Διαστάσεις:/Dimensioni:

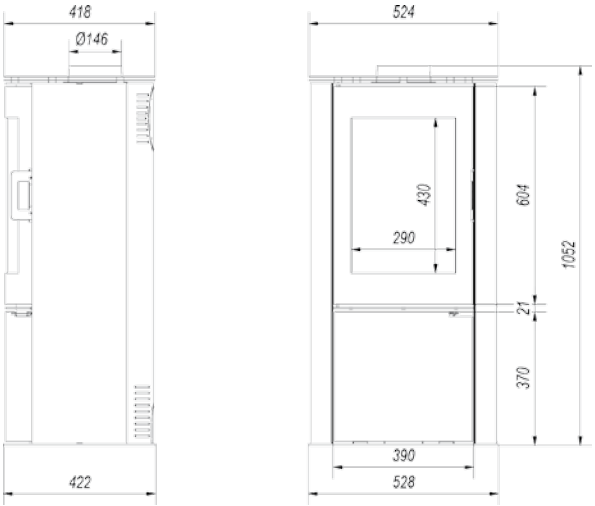

KOZA/AB/S

Další varianty kamen:/Autres versions de poêle:
/Άλλες εκδόσεις της εστίας:/Altro versioni stuffa:

KOZA/AB/S/K/BIALY

KOZA AB

Systém dvou deflektorů (ocelový a vermikulitový) - k prodloužení cesty spalin

Système composé de deux déflecteurs (un en acier et un en vermiculite) - permet d'allonger le trajet parcouru par les gaz chauds de combustion

Σύστημα με δυο κόφτες (από χάλυβα και βερμικουλίτη) μακρύνει την διαδρομή των καπναερίων

Sistema di due deflettori (uno d'acciaio e uno di vermiculite) - che prolungano il percorso dei fumi

kW	8		150		~ 78%	CO	0,08%
°C	275		145		250	<kW<	5,5-10,5

Šedá litina třídy 200, kotlová ocel, obložení spalovací komory - Acumotte
Fonte grise classe 200, acier, revêtement en Acumotte de la chambre de combustion
Μαντέμι ποιότητας 200 , Ειδικός χάλυβας, Εσωτερικό ένθετο θαλάμου καύσης - Acumotte
Ghisa, Classe 200, acciaio per caldaie, mettere interno camera combustione - Acumotte

Sezónované dříví listnatých stromů (max. vlhkost 20%)
Bûches des arbres feuillus (humidité max. 20%), aggloméré de lignite
Ξύλο από φυλλοβόλα δέντρα (υγρασίας το ανώτερο 20%), μπρικέτα ξύλου
Legno Stagionato (umidità fino 20%) bricchetta carbonio marrone

Vybavení:/Equipement:/Εξοπλισμός:/Attrezzatura:

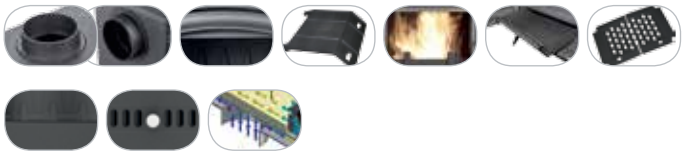

Rozměry:/Dimensions:/Διαστάσεις:/Dimensioni:

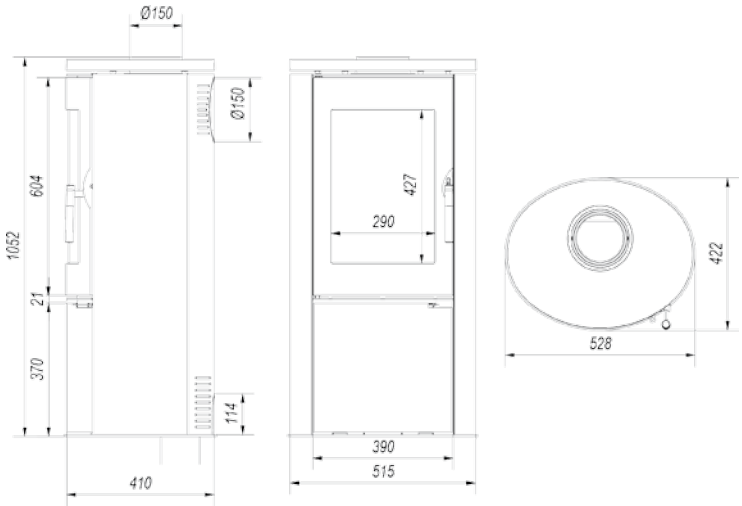

KOZA/AB

KOZA AB/S/N

kW	8		150		~78%	CO	0,08%
°C	275		107		250	<kW<	5,5-10,5

Kotlová ocel, obložení spalovací komory - Acumotte
Acier, revêtement en Acumotte de la chambre de combustion
Ειδικός χάλυβας, Εσωτερικό ένθετο θαλάμου καύσης - Acumotte
Acciaio per caldaie, mettere interno camera combustione - Acumotte

Sezónované dříví listnatých stromů (max. vlhkost 20%)
Bûches des arbres feuillus (humidité max. 20%), aggloméré de lignite
Ξύλο από φυλλοβόλα δέντρα (υγρασίας το ανώτερο 20%), μπρικέτα ξύλου
Legno Stagionato (umidità fino 20%) bricchetta carbonio marrone

Vybavení:/Equipement:/Εξοπλισμός:/Attrezzatura:

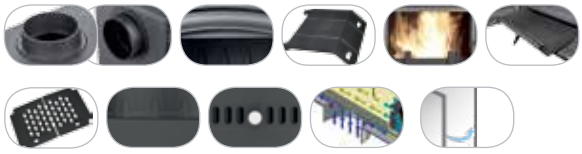

Dodatečné vybavení:/Options supplémentaires:/Επιπλέον επιλογές:
/Opzioni aggiuntive:

Rozměry:/Dimensions:/Διαστάσεις:/Dimensioni:

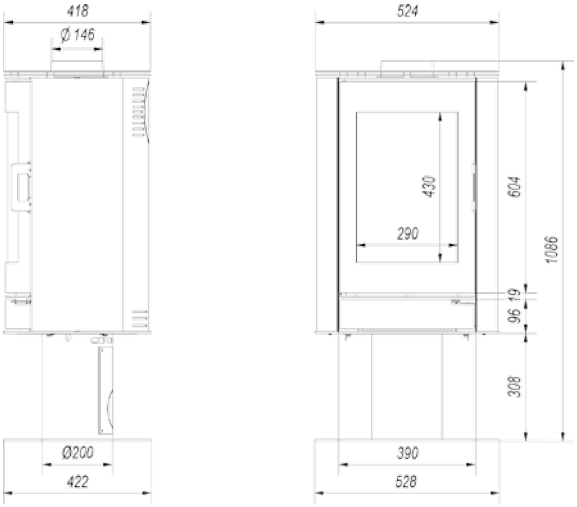

KOZA/AB/N

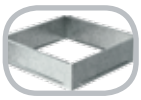

instalační rámeček umožňuje montáž na otvor ve zdi
cadre à encastrer permet de fixer la grille d’aération dans le mur
πλαίσιο, το οποίο διευκολύνει την τοποθέτηση περσίδας στον τοίχο
tasca permette mettere griglie in parete

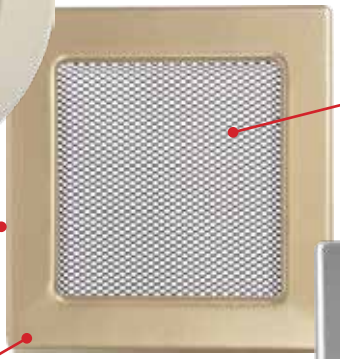

rámeček vyrobený z ocelového plechu, následně galvanicky povlakovaný
cadre de grilles galvanisees et revêtues sont fabriquees de l’acier avec le revetement électrolytique
μεταλλική κορνίζα περσίδας, με επικάλυψη γαλβανιζέ
La cornice è costituito da griglie di metallo e poi galvanizzare,questo fornisce la durevolezza colore e resistenza termico aggiunta protegge contro i danni meccanici

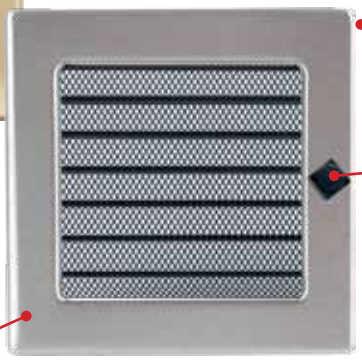

rám mřížky vyroben z vysoce kvalitní nerezové oceli s broušeným povrchem
cadre de grilles polis sont fabriquees en acier inoxydable de haute qualité avec une texture polie
κορνίζα περσίδας από σίδερο υψηλής ποιότητας
la cornice è costituito da griglie di alta qualita acciaio Inox

ohýbaný držák upevňující mřížku v kapse
anses pliées permettent d’encastrer la grille d’aération dans le cadre
ελαστικά στηρίγματα, τα οποία στερεώνουν την περσίδα μέσα στο πλαίσιο
piegati maniglia montaggio della griglia in tasca

moderní design K dispozici v barvách: bílá, krémová, grafit, černá a nerez
design moderne et construction spéciale
μοντέρνο σχέδιο και ειδική κατασκευή περσίδας
design moderno e una costruzione speciale griglia

síťka z nerezi s pravidelným rozestupem otvorů
filet en acier inoxydable de haute qualité, à mailles régulières
σήτα από ανοξείδωτο σίδερο υψηλής ποιότητας
hohe Qualität nichtrochständer Streckstahl

spodní rám, ke kterému je instalována z vnitřní strany žaluzie a z vnější strany ovládací knoflík
encadrement intérieur avec une persienne fixée d'un coté et les anses de l'autre
πλαίσιο, το οποίο στερεώνει εσωτερικά τα γρίλια και εξωτερικά στηρίγματα για τον τοίχο
bassa cornice per cui allegato sono dal lato interno taparella e le staffe di montaggio esterno

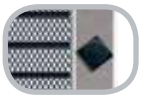

snadné nastavení regulace
bouton maniable pour le réglage
βολικό πόμολο για τα γρίλια
comodo manopola per la regolazione

speciálně tvarované stacionární žaluzie
spécialement en forme fixe du plume
ειδικά ρυθμισμένα σταθερά γρίλια
forma speciale stazionario e direzionabile

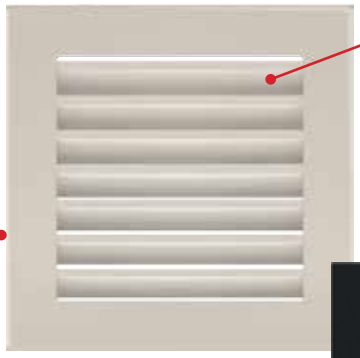

povrch mřížky je potažen práškovou barvou
grilles d'aération peintes
η επιφάνια περσίδας είναι καλυμμένη με ειδικό χρώμα
superficie griglie verniciato sono coperti vernice polvere

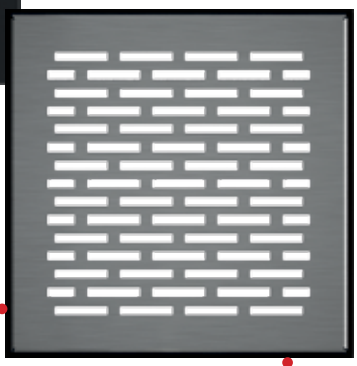

horní panel z nerezové oceli
un panneau supérieur est fabrique en acier inoxydable poli
το πάνελ της περσίδας δαπέδου από ανοξείδωτο σίδερο
pannello superiore in acciaio inox

rámeček mřížky vyroben z černého plechu
poche de grille fabriquee en acier noire prelaquee en poudre
το πλαίσιο στερέωσης περσίδας από μαύρο χάλυβα
griglia Vano in lamiera nero

profilované kanály v rámečcích, tvar který slouží pro manipulaci, a který zajišťuje správné montážní usazení
profilés de montage et anses ajustées assurent le montage correct
το πλαίσιο στερέωσης περσίδας διαθέτει ειδικά κανάλια για το προφίλ των στηριγμάτων περσίδας
canali a forma di in tasca forma delle cavità adatto a gestire che assicura fissaggio corretto griglia

LAKOVANÉ/PEINTES/ΒΑΜΜΕΝΕΣ/VERNICATO

brzy
bientôt
σύντομα
presto

Mřížka Venus
Grille d’aération Venus
Περσίδα Venus
Venus bianco

Mřížka bílá
Grille d’aération blanche
Περσίδα Λευκή
Griglia bianco

Mřížka krémová
Grille d’aération crème
Περσίδα Κρεμ
Griglia crema

Mřížka grafitová
Grille d’aération couleur graphite
Περσίδα Γραφίτη
Griglia graphite

Mřížka černá
Grille d’aération noire
Περσίδα Μαύρη
Griglia nero

Mřížka Černo-zlatá
Grille d’aération noire-dorée
Περσίδα Μαύρο-Χρυσό
Griglia nera/oro

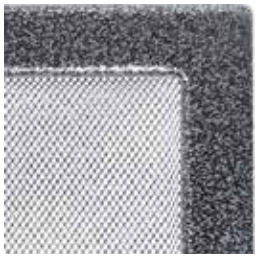

Mřížka černo-stříbrná
Grille d’aération noire-argentée
Περσίδα Μαύρο-Ασημί
Griglia nera/argento

Mřížka měděná (barvená)
Grille d’aération couleur de cuivre
Περσίδα Χαλκός
Griglia di rame

Mřížka Oskar bílý
Grille d’aération Oskar blanche
Περσίδα Oscar λευκό
Griglia Oskar bianco

Mřížka Oskar krémový
Grille d’aération Oskar crème
Περσίδα Oscar κρεμ
Griglia Oskar crema

Mřížka Oskar grafitový
Grille d’aération Oskar couleur graphite
Περσίδα Oscar γραφίτη
Griglia Oskar graphite

Mřížka Oskar černo-stříbrný
Grille d’aération Oskar noire-argentée
Περσίδα Oscar μαύρο-ασημί
Griglia Oskar nera/argento

Mřížka Oskar měděný (barvený)
Grille d’aération Oskar couleur de cuivre
Περσίδα Oscar χαλκός
Griglia Oskar di rame

Mřížka Oskar černo-zlatý
Grille d’aération Oskar noire-dorée
Περσίδα Oscar μαύρο-χρυσό
Griglia Oskar nera/oro

Mřížka Oskar černý
Grille d’aération Oskar noire
Περσίδα Oscar μαύρο
Griglia Oskar nero

POVLAKOVANÉ/GRILLES D’AÉRATION REVÊTUES/ΜΕ ΕΠ’ΙΣΤΡΩΣΗ/RICOPERTO

Mřížka pozlacená
Grille d’aération dorée
Περσίδα Χρυσό
Griglia di oro

Mřížka niklovaná
Grille d’aération nickelage brillant
Περσίδα Νίκελ
Griglia nichelato

Mřížka nerezová
Grille d’aération inox
Περσίδα Inox
Griglia inox

GALVANIZOVANÉ/GALVANISÉES/ΓΑΛΒ'ANIZE/GALVANIZZATO

Mřížka Diana stříbrná
Grille d'aération Diana argentée
Περσίδα Diana ασημί
Griglia Diana di argento

Mřížka Diana zlatá
Grille d'aération Diana dorée
Περσίδα Diana χρυσή
Griglia Diana di oro

Mřížka Diana galvanická měď
Grille d'aération galvanisée cuivrée
Περσίδα χαλκός γαλβανιζέ
Griglia rame di galwanizzare

Mřížka Diana galvanickě zlato
Grille d'aération galvanisée dorée
Περσίδα χρυσό γαλβανιζέ
Griglia oro di galwanizzare

Mřížka Oskar
Grille d'aération Oskar
Περσίδα Oskar
Griglia Oskar

Mřížka Oskar měděný
Grille d'aération Oskar cuivrée
Περσίδα Oscar χαλκός
Griglia Oskar rame di galwanizzare

Mřížka Oskar rustikální
Grille d'aération Rustique
Περσίδα Oscar ρουστικ
Griglia vechio di oro

MŘÍŽKY DEKORATIVNÍ/GRILLES D'AÉRATION DÉCORATIVES/ΔΙΑΚΟΣΜΗΤΙΚΑ/DECORATIVO

Mřížka erb 28x33 cm
Grille d'aération Blason 28x33 cm
Περσίδα Οικόσημο
Griglia Cresta 28x33 cm

Mřížka erb s korunou 35x44 cm
Grille d'aération Blason avec Couronne royale 35x44 cm
Περσίδα Οικόσημο με κορώνα
Griglia Cresta con corona 35x44 cm

Mřížka jelen 30x30 cm
Grille d'aération Cerf 30x30 cm
Περσίδα Τάρανδος
Griglia Capriolo 30x30 cm

Mřížka myslivec 22x44 cm
Grille d'aération Chasseur 22x44 cm
Περσίδα Κυνηγός
Griglia cacciatore 22x44 cm

17x17, 22x22 cm

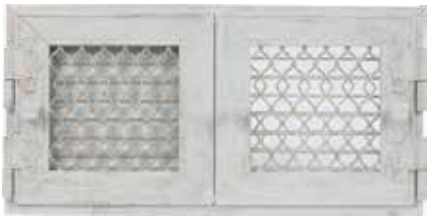

17x17, 22x22 cm

Mřížka retro bílá antika
Grille d'aération Retro blanche-antique
Περσίδα Ρετρό Λευκή Αντικέ
Griglia bianco antiqua retrò

17x17, 22x22 cm

17x17, 22x22 cm

Mřížka retro grafit antika
Grille d'aération Retro graphite-antique
Περσίδα Ρετρό Γραφίτη Αντικέ
Griglia graphite antiqua retrò

TUNEL/GRILLES D'AÉRATION TUNEL/ΤΟΥΝΕΛ/TUNNEL

Rozměry:/Dimensions:/Διαστάσεις:/Dimensioni: 6x40, 6x60, 6x80, 6x100 cm

Plocha průchodu vzduchu:/Surface de passage (d'une grille d'aeration):/Επιφάνεια λειτουργίας περσίδας:/Settore griglia attivo: 112, 172, 232, 292 cm^2

Mřížka bílá
Grille d'aération blanche
Περσίδα Λευκή
Griglia bianco

Mřížka krémová
Grille d'aération crème
Περσίδα Κρέμ
Griglia crema

Mřížka grafitová
Grille d'aération couleur graphite
Περσίδα Γραφίτη
Griglia graphite

Mřížka černá
Grille d'aération noire
Περσίδα Μαύρη
Griglia nero

Mřížka nerezová
Grille d'aération inox
Περσίδα Inox
Griglia inox

MILA TUNEL/GRILLES D'AÉRATION MILA TUNEL/MILA TOYNEΛ/MILA TUNNEL

Rozměry:/Dimensions:/Διαστάσεις:/Dimensioni:
12x90, 14x113,2 cm

Mřížka grafitová
Grille d'aération couleur graphite
Περσίδα Γραφίτη
Griglia graphite

LUFT

Rozměry:/Dimensions:/Διαστάσεις:/Dimensioni:
6x40, 6x60, 6x80, 6x100, 9x40, 9x60, 9x80, 9x100 cm

Plocha průchodu vzduchu:/Surface de passage (d'une grille d'aeration):/Επιφάνεια λειτουργίας περσίδας:/Settore griglia attivo: 112, 172, 232, 292, 222, 342, 462, 582 cm^2

Mřížka bílá
Grille d'aération blanche
Περσίδα Λευκή
Griglia bianco

Mřížka krémová
Grille d'aération crème
Περσίδα Κρέμ
Griglia crema

Mřížka grafitová
Grille d'aération couleur graphite
Περσίδα Γραφίτη
Griglia graphite

Mřížka černá
Grille d'aération noire
Περσίδα Μαύρη
Griglia nero

Mřížka nerezová
Grille d'aération inox
Περσίδα Inox
Griglia inox

ROHOVÁ MŘÍŽKA LUFT/GRILLE D'AÉRATION BLANCHE ANGULAIRE LUFT/ΠΕΡΣΙΔΑ LUFT ΓΩΝΙΑ/GRIGLIA BIANCO ANGOLARE

Rozměry:/Dimensions:/Διαστάσεις:/Dimensioni:
56x56x9, 76,6x54,7x9, 54,7x76,6x9 cm
56x56x6, 76,6x54,7x6, 54,7x76,6x6 cm

Plocha průchodu vzduchu:/Surface de passage (d'une grille d'aeration):/Επιφάνεια λειτουργίας περσίδας:/Settore griglia attivo:
504, 612, 612 cm^2
264, 321, 321 cm^2

Dostupné barvy: bílá, krémová, grafitová, černá
Couleurs disponibles: blanc, crème, graphite, noir
Διαθέσιμα χρώματα: λευκό, κρεμ, γραφίτης, μαύρο
Colori disponibili: bianco, crema, graphite, nero

MŘÍŽKA ABC/GRILLE D'AÉRATION ABC/ΠΕΡΣΙΔΑ ABC/GRIGLIA ABC

Rozměry:/Dimensions:/Διαστάσεις:/Dimensioni:
17x17, 17x30, 17x37, 17x49 cm
22x22, 22x30, 22x37, 22x45 cm

Plocha průchodu vzduchu:/Surface de passage (d'une grille d'aeration):/Επιφάνεια λειτουργίας περσίδας:/Settore griglia attivo:
72,9; 144,3; 180,3; 236,5 cm^2
126,5; 184,6; 239,2; 301,8 cm^2

Mřížka bílá
Grille d'aération blanche
Περσίδα Λευκή
Griglia bianco

granito

Mřížka černá
Grille d'aération noire
Περσίδα Μαύρη
Griglia nero

Mřížka nerezová
Grille d'aération inox
Περσίδα Inox
Griglia inox

MŘÍŽKA FRESH/GRILLE D'AÉRATION FRESH/ΠΕΡΣΙΔΑ FRESH/ GRIGLIA FRESH

Rozměry:/Dimensions:/Διαστάσεις:/Dimensioni:
17x17, 17x30, 17x37, 17x49, 17x70 cm

Plocha průchodu vzduchu:/Surface de passage (d'une grille d'aeration):/
Επιφάνεια λειτουργίας περσίδας:/Settore griglia attivo:
103, 215, 275, 369, 558 cm^2

Mřížka bílá
Grille d'aération blanche
Περσίδα Λευκή
Griglia bianco

Mřížka krémová
Grille d'aération crème
Περσίδα Κρέμ
Griglia crema

Mřížka grafitová
Grille d'aération couleur graphite
Περσίδα Γραφίτη
Griglia graphite

Mřížka černá
Grille d'aération noire
Περσίδα Μαύρη
Griglia nero

Mřížka Černo-zlatá
Grille d'aération noire-dorée
Περσίδα Μαύρο-Χρυσό
Griglia nera/oro

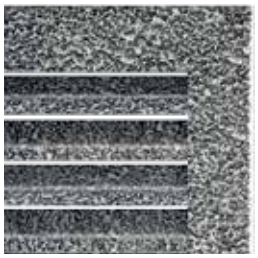

Mřížka černo-stříbrná
Grille d'aération noire-argentée
Περσίδα Μαύρο-Ασημί
Griglia nera/argento

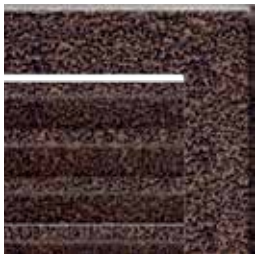

Mřížka měděná (barvená)
Grille d'aération couleur de cuivre
Περσίδα Χαλκός
Griglia di rame

Mřížka nerezová
Grille d'aération inox
Περσίδα Inox
Griglia inox

KULATÁ FI/RONDE FI/ΣΤΡΟΓΓΥΛΗ FI/ARROTONDARE FI

Rozměry:/Dimensions:/Διαστάσεις:/Dimensioni:
10; 12,5; 15 cm

Plocha průchodu vzduchu:/Surface de passage (d'une grille d'aeration):/
Επιφάνεια λειτουργίας περσίδας:/Settore griglia attivo:
60, 70, 80 cm^2

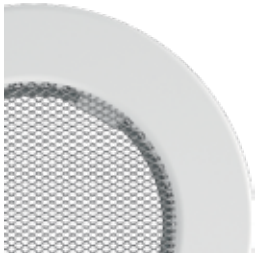

Mřížka bílá
Grille d'aération blanche
Περσίδα Λευκή
Griglia bianco

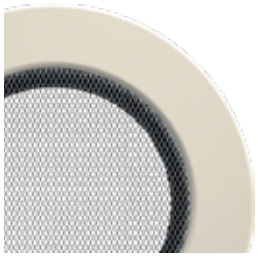

Mřížka krémová
Grille d'aération crème
Περσίδα Κρέμ
Griglia crema

Mřížka grafitová
Grille d'aération couleur graphite
Περσίδα Γραφίτη
Griglia graphite

Mřížka černá
Grille d'aération noire
Περσίδα Μαύρη
Griglia nero

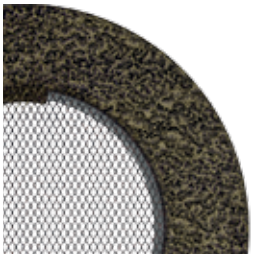

Mřížka Černo-zlatá
Grille d'aération noire-dorée
Περσίδα Μαύρο-Χρυσό
Griglia nera/oro

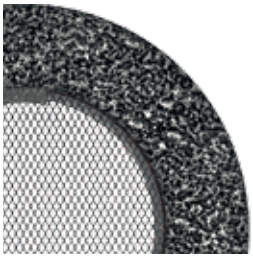

Mřížka černo-stříbrná
Grille d'aération noire-argentée
Περσίδα Μαύρο-Ασημί
Griglia nera/argento

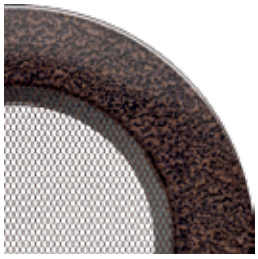

Mřížka měděná (barvená)
Grille d'aération couleur de cuivre
Περσίδα Χαλκός
Griglia di rame

PODLAHOVÁ MŘÍŽKA/GRILLE DE PLANCHER/ΕΠΙΔΑΠΕΔΙΑ ΣΧΑΡΑ /GRIGLIA PER PAVIMENTO

Rozměry:/Dimensions:/Διαστάσεις:/Dimensioni:
164x94, 162x162, 212x102, 414x104, 613x103 mm

Plocha průchodu vzduchu:/Surface de passage (d'une grille d'aeration):/
Επιφάνεια λειτουργίας περσίδας:/Settore griglia attivo:
40, 60, 45, 100, 185 cm^2

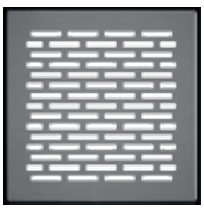

MŘÍŽKY NA OBJEDNÁVKU/GRILLES D'AÉRATION SUR COMMANDE/ΠΕΡΣΙΔΕΣ ΚΑΤΟΠΙΝ ΠΑΡΑΓΓΕΛΙΑΣ/GRIGLIE SOLO PER ORDINE

Provádíme různé mřížky na objednávku podle individuálního projektu zákazníka. Dostupné jsou mřížky podle standardních barev naší nabídky.
Nous réalisons des grilles d'aération à la demande, selon le projet individuel du client et selon les couleurs standards disponibles dans notre offre.
Περσίδα Ειδικών Διαστάσεων κατόπιν παραγγελίας σε διάφορα σχέδια και χρώματα
Noi facciamo griglia su ordinazione su progetto di singolo cliente. Le griglie sono disponibili in base ai colori standard che offriamo.

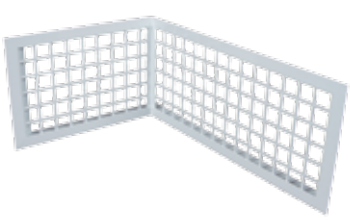

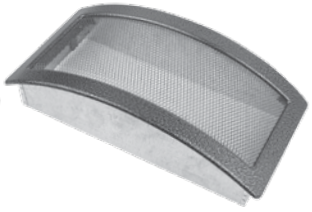

Rozměr Dimensions Διαστάσεις Dimensioni	Montážní rozměr (mm) Dimensions du cadre à encastrer (mm) Διαστάσεις Τοποθέτησης Dimensioni tasca (interno)	Vnější rozměr mřížek (mm) Dimensions des grilles d'aération simples (mm) Διαστάσεις περσίδας ίσιας σε χιλιοστά Dimensioni griglie semplice	Rozměry jednoduchých mřížek se žaluziemi (mm) Dimensions des grilles d'aération à volets mobiles (mm) Διαστάσεις περσίδας ίσιας με γρίλλια σε χιλιοστά Dimensioni griglie semplice con tapparella	Mřížka Diana Grille d'aération Diana Περσίδα Diana Griglia Diana	Mřížka Diana se žaluzií Grille d'aération Diana à volets mobiles Περσίδα Diana με γρίλλια Griglia Diana con tapparella	Mřížka Rustikální Grille d'aération Rustique Περσίδα Ρουστικ Griglia Rustico	Mřížka Rustikální se žaluzií Grille d'aération Rustique à volets mobiles Περσίδα Ρουστικ με γρίλλια Griglia Rustico con tapparella	Mřížka Oskar Grille d'aération Oskar Περσίδα Οσκαρ Griglia Oskar	Mřížka Oskar se žaluzií Grille d'aération Oskar à volets mobiles Περσίδα Οσκαρ με γρίλλια Griglia Oskar con tapparella	Plocha průchodu vzduchu (cm²) surface de passage (d'une grille d'aération) Επιφάνεια λειτουργίας περσίδας (cm²) Settore griglia attivo (cm²)
11x11	86x86	106x106	-	116x116	-	116x116	-	116x116	-	36
11x17	86x152	106x170	-	116x175	-	116x175	-	116x175	-	75
11x24	86x217	106x236	-	116x245	-	116x245	-	116x245	-	117
11x32	86x287	106x307	-	116x316	-	116x316	-	116x316	-	156
11x42	86x397	107x417	-	116x425	-	116x425	-	116x425	-	222
17x17	152x152	170x170	170x170	177x177	177x177	177x177	177x177	177x177	177x177	144
17x30	152x275	170x301	170x301	177x301	177x301	177x301	177x301	177x301	177x301	300
17x37	152x351	170x370	170x370	177x377	177x377	177x377	177x377	177x377	177x377	384
17x49	152x456	170x481	170x481	177x483	177x483	177x483	177x483	177x483	177x483	516
22x22	200x200	220x220	220x220	220x220	220x220	220x220	220x220	220x220	220x220	289
22x30	200x275	220x300	220x300	-	-	-	-	-	-	425
22x37	200x351	220x370	220x370	-	-	-	-	-	-	544
22x45	200x426	220x450	220x450	-	-	-	-	-	-	680

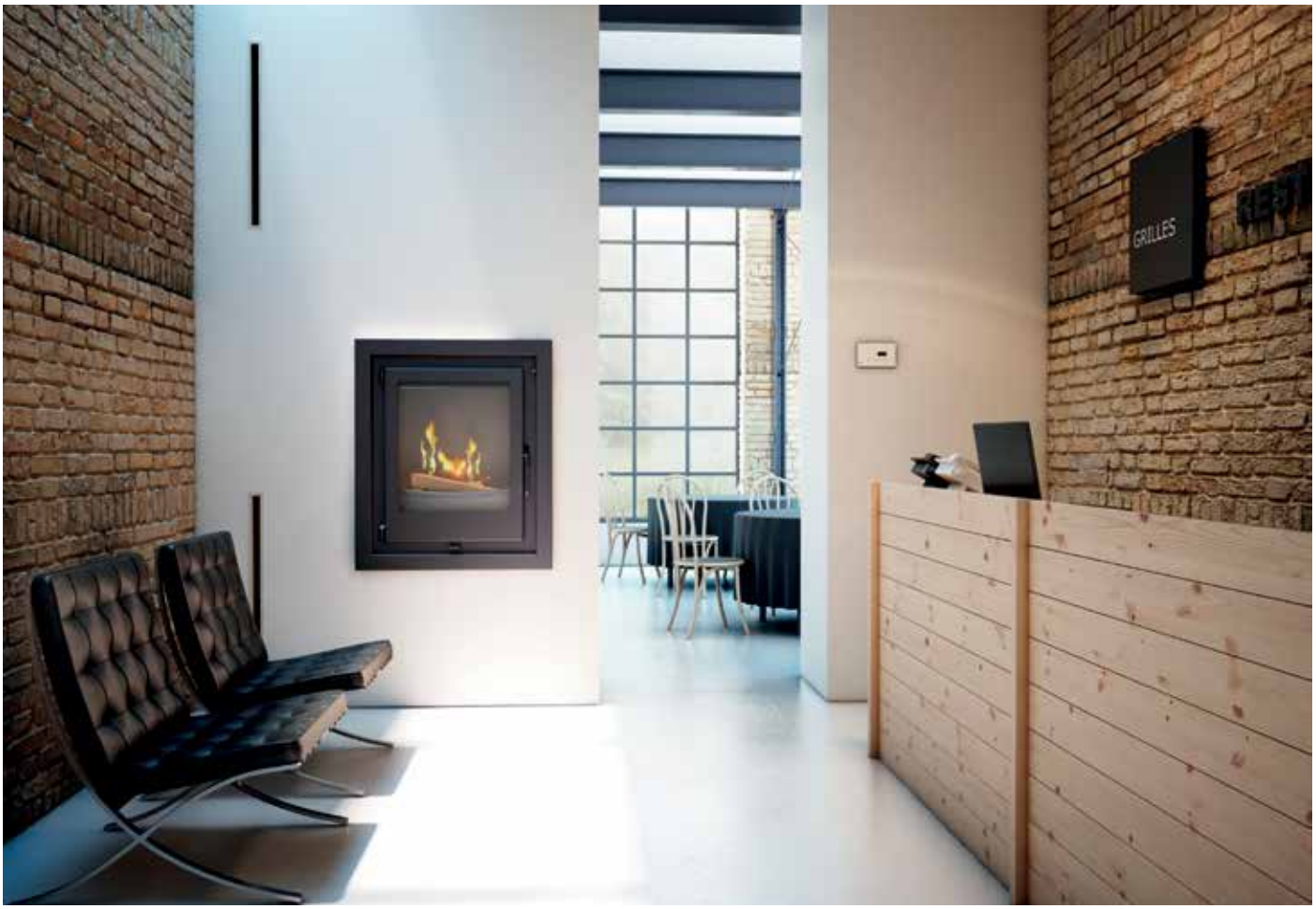
GRILLES

Vlastnosti Regulace / Fonctions de la régulation / Λειτουργίες / Functions of the controller: MSK/P100, MSK/P125, MSK/P150

- řízení dvou čerpadel ústředního topení a jednoho nezávisle nastavitelného zařízení /contrôle de deux pompes CO et un dispositif ajustable de manière indépendante comme une turbine ou de l'éclairage / Έλεγχος 2 κυκλοφορητών και μίας ανεξάρτητα ρυθμιζόμενης συσκευής, π.χ. βεντιλατέρ ή φωτισμόυ / controllo a due pompe C.O. e un dispositivo regolabile autonomamente
- řízení ventilátoru krbové turbíny v provedení Air / Controleur pour turbine / Έλεγχος του μοτέρ διανομής θερμού αέρα
  / camino di controllo della turbina
- precizní dávkování vzduchu pro spalování takovým způsobem, aby bylo maximálně efektivní / Dosage précis de l'air de comburant / Ελεγχόμενη τροφοδοσία εστίας με οξυγόνο / dosaggio preciso dell'aria di combustione
- ochrana proti přehřátí / Dans le cas de la chute de la température mesurée au-dessous de 4°C , il protège l'installation contre le gel en activant la pompe CO automatiquement / Προστασία από υπερθέρμανση / Protegge automaticamente l'impianto dal gelo attivando le pompe a 4°C
- uzavření přívodu vzduchu v případu výpadku napájení elektrickým proudem / Ferme l'alimentation d'air comburant dans le cas d'une panne de courant / Κλείσιμο οξυγόνου σε περίπτωση διακοπής ρεύματος / interrompere l'alimentazione di aria in caso di mancanza di alimentazione
- akustické varování / Alarme d'avertissement sonore en cas dépassement de la température / ακουστική προειδοποίηση σε περίπτωση θερμοκρασίας υψηλότερης, από την παράμετρο ορισμένο στον συναγερμό / Allarme acustico di alta temperatura

Vlastnosti Regulace / Fonctions de la régulation / Λειτουργίες / Functions of the controller: MSK/PLUS/P125, MSK/PLUS/P125, MSK/PLUS/P150

- ezávislé řízení čtyř zařízení, např.: čerpadla ústředního topení, ventilátory ke spalování / contrôle indépendant jusqu'à quatre appareils, par exemple : pompe, ventilateur, solénoïde,vanne / Ανεξάρτητος έλεγχος 4 συσκευών, π.χ. κυκλοφορητή καυστήρα, βεντιλατέρ, ηλεκτροβάνες / controllo indipendente di quattro dispositivi, ad esempio pompe che, di ventilatori o elettrovalvola
- precizní dávkování vzduchu pro spalování takovým způsobem, aby bylo maximálně efektivní / Dosage précis de l'air de comburant / Ελεγχόμενη τροφοδοσία εστίας με οξυγόνο / dosaggio preciso dell'aria di combustione
- ochrana proti přehřátí / Dans le cas de la chute de la température mesurée au-dessous de 4°C , il protège l'installation contre le gel en activant la pompe CO automatiquement/ Προστασία από υπερθέρμανση / Protegge automaticamente l'impianto dal gelo attivando le pompe a 4°C
- uzavření přívodu vzduchu v případu výpadku napájení elektrickým proudem / Ferme l'alimentation d'air comburant dans le cas d'une panne de courant / Κλείσιμο οξυγόνου σε περίπτωση διακοπής ρεύματος / interrompere l'alimentazione di aria in caso di mancanza di alimentazione
- akustické varování / Alarme d'avertissement sonore en cas dépassement de la température / ακουστική προειδοποίηση σε περίπτωση θερμοκρασίας υψηλότερης, από την παράμετρο ορισμένο στον συναγερμό / Allarme acustico di alta temperatura
- funkce předcházení zamrznutí oběhové vody / fonction antigel de l'eau de circulation / Λειτουργία προστασίας από το πάγωμα νερού στο κύκλωμα / funzione per evitare il congelamento dell'acqua nell'impianto
- funkce mimosezonního rozběhu črpadel, v době kdy nejsou pravidelně v provozu / Fonction anti-blocage (mise en route automatique occasionnelle des pompes de circulation en dehors de la saison de chauffe / Λειτουργία προθέρμανσης κυκλοφορητών έπειτα από ένα διάστημα χωρίς την χρήση του τζακιού / Funzione controllo pompe fuori stagione di utilizzo

Vlastnosti Regulace / Fonctions de la régulation / Λειτουργίες / Functions of the controller: MSK

- ovládání dvou výstupů, které ve standartu mají propojení s max. dvěma čerpadly / Contrôle indépendant jusqu'à deux appareils, en général une pompe et par exemple: ventilateur, solénoïde, vanne / έλεγχος δυο εξόδων – κυκλοφορητή (1 έξοδος) και π.χ. βαλβίδα (2 έξοδος) /controllo di due uscite, che tipicamente sono collegate ad un massimo di due pompe di circolazione a (1 out), e tale valvola (2 ye)
- akustické varování / Alarme d'avertissement sonore en cas dépassement de la température / ακουστική προειδοποίηση σε περίπτωση θερμοκρασίας υψηλότερης, από την παράμετρο ορισμένο στον συναγερμό / Allarme acustico di alta temperatura
- protizámrzová funkce rozběhem čerpadel pod 4°C / Dans le cas de la chute de la température mesurée au-dessous de 4°C , il protège l'installation contre le gel en activant la pompe CO automatiquement / προστατεύει το κύκλωμα από πάγωμα με αυτόματη ενεργοποίηση του κυκλοφορητή, σε περίπτωση εξωτερικής θερμοκρασίας κάτω των 4°C / Protegge automaticamente l'impianto dal gelo attivando le pompe a 4°C
- automatický přechod z režimu spánku v případě detekování nárůstu teploty topné vody / Sortie automatique de l'état de veille en cas de détection de la montée en température du liquide de circulation dans l'installation / αυτόματη ενεργοποίηση μετά τον εντοπισμό αυξημένης θερμοκρασίας υγρού στο κύκλωμα / uscita automatica dallo stato di riposo dell'aumento di temperatura del liquido viene rilevato nel sistema

Vlastnosti Regulace / Fonctions de la régulation / Λειτουργίες / Functions of the controller: MSK/GLASS/P125, MSK/GLASS/P125, MSK/GLASS/P150

- řízení dvou čerpadel ústředního topení a jednoho nezávisle nastavitelného zařízení / contrôle de deux pompes CO et un dispositif ajustable de manière indépendante comme une turbine ou de l'éclairage / Έλεγχος 2 κυκλοφορητών και μίας ανεξάρτητα ρυθμιζόμενης συσκευής, π.χ. βεντιλατέρ ή φωτισμόυ / controllo a due pompe C.O. e un dispositivo regolabile autonomamente
- řízení ventilátoru krbové turbíny v provedení Air / Controleur pour turbine / Έλεγχος του μοτέρ διανομής θερμού αέρα / camino di controllo della turbina
- precizní dávkování vzduchu pro spalování takovým způsobem, aby bylo maximálně efektivní / Dosage précis de l'air de comburant / Ελεγχόμενη τροφοδοσία εστίας με οξυγόνο / dosaggio preciso dell'aria di combustione
- ochrana proti přehřátí / Dans le cas de la chute de la température mesurée au-dessous de 4°C , il protège l'installation contre le gel en activant la pompe CO automatiquement / Προστασία από υπερθέρμανση / Protegge automaticamente l'impianto dal gelo attivando le pompe a 4°C
- uzavření přívodu vzduchu v případu výpadku napájení elektrickým proudem / Ferme l'alimentation d'air comburant dans le cas d'une panne de courant / Κλείσιμο οξυγόνου σε περίπτωση διακοπής ρεύματος / interrompere l'alimentazione di aria in caso di mancanza di alimentazione
- akustické varování / Alarme d'avertissement sonore en cas dépassement de la température / ακουστική προειδοποίηση σε περίπτωση θερμοκρασίας υψηλότερης, από την παράμετρο ορισμένο στον συναγερμό / Allarme acustico di alta temperatura

Vlastnosti Regulace / Fonctions de la régulation / Λειτουργίες / Functions of the controller: EKO/LINE/W, EKO/LINE/B

- obsluha teplovodních vložek a systemů distribuce horkého vzduchu / Utilisation pour un foyer hydraulique et/ou un systeme de distribution d'air chaud / Τοποθέτηση σε εστίες καλοριφέρ και αέρος / Controlli per il servizio alla camicia d'acqua e la distribuzione di aria calda
- 4 teplotní senzory PT100 / 4 Senseurs de temperature PT100 / 4 αισθητήρες θερμοκρασίας PT100 / 4 sensori di temperature
- regulace 4 čerpadel / 4 contolleurs de pompe (CO/CWU) / Έλεγχος μέχρι 4 ανεξάρτητων κυκλοφορητών / controllo di 4 pompe (CO/ACS)
- regulace teploty v akumulační nádobě / Gestion du controleur de temperature CWU / Έλεγχος θερμοκρασίας boiler / controllo del riscaldatore di acqua calda sanitaria
- ovládání kotle (vypnutí po zapálení ohně v krbu) / Controleur de fumée (CO) (se coupe automatiquement après l'allumage du feu) / Έλεγχος του καυστήρα (απενεργοποίησή του μετά από το άναμμα εστίας) / controllo del focolare CO (arresto dopo accensione dell camino)
- plynulé ovládání teplovzdušného ventilátoru / Contrôle de la turbine de distribution d'air chaud / Αυξομείωση στροφών του βεντιλατέρ / controllo regolare della velocita del ventilatore di aria calda
- čidlo otevření dvířek krbu / Senseur d'ouverture de porte / Αισθητήρας συναγερμού ανοιχτής πόρτας / sensore di apertura della porta focolare
- Vyhasnutí topeniště při signalizaci požáru na centrále PO / Mise en situation favorisant l'extinction du feu dans le foyer après avoir reçu un message «feu» du panneau central PPOZ / Αυτόματο σβήσιμο εστίας μετά από τον συναγερμό πυρκαγιάς του αισθητήρα PPOŻ / Spegnere il focolare alla segnalazione acustica della centralina

Krbové nástavce / Tête d’insert Échangeur Air/Eau / Εναλλακτες καπναεριων / Teste di camino

Úkolem nástavců je získávání tepla ze spalin, které vycházejí z krbu do kouřovodu. Výrazným způsobem umožňují odebírat nenávratně unikající teplot ze spalin. Jedná se o velmi ekonomický zdroj tepla, protože nevyžaduje žádné další palivo.
Ve vodních nástavcích je teplot předáváno do vody, která se nachází v nástavci a je distribuováno do topných těles zásobníku na teplou užitkovou vodu. Pro montáž a použití platí stejné zásady, jaké se vztahují na krby s vodními plášti.
Vodní nástavce jsou ideální alternativou pro osoby, které si nainstalovaly klasický krb a nechtějí jej měnit za krb s vodním pláštěm, ale současně vidí možnost využití dodatečné porce energie.
Ve vzduchových nástavcích se díky speciálnímu systému žeber předává teplo do pláště a prostřednictvím systému rozvodu horkého vzduchu je rozváděno dále do místností

L’installation d’un échangeur Air/Eau sur un insert à bois permet de récupérer la chaleur des fumés de combustion perdus, et ainsi transférer cette source de chaleur vers une installation de chauffage existante.
C’est une source d’énergie très économique permet d’optimiser le rendement de votre insert, par la récupération de la chaleur sans augmenter la consommation bois. En passant dans l’échangeur, la chaleur des fumées de combustion est transférée au circuit d’eau par contact avec le système spécifique de tuyaux et de la chemise d’eau de l’échangeur.
Ainsi, l’on peut distribuer cette chaleur à une installation avec des radiateurs à eau ou un ballon à accumulation d’eau par exemple (généralement installé en „relevage” du système de chauffage principal). Cette solution est l’alternative idéale pour les installations existantes, ce qui permet de bénéficier du confort d’un insert bouilleur sans avoir à changer l’insert existant.

Ο βασικός σκοπός λειτουργίας των εναλλακτών είναι εκμετάλλευση θερμότητας από τα καπναέρια στην είσοδό τους από την εστία στην καμινάδα. Επιτρέπουν την απαγωγή ζέστης, η οποία συνήθως χάνεται στην καμινάδα και την ατμόσφαιρα.
Είναι μια πολύ οικονομική πηγή θέρμανσης, διότι δεν απαιτεί επιπλέον καύσιμο.
Στους εναλλάκτες νερού η ζέστη μεταφέρεται στους τουμποσωλήνες, οι οποίοι περιέχουν νερό και στην συνέχεια διανέμεται στο κύκλωμα, πχ. στα καλοριφέρ, μπόϊλερ κλπ.
Η τοποθέτηση και η χρήση ακολουθεί σύμφωνα με τους ίδιους κανόνες, όπως με τις εστίες νερού. Οι εναλλάκτες νερού αποτελούν ιδανική λύση για τους χρήστες αερόθερμων ενεργειακών εστιών, οι οποίοι δεν επιθυμούν την αντικατάσταση εστίας με σύστημα νερού, αλλά παρόλα’ αυτά έχουν την δυνατότητα να εξοικονομήσουν μια μεγάλη δόση επιπλέον ενέργειας.
Στους εναλλάκτες αέρος, η ζέστη μεταφέρεται στους ειδικά τοποθετημένους σωλήνες και στη συνέχεια στον θερμοθάλαμο, από τον οποίο ακολουθεί η διανομή θερμού αέρα στους χώρους του σπιτιού.

Lo scopo di utilizzo delle teste camino è recuperare calore dai gas di scarico fluisce dal camino nel focolare.
Essi consentono di raccogliere il calore in modo significativo irrimediabilmente persi dai fumi.
Si tratta di una fonte di calore molto economico, non richiede una quantità aggiuntiva di consumo di carburante.
In testa camini acqua il calore viene ceduto all’acqua in testa canna fumaria e distribuito ai ricevitori di calore, quali radiatori o serbatoio di acqua calda. Il montaggio e l’uso sono gli stessi come con i camini con camicia d’acqua.
Si tratta di una alternativa ideale per le persone, che hanno installato un camino d’aria e non vogliono scambiarlo per il camino con camicia d’acqua, e allo stesso tempo vogliono di utilizzare l’energia riservata.
Le teste dei camini d’aria hanno un sistema di tubi grazie a quali il calore speciale viene trasferito alla carcassa e con il sistema di distribuzione dell’aria calda è trasferita alle altre camere.

Teplovzdušný výměník ⌀200/Récupérateur de chaleur de la fumée à air ⌀200/Εναλλάκτης αέρος ⌀200/Estrattore d’aria ⌀200

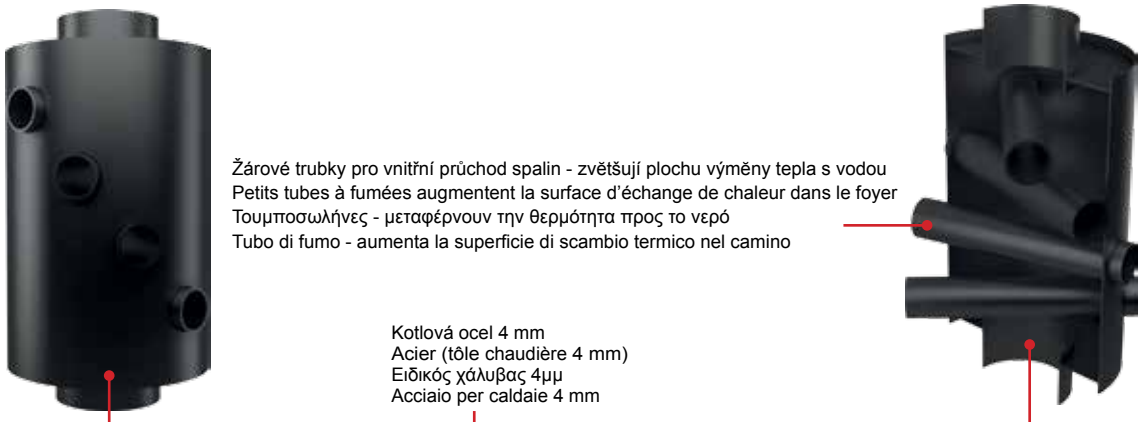

Akumulační disky ⌀200, 4 disky s držáky, 5 disky s držáky, itinový akumulační disk/Disques d’accumulation de chaleur ⌀200, complet 4 disques, complet 5 disques, disque 1 pc./Δακτυλίδια συσσώρευσης Φ 200, σετ των 4 δακτυλιδιών, σετ των 5 δακτυλιδιών, δακτυλίδι 1 τεμάχιο/I dischi di accumulo di ghisa ⌀200, set di 4 pezzi, set di 5 pezzi, 1 pezzo

Teplovodní výměník ⌀200/Récupérateur de chaleur de la fumée à eau ⌀200//Εναλλάκτης νερού Φ 200/ Estrattore d'acqua ⌀200

Teplovodní výměník se smyčkou ⌀200/Récupérateur de chaleur de la fumée à eau avec serpentin de chauffage ⌀200/ Εναλλάκτης νερού με σπιράλ ψύξης Φ 200/ Estrattore d'acqua con serpentina ⌀200

Žárové trubky pro vnitřní průchod spalin - zvětšují plochu výměny tepla s vodou
Petits tubes à fumées augmentent la surface d'échange de chaleur dans le foyer
Τουμποσωλήνες - μεταφέρνουν την θερμότητα προς το νερό
Tubo di fumo - aumenta la superficie di scambio termico nel camino

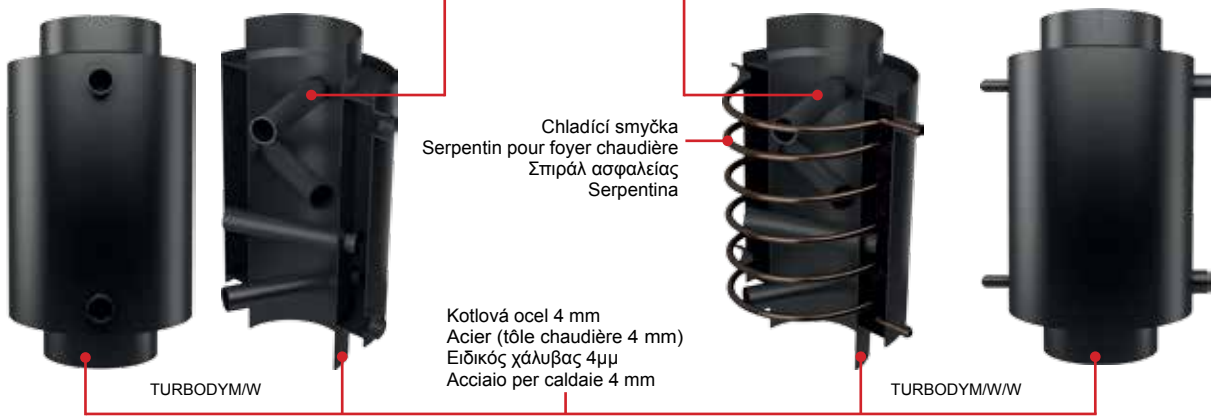

Teplovodní výměník s vertikálními trubicemi ⌀200/Récupérateur de chaleur de la fumée à eau avec tubes à fumée verticals ⌀200/ Εναλλάκτης νερού με κάθετο τουμποσωλήνα Φ 200/Estrattore d'acqua con riscaldatore verticale ⌀200

Teplovodní výměník s vertikálními trubicemi se smyčkou ⌀200/Récupérateur de chaleur de la fumée à eau avec tubes à fumée verticals avec serpentin de chauffage ⌀200/ Εναλλάκτης νερού με κάθετο τουμποσωλήνα και σπιράλ ψύξης Φ 200/Estrattore d'acqua con riscaldatore verticale con serpentina ⌀200

Žárové trubky pro vnitřní průchod spalin - zvětšují plochu výměny tepla s vodou
Petits tubes à fumées augmentent la surface d'échange de chaleur dans le foyer
Τουμποσωλήνες - μεταφέρνουν την θερμότητα προς το νερό
Tubo di fumo - aumenta la superficie di scambio termico nel camino

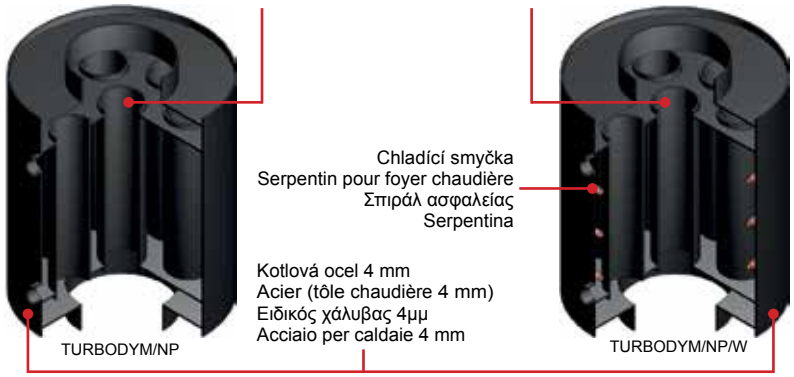

Teplovodní výměník bez trubek ⌀180, ⌀200/échangeur de l'eau chaude ⌀180, ⌀200/ Κωνικός εναλλάκτης νερού Φ180, Φ200/Scambiatore dell'acqua calda⌀180, ⌀200

Teplovodní výměník s trubkami ⌀180, ⌀200/échangeur de l'eau chaude avec tubes ⌀180, ⌀200/Κωνικός έναλλάκτης νερού με σύστημα σωλήνων Φ180, Φ200/Scambiatore dell'acqua calda con i tubi ⌀180, ⌀200

Žárové trubky pro vnitřní průchod spalin - zvětšují plochu výměny tepla s vodou
Petits tubes à fumées augmentent la surface d'échange de chaleur dans le foyer
Τουμποσωλήνες - μεταφέρνουν την θερμότητα προς το νερό
Tubo di fumo - aumenta la superficie di scambio termico nel camino

Kratki.pl Marek Bal

ul. Warszawska 66, Wsola, 26-660 Jedlińsk, Poland
tel. 00 48 48 340 10 00, 00 48 48 384 44 88, fax 00 48 48 384 44 88 wew. 106

www.kratki.eu

04/2015