KIT V preassemblato

per installazione termocaminetto a legna abbinato a caldaia a gas CON produzione di acqua calda sanitaria (VASO APERTO)

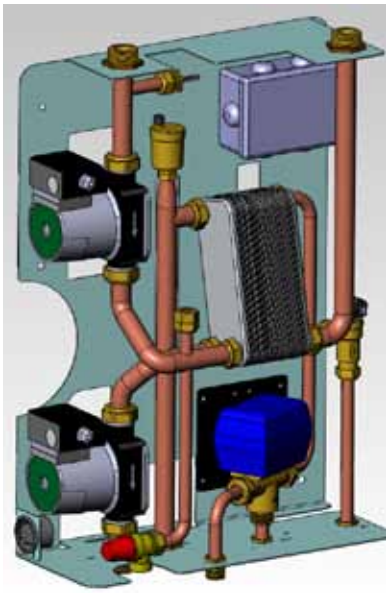

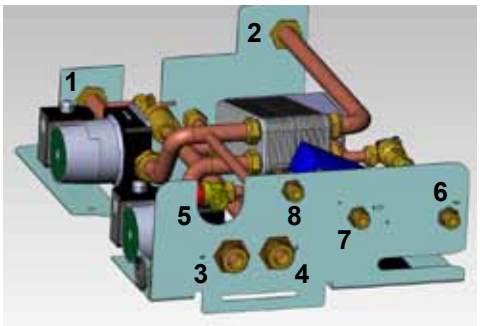

1. Mandata dal termocaminetto
2. Ritorno al termocaminetto
3. Mandata all'impianto
4. Ritorno all'impianto
5. Scarico valvola sicurezza
   (ATTENZIONE: collegare sempre alla rete fognaria)
6. Ingresso acqua fredda da rete idrica
7. Uscita acqua calda sanitaria utenza
8. Ingresso acqua calda sanitaria da caldaia a GAS

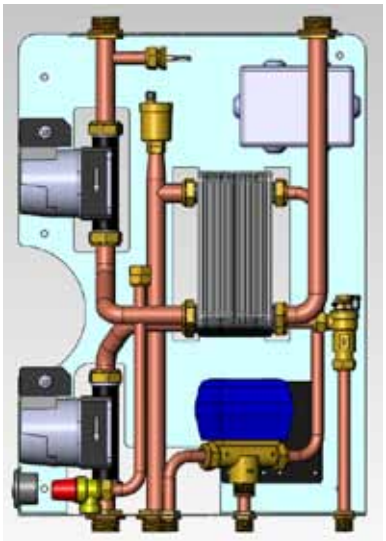

Misure cm: 41 x 56 x 19 (L x H x P)
(cod: 743430)

DISPOSIZIONI GENERALI

- Il Kit in questione è stato realizzato per facilitare il compito degli installatori nel montaggio dei Termocaminetti, comprende infatti tutti quei componenti necessari ad una corretta installazione del prodotto.

- Il Kit viene fornito già assemblato e cablato elettricamente, per cui l'installatore dovrà provvedere solo al collegamento a tenuta con canapa o teflon avendo cura di contrastare la forza di serraggio per evitare torsioni sulle tubazioni in rame.

- Gli allacciamenti, la messa in servizio e la verifica del buon funzionamento, devono essere eseguite da personale qualificato, in grado di effettuare i collegamenti secondo le leggi vigenti ed in particolare secondo la Legge 46/90 e successivo DM 37, nonché nel pieno rispetto delle presenti istruzioni.

Oltre a quanto indicato nel presente documento, tenere in considerazione le norme UNI:
- n. 10683 - generatori di calore a legno: requisiti di installazione
- n. 10412:2 - impianti di riscaldamento ad acqua calda. Requisiti di sicurezza, specifici per impianti con apparecchi per il riscaldamento di tipo domestico con caldaia incorporata, alimentati a combustibile solido, con potenza del focolare o complessiva dei focolari non superiore a 35 kW.

In particolare:
- Prima di iniziare qualsiasi operazione di montaggio è importante verificare la compatibilità dell'impianto come stabilito dalla norma UNI 10683
- A montaggio ultimato, l'installatore dovrà provvedere alle operazioni di "messa in esercizio" ed a rilasciare documentazione come richiesto dalla norma UNI 10683 rispettivamente ai paragrafi 4.6 e 5 e UNI 10412-2.

NOTA BENE:
- Non riempire mai l'impianto direttamente con la pressione di rete in quanto questa potrebbe essere superiore a quella di targa del termocaminetto.
- La pressione di esercizio non deve superare 1,5 bar.
- Collegare gli scarichi della valvola di sicurezza alla rete fognaria (vedi fig. 2 a pag. 4).
- Per evitare un progressivo, lento intasamento di calcare, in presenza di acqua molto dura è consigliabile installare un adeguato addolcitore.

Schema di impianto idraulico Termocaminetto con produzione di Acqua Calda Sanitaria + Caldaia murale

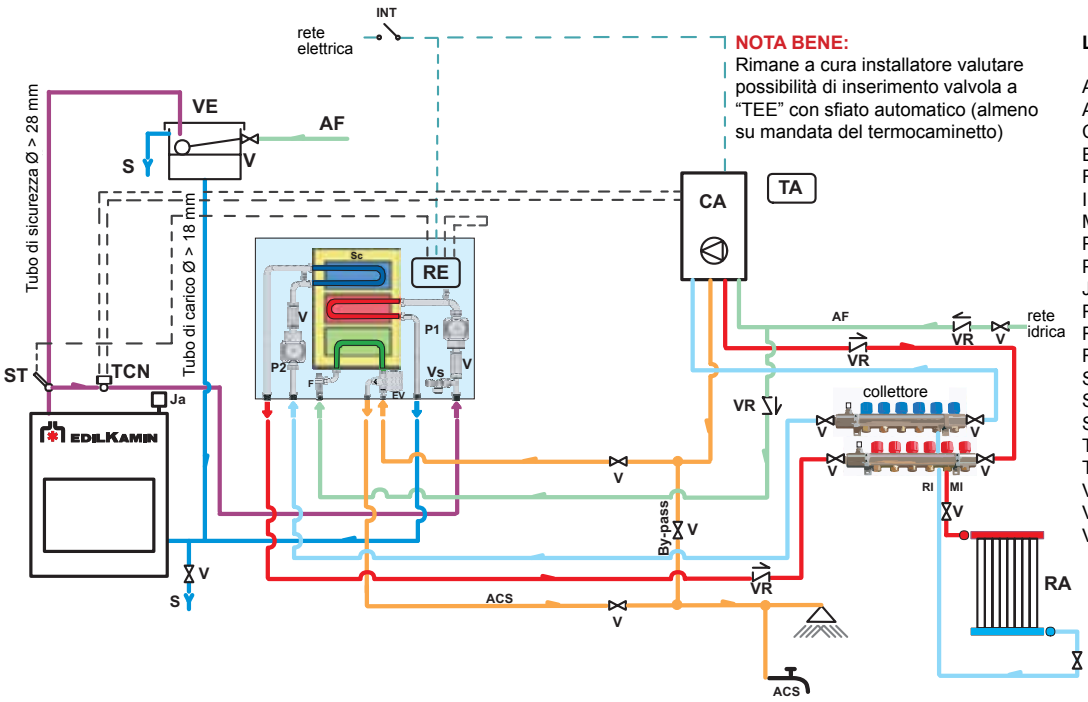

NOTA BENE:
Rimane a cura installatore valutare possibilità di inserimento valvola a "TEE" con sfiato automatico (almeno su mandata del termocaminetto)

LEGENDA:

ACS:	Acqua Calda Sanitaria
AF:	Acqua Fredda
CA:	Caldaia murale
EV:	Elettrovalvola a 3 vie
F:	Flussostato
INT:	Interruttore generale
MI:	Mandata impianto
P2:	Circolatore impianto
P1:	Pompa circuito primario
Ja:	Jolly sfiato aria
RA:	Radiatori
RE:	Regolatore Elettronico
RI:	Ritorno Impianto
S:	Scarico
Sc :	Scambiatore piastre
ST:	Sonda di temperatura
TA:	Termostato ambiente
TCN:	Termostato a contatto
V:	Valvola di intercettazione
VE:	Vaso di Espansione
VR:	Valvola ritegno

KIT V Preassemblato

INSTALLAZIONE SU H2OCEANO

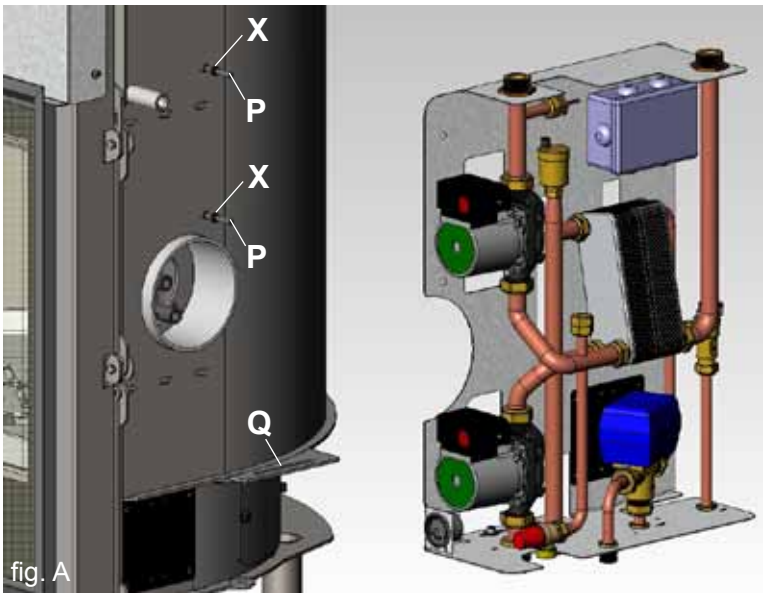

fig. A

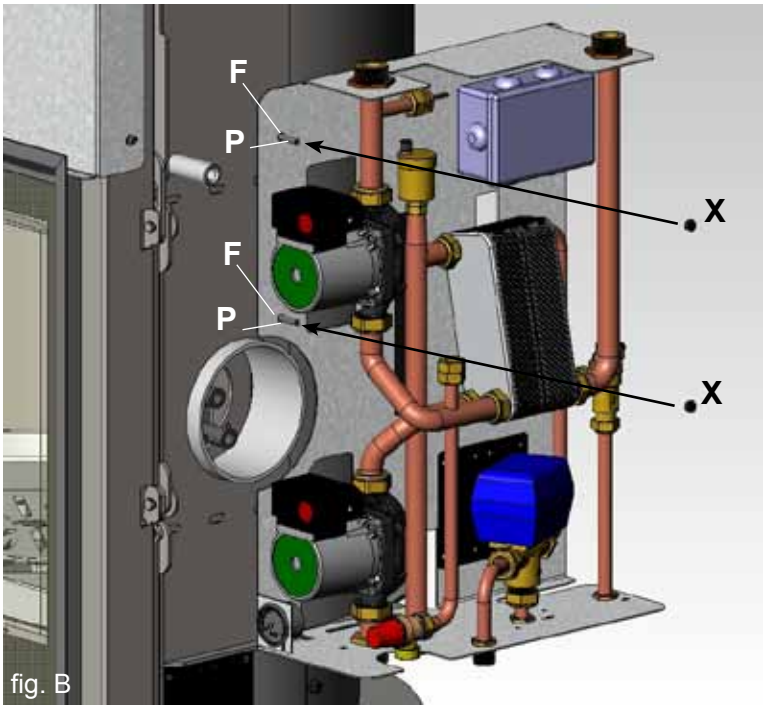

fig. B

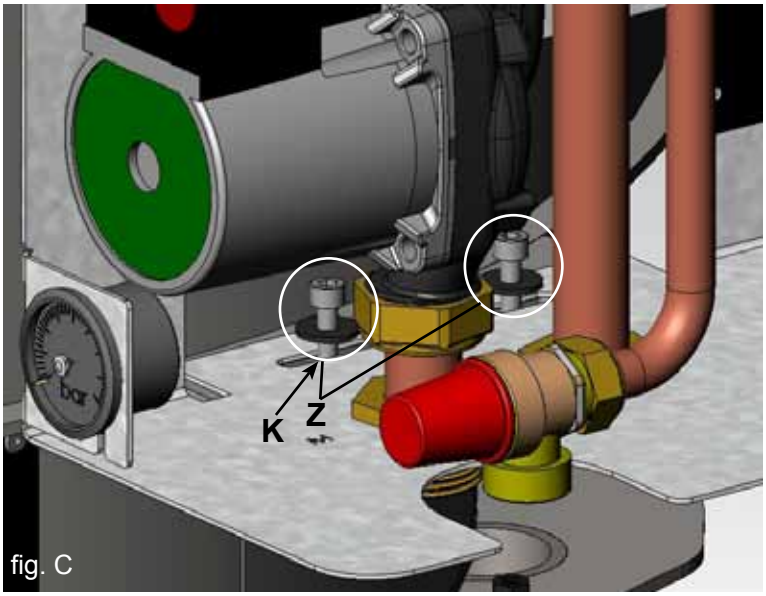

fig. C

Minuteria in dotazione:

- n° 6 dadi M6 (X)
- n° 2 viti M6x20 (Z)
- n° 2 rondelle M6

FASE 1 - fig. A
Avvitare fino a metà del filetto due dei dadi in dotazione (X), sui due perni (P), situati sul lato destro del termocaminetto.

FASE 2 - fig. B
Posizionare il kit idraulico facendo calzare i fori (F) sulla piastra laterale sui perni (P) e in appoggio sul sostegno inferiore (Q - fig. A).
Avvitare altri due dei dadi (X) in dotazione sui perni (P).

FASE 3 - fig. C
Far coincidere l'asola (K) situata sulla piastra inferiore del kit con l'asola presente sul sostegno inferiore (Q - fig. A) del termocaminetto.
Fissare il kit utilizzando le due viti (Z) complete di rondelle e dadi in dotazione.

INSTALLAZIONE SU H2OCEANO

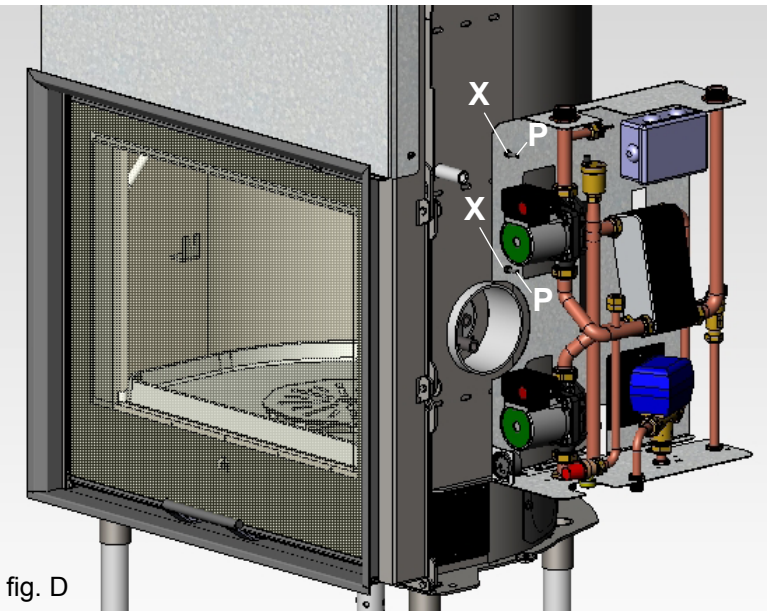

fig. D

FASE 4 - fig. D
Regolare i quattro dadi (X) in precedenza avvitati sui due perni (P) per un fissaggio definitivo.

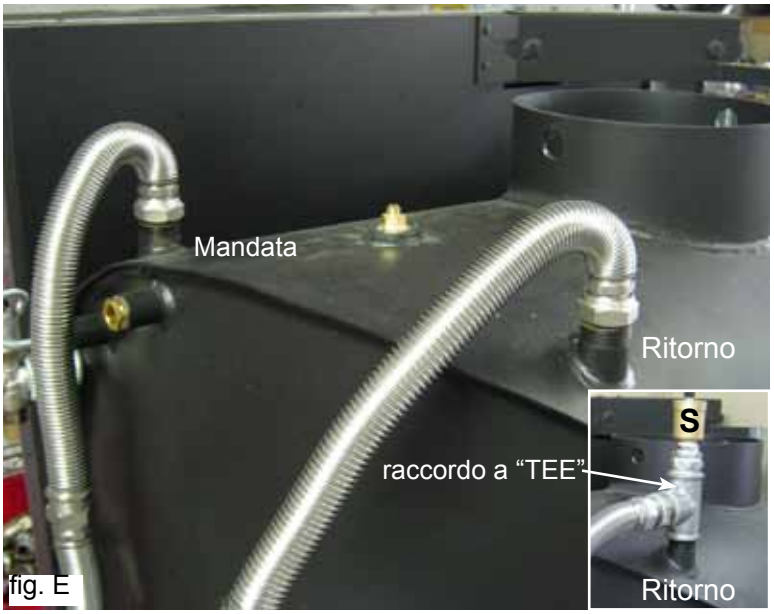

fig. E

FASE 5 – fig. E
Collegare la mandata del termocaminetto ed il ritorno tramite i tubi flessibili in dotazione.
E’ consigliato interporre tra la connessione di ritorno e il tubo flessibile un raccordo a “tee” (a cura installatore) in modo da installare opportuno sfiato (S) preferibilmente automatico.

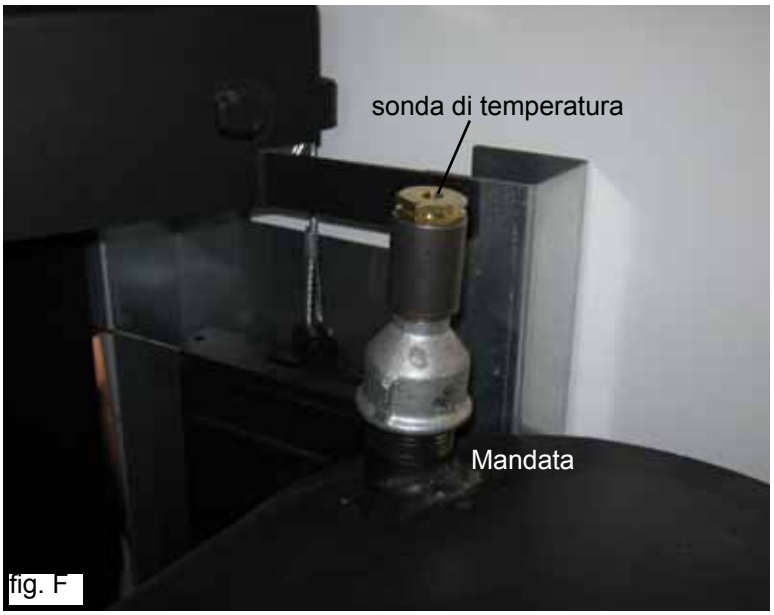

fig. F

FASE 6 – fig. F
Prevedere sulla mandata non utilizzata un pozzetto per l’inserimento della sonda di temperatura in dotazione al KIT idraulico installato.

MONTAGGIO PASSACAVI

- Il kit V viene fornito con il cavo di alimentazione dotato del proprio passacavo per il bloccaggio sulla piastra zincata e con altri passacavi in modo da portare esternamente al kit altri contatti (sonda temperatura, etc…..).

Utilizzare sempre i passacavi in modo che i cavi anche se tensionati non si strappino dalla scheda elettronica.

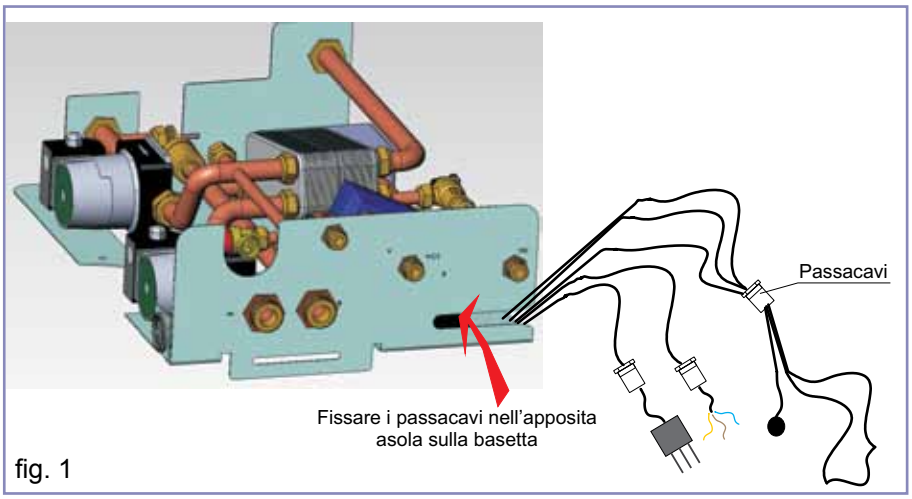

fig. 1

SCARICO ACQUA DALLA VALVOLA DI SICUREZZA

L'acqua di scarico deve essere convogliata in un tubo verticale (A) attraverso un imbuto (B) con prese d'aria antiriflusso, opportunamente distanziato dal punto di scarico (C).

Il tubo (A) di convogliamento deve avere le seguenti caratteristiche:

- Non deve avere origine a piu' di 50 cm dallo scarico della valvola (D) e deve essere posizionato nello stesso locale dove è posizionato il KIT.

- Deve avere uno sviluppo verticale non minore di 30 cm.
Dopo di che la tubazione può proseguire orizzontalmente con una pendenza che favorisca il deflusso dell'acqua.

- Il diametro del tubo deve essere almeno di una misura più grande della misura nominale dello scarico della valvola (D).

- La parte terminale del tubo deve scaricare nella rete fognaria.

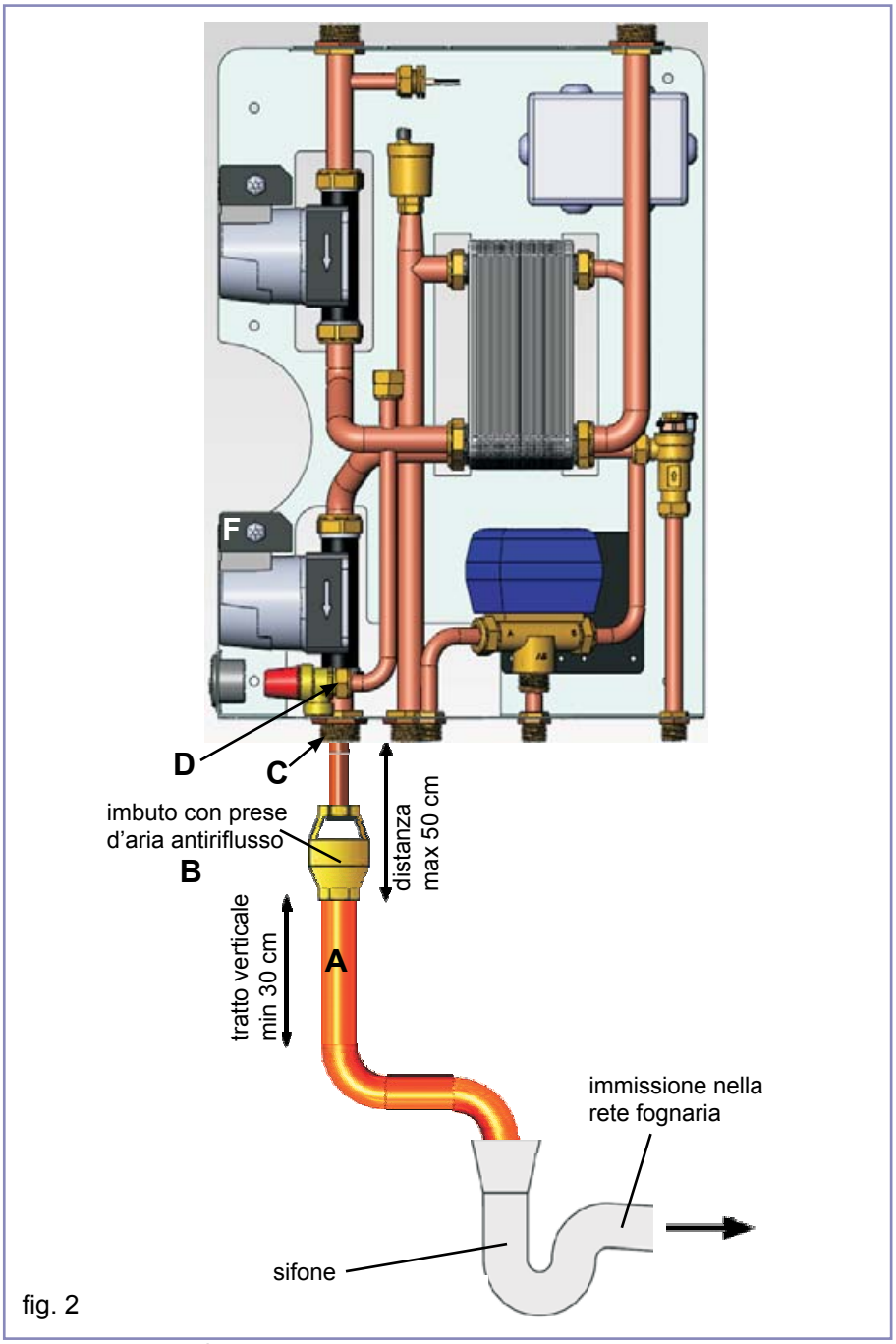

fig. 2

REGOLATORE ELETTRONICO

AVVERTENZE IMPORTANTI PER L'INSTALLAZIONE

Il rispetto delle norme sulla messa a terra è determinante per la sicurezza delle persone.

Tutte le operazioni di installazione del KIT devono essere eseguite con l'alimentazione elettrica disinserita.

E' obbligatorio inserire a monte del dispositivo e di tutto il circuito elettrico del termocaminetto un interruttore differenziale di linea.

- E' obbligatorio collegare a terra la pompa, la valvola e le parti metalliche del termocaminetto

Collegamenti elettrici per KIT V

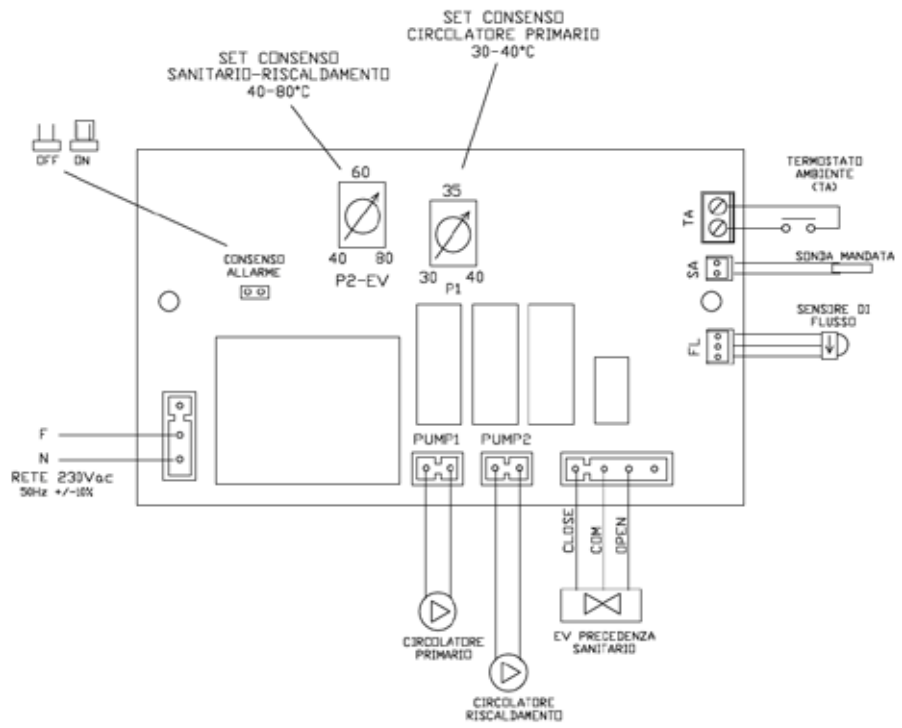

Dati tecnici
Alimentazione 50 Hz Vac 230±10%
Grado di protezione IP 54
Temperatura min/max ambiente °C 0÷50
Lunghezza sonda m 1,5
Range termostato sanitario+riscaldamento °C 40÷80
Range termostato circolatore primario °C 30÷40
Portata contatti circolatore primario W 100
Portata contatti circolatore riscaldamento W 100
Portata contatti valvola tre vie W 50

- A cosa serve:

Il KIT V serve ad installare in maniera semplice e funzionale un Termocaminetto per il riscaldamento degli ambienti e la produzione di acqua calda sanitaria.
Il sistema è stato studiato per abbinare il Termocaminetto ad un'altra caldaia (gas o ad altro combustibile) esistente o di nuova installazione.

- Come funziona:

Una centralina elettronica gestisce i parametri di funzionamento in modo totalmente automatico.
Se collegato all'impianto sanitario, il KIT V consente al Termocaminetto di scaldare l'acqua destinata a bagni e cucine, senza gravare sulla caldaia abbinata.
Nel caso in cui non si voglia collegare al KIT l'acqua sanitaria in uscita da un eventuale altra caldaia abbinata, è necessario chiudere con un opportuno tappo la tubazione del KIT non collegata (punto n° 8 di pag. 1).

- L'ubicazione:

La sonda dei dispositivi di funzionamento, protezione e controllo deve essere collocata direttamente sul termocaminetto o sulla tubazione di mandata entro 10 cm di distanza dal termocaminetto stesso (vedi fig. F a pag. 3) e comunque prima di qualsiasi organo di intercettazione.

- La sicurezza:

Grazie alla scheda elettronica tutti i parametri sono gestiti al fine di rilevare eventuali situazioni di pericolo, quali sovratemperature nell'impianto, avvisando l'utente tramite un segnale acustico.
Nei casi limite il KIT V, tramite una valvola che scarica automaticamente nella rete fognaria l'acqua contenuta nell'impianto, esclude qualsiasi situazione pericolosa.
L'allarme acustico in caso di sovratemperature interviene quando la temperatura dell'acqua supera i valori di 85 °C (segnale discontinuo) e di 90 °C (segnale continuo).
In questo caso l'utilizzatore deve immediatamente sospendere l'alimentazione di combustibile.

- Il sistema anticalcare:

I circolatori vengono azionati periodicamente, per pochi secondi dalla scheda elettronica, in maniera automatica, durante i periodi di funzionamento meno intenso.
In questo modo si prevengono le eventuali incrostazioni di calcare all'interno dei circuiti del KIT idraulico, causate dalla durezza dell'acqua.

Note:

• Conservare le presenti istruzioni che devono essere utilizzate per eventuali richieste di informazione

• I particolari rappresentati sono graficamente e geometricamente indicativi.

Il produttore si riserva la facoltà di modificare in qualunque momento, senza preavviso, le caratteristiche tecniche ed estetiche degli elementi illustrati.

CONSOLLE GRAFICA cod. 741180

Schema funzionale

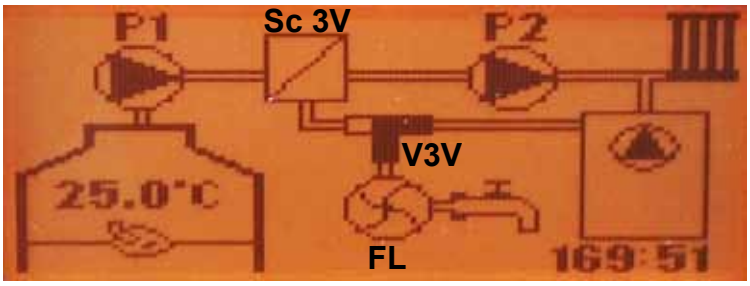

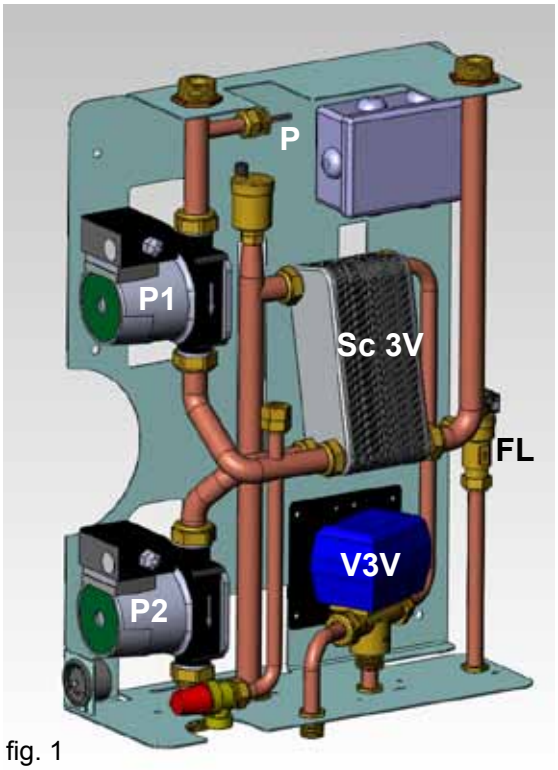

fig. 1

P =	Pozzetto
P1 =	Circolatore fluido primario (circuito termoprodotto)
P2 =	Circolatore fluido secondario (circuito impianto di riscaldamento)
Sc 3V =	Scambiatore di calore a 3 vie
FL =	Flussostato per acqua calda sanitaria
V3V =	Elettrovalvola a 3 vie

Il kit V utilizza un display grafico (consolle grafica) che permette non solo la visualizzazione dello stato del sistema, ma anche la variazione dei parametri di funzionamento.

- Se il cavo della sonda fosse troppo corto, è possibile allungarlo rispettando le seguenti precauzioni:
- Allungare sino a 4 m totali (1.5 mt cavo sonda + 2.5 mt prolunga): prolunga con cavo 2x0.50 mmq cablato separatamente dai cavi di potenza
- Allungare da 4 a 10 mt totali (1.5 mt sonda + 8.5 mt prolunga): prolunga con cavo schermato 2x0.50 mmq, con calza di schermatura collegata all'impianto di messa a terra.
- La consolle viene fornita con gli accessori per il posizionamento esternamente al muro o ad incasso.

Nel caso di posizionamento ad incasso, nel kit è inclusa una placca estetica di finitura.

INSTALLAZIONE CONSOLLE INCASSATA NEL MURO

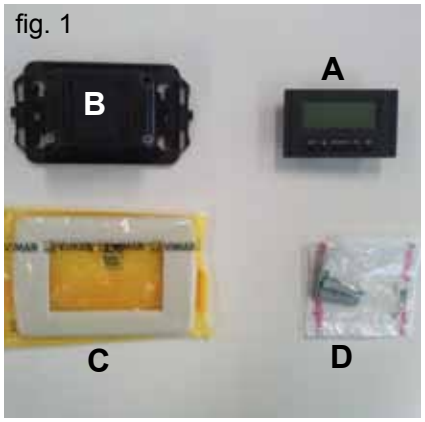

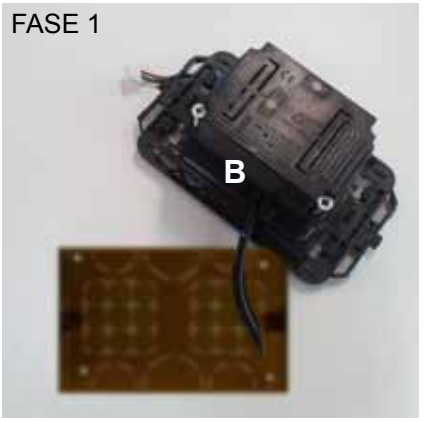

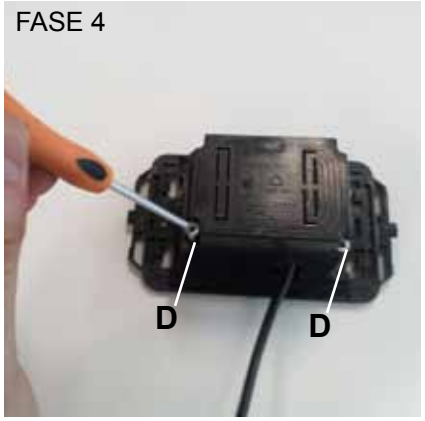

Materiale occorrente (fig.1):

- Pannello comandi con display (A)
- Involucro in plastica da incasso (B)
- Placca estetica di finitura (C)
- n° 2 viti autofilletanti (D)

FASE 1
Portare il cavo proveniente dal KIT idraulico fino al vano di incasso nel muro della consolle.
Inserire il cavo proveniente dal kit idraulico nell'apposita apertura sull' involucro di plastica (B).

FASE 2
Posizionato il cavo, collegarlo al connettore ubicato sulla parte posteriore del pannello comandi con display.
(prestare attenzione al posizionamento corretto del connettore)

FASE 3
Posizionare il pannello comandi con display (A) nell'alloggiamento dell'involucro in plastica.
(N.B.: prestare attenzione ai collegamenti elettrici)
Il lato con i tasti dovrà risultare dalla parte dell'apertura che consente il passaggio del cavo.

FASE 4
Fissare il pannello comandi con display con le 2 viti (D) in dotazione.
(N.B.: solo dal lato verso l'apertura che consente il passaggio del cavo).

FASE 5
Fissare quanto assemblato nell'alloggiamento per incasso a muro, con due viti (non fornite in dotazione).

FASE 6
Applicare ad incastro la placca estetica di finitura (C), premendola sull' involucro in plastica.

FASE 7
Il pannello comandi così installato è pronto all'utilizzo

INSTALLAZIONE CONSOLLE ESTERNAMENTE AL MURO

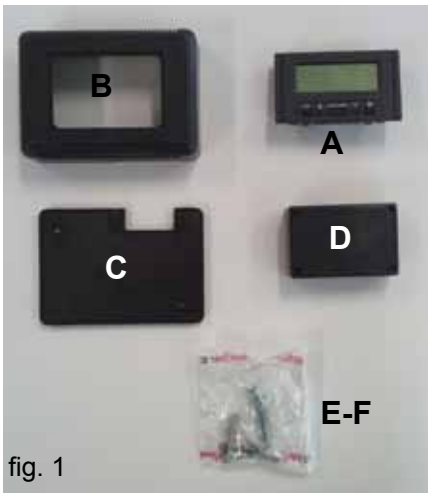

fig. 1

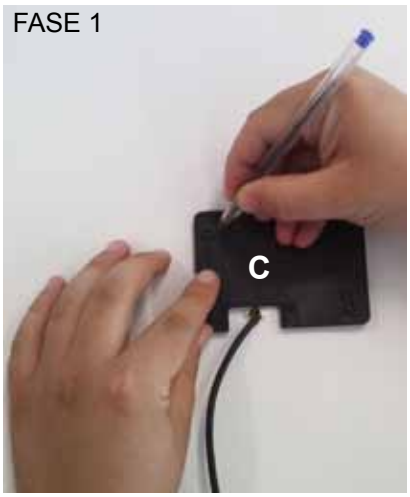

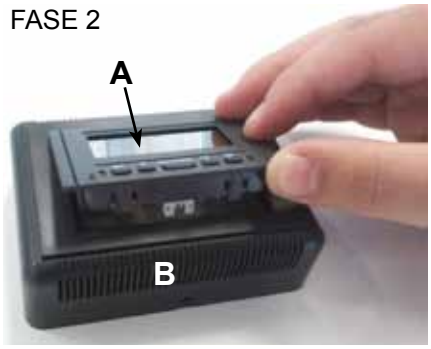

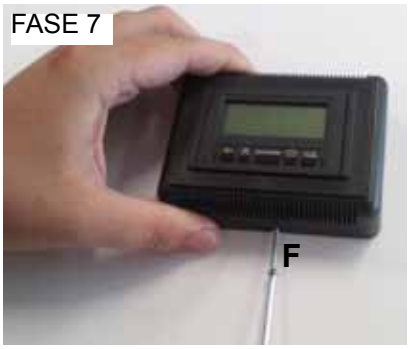

Materiale occorrente (fig.1):

- Pannello comandi con display (A)
- Involucro in plastica (B)
- Fondale per fissaggio a muro (C)
- Coperchio di protezione di plastica (D)
- n° 2 tasselli da muro e viti (E)
- n° 3 viti autofilletanti (F)

FASE 1
Portare il cavo proveniente dal KIT idraulico fino al punto ove si intende posizionare la consolle.
Posizionare il fondale per fissaggio a muro (C) in prossimità del cavo proveniente dal kit idraulico.
Segnare sul muro i punti dove posizionare i tasselli di fissaggio del fondale (C).
Eseguire i fori adatti nel muro, posizionare i 2 tasselli (E) e fissare con 2 viti (E) il fondale in plastica (C) (far corrispondere il cavo in uscita dal muro con l'apposita finestrella sul fondale).

FASE 2
Posizionare il pannello comandi con display (A) nell'alloggiamento dell'involucro in plastica (B).
(N.B.: il lato con i tasti dovrà risultare verso il foro posto nel la parte centrale dell'involucro in plastica).
Premerlo fino ad un corretto inserimento

FASE 3
Collegare il cavo proveniente dal KIT idraulico al connettore ubicato sulla parte posteriore del pannello comandi con display
(N.B.: prestare attenzione al posizionamento corretto del connettore)

FASE 4
Posizionare sul retro dell'involucro (B) il coperchio di protezione in plastica (D), prestando attenzione ai collegamenti elettrici.

FASE 5
Fissare il coperchio di protezione in plastica con 2 viti autofilletanti in dotazione (F) (solo dal lato verso l'apertura che consente il passaggio del cavo).

FASE 6
Applicare l'involucro in plastica (B) conpleto del pannello comandi, premendolo sul fondale già avvitato al muro e fissarlo ad incastro.

FASE 7
Applicare nella parte inferiore la vite autofilletante in dotazione (F) per fissare l'involucro di plastica (B) con pannello comandi al fondale a muro (C).

FASE 8
Il pannello comandi così installato è pronto all'utilizzo

ISTRUZIONI USO CONSOLLE

fig. 1

fig. 2

fig. 3

fig. 4

fig. 5

fig. 6

fig. 7

fig. 8

fig. 9

FIG. 1
Tasto 1:
Accensione e spegnimento, uscita dai menù
Tasto 2:
Menù impostazioni, conferma nei menù
Tasto 3:
Informazioni dati impianto, navigazione nei menù
Tasto 4:
Gruppo spiedo optional, navigazione nei menù

N.B.:
All'interno dei menù sono comunque indicate le funzioni in corrispondenza dei tasti.

FIG. 2
Tenere premuto per l'accensione della consolle il TASTO 1 fino alla visualizzazione della scritta ON.

FIG. 3
Dopo l'accensione viene visualizzato uno schema funzionale dell'impianto in base al KIT idraulico installato.
Questa schermata raccoglie le informazioni di funzionamento, in tempo reale, dei vari organi dell'impianto (termoprodotti, generatori di calore integrati, utilizzi sanitari, circolatori, elettrovalvole, gruppo spiedo optional) e il tempo residuo per la procedura "anticalcare" AUTOMATICA.

FIG. 4
Tramite il TASTO 2 , si accede al MENU'.
Premendo i TASTI 3-4 si visualizzano le seguente opzioni:

FIG. 5
- **SETUP**
ad uso esclusivo del Centro Assistenza Tecnica Autorizzato.

FIG. 6
- **USER SETUP**
Menù utente

FIG. 7
- **Vers.Consolle - V.CMD Board**
informazioni sui componenti hardware

FIG. 8
- **KIT idraulico installato**
ad uso esclusivo del Centro Assistenza Tecnica Autorizzato

FIG. 9
- **Menù Test**
ad uso esclusivo del Centro Assistenza Tecnica Autorizzato

ISTRUZIONI USO CONSOLLE

fig. 10

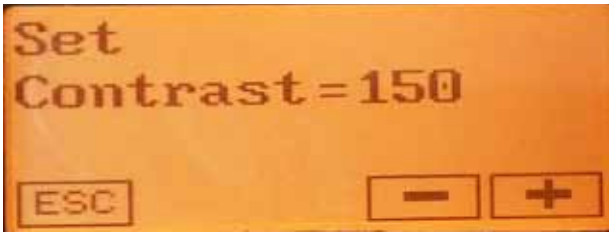

fig. 11

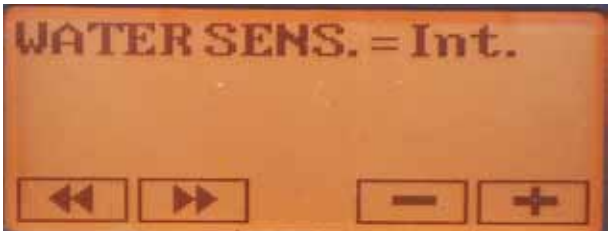

fig. 12

fig. 13

FIG. 10
Dal menù utente **USER SETUP** (fig. 6 - pag. 9) premendo il TASTO 2 si accede alla funzione "**Set Contrast**" (fig. 10), che permette di regolare la luminosità del display tramite i TASTI 3-4.

FIG. 11
Sempre dal menù utente **USER SETUP** (fig. 6 - pag. 9) premendo il TASTO 2 si accede alla funzione "**WATER SENS.**" Verificare che sia impostata la dicitura "**INT"** a display (sonda di temperatura installata sul termoprodotto).

FIG. 12
Tramite il TASTO 3 si accede ad una tabella che riporta i seguenti dati:

T = temperatura acqua di mandata del termoprodotto

P1- P2 = indica rispettivamente il funzionamento dei circolatori P1 e P2

TA = funzionamento del termostato ambiente (se collegato appare a display OFF, altrimenti indica sempre ON)

FL = indica in tempo reale se è utilizzata l'acqua calda sanitaria

EV = indica il funzionamento dell'elettrovalvola (dove presente); OFF se non è alimentata (direzione flusso standard), ON se è alimentata (direzione flusso deviato).

AUX = indica il funzionamento del gruppo spiedo (fornito optional per i termocaminetti a legna). Si attiva e disattiva premendo il TASTO 4 dalla schermata di fig. 12 oppure dallo schema funzionale dell'impianto, in base al KIT idraulico installato, come da fig. 3 a pag. 9.

FIG. 13
Tenere premuto per lo spegnimento della consolle il TASTO 1 fino alla visualizzazione della scritta OFF.

ESPLOSO E ELENCO CODICI

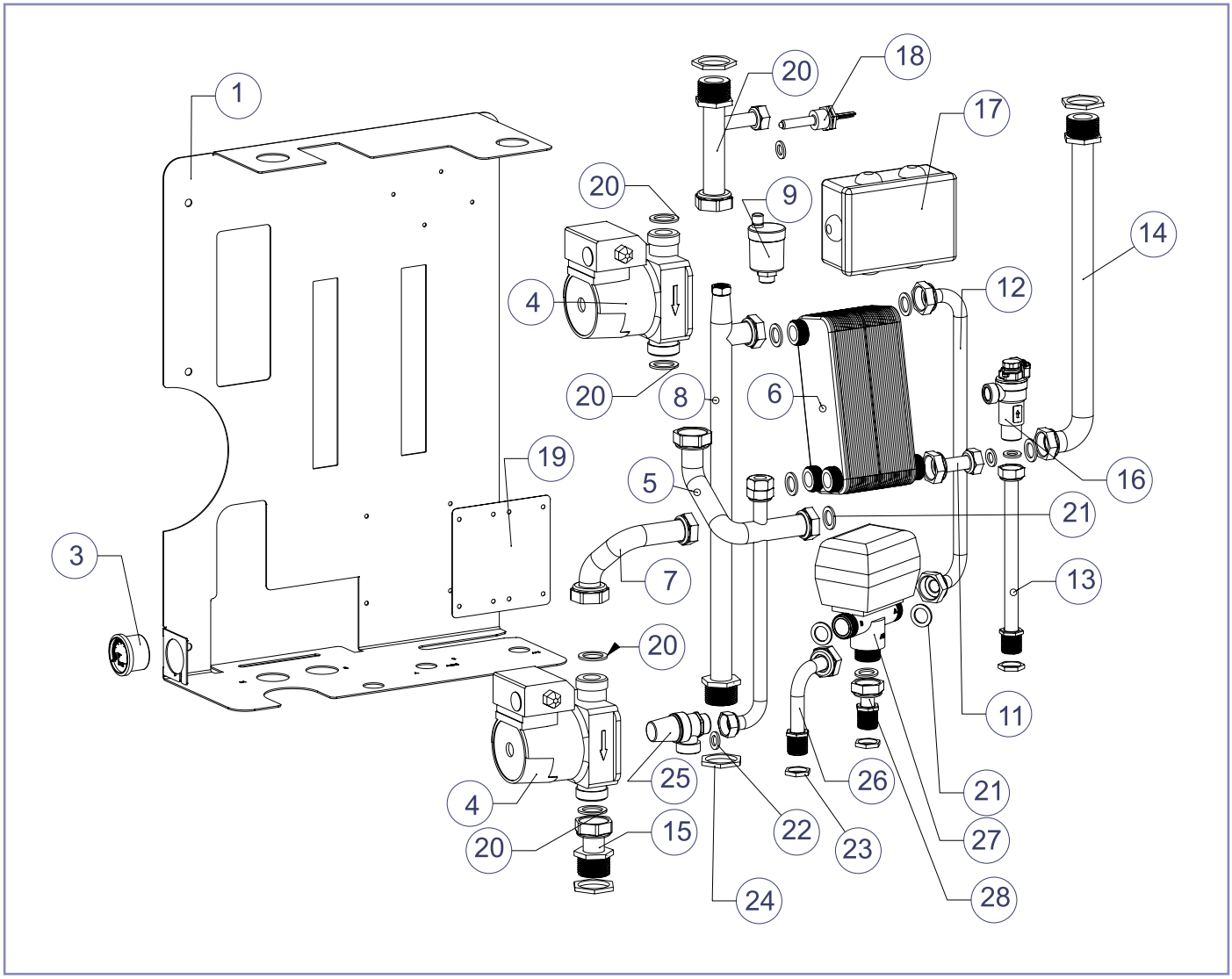

		cod	pz.
1	Piastra supporto	1	743440
3	Manometro cap.0_6 bar	1	269590
4	Circ. RS 15/6.7	2	666830
5	Mandata circolatore-scambiatore	1	743460
6	Scambiatore 3 VIE (potenza kW 35 - ΔT 20° C)	1	638100
7	Mandata riscaldamento	1	743480
9	Ritorno riscaldamento	1	743500
10	Valvola aut. sf. aria 3/8"	1	284150
11	Acqua fredda sanitaria	1	743520
12	Acqua calda sanitaria	1	743530
13	Acqua fredda san. - flussostato	1	743510
14	Ritorno scambiatore-camino	1	743470
15	Mandata circolatore-riscaldamento	1	743490
16	Flussostato	1	627820

		cod	pz.
17	Regolatore elettr. con cablaggio	1	741170
18	Pozzetto 1/2"	1	642160
19	Targhetta dati tecnici	1	743100
20	Guarnizione pompa 1"	4	269620
21	Guarnizione tubo 3/4"	9	262010
22	Guarnizione tubo 1/2"	3	262020
23	Dado fissaggio tubo 1/2"	3	261990
24	Dado fissaggio tubo 1"	4	262000
25	Valvola di sicurezza	1	280010
26	Acqua calda sanitaria	1	746110
27	Valvola 3 VIE	1	618680
28	Acqua calda sanitaria	1	746120
-	Tubo F 1”- F 1” 250/520 mm	2	751300
-	Tubo M 1”- F 1” 250/520 mm	2	751290

EDILKAMIN
TECNOLOGIA DEL FUOCO